REGION DE BRUXELLES-CAPITALE — BRUSSELS HOOFDSTEDELIJK GEWEST

MINISTERE DE LA REGION DE BRUXELLES-CAPITALE

F. 99 — 2257 [C – 99/31282]

3 JUIN 1999. — Arrêté du Gouvernement de la Région de Bruxelles-Capitale arrêtant les Titres I à VII du Règlement régional d'urbanisme applicable à tout le territoire de la Région de Bruxelles-Capitale

Le Gouvernement de la Région de Bruxelles-Capitale;

Vu l'ordonnance du 29 août 1991 organique de la planification et de l'urbanisme, notamment les articles 164 à 173;

Vu l'arrêté du Gouvernement de la Région de Bruxelles-Capitale du 2 avril 1999 arrêtant les titres I à VII du projet de Règlement régional d'urbanisme, à savoir :

Titre I. Caractéristiques des constructions et de leurs abords;

Titre II. Normes d'habitabilité des logements;

Titre III. Les chantiers;

Titre IV. Accessibilité des bâtiments par les personnes à mobilité réduite;

Titre V. Isolation thermique des bâtiments;

Titre VI. Publicités et enseignes;

Titre VII. La voirie, ses accès et ses abords.

Vu les réclamations et observations émises lors des enquêtes publiques qui se sont déroulées du 19 novembre au 21 décembre 1998, répertoriées en annexe au présent arrêté;

Vu les avis des conseils communaux de la Région de Bruxelles-Capitale qui ont été émis dans le délai légal visé à l'article 165, § 2 et § 4, de l'ordonnance du 29 août 1991 organique de la planification et de l'urbanisme, à savoir Auderghem, Koekelberg, Etterbeek, Evere, Bruxelles, Schaerbeek, Watermael-Boitsfort, Woluwe-Saint-Lambert et Uccle;

Vu les avis du Conseil économique et social de la Région de Bruxelles-Capitale du 19 janvier 1999, du Conseil de l'Environnement de la Région de Bruxelles-Capitale du 11 janvier 1999, de la Commission Royale des Monuments et des Sites du 14 janvier 1999 et de la Commission consultative pour l'étude et l'Amélioration des Transports publics du 14 janvier 1999;

Vu l'avis de la Commission régionale de développement émis le 22 février 1999;

Vu l'avis de la Commission des Communautés Européennes du 23 février 1999, suite à la notification des Titres III et V effectuée conformément à la directive 98/34/CE du 22 juin 1998 prévoyant une procédure dans le domaine des normes et réglementations techniques;

Vu l'avis du Conseil d'Etat donné le 26 mai 1999, en application de l'article 84, alinéa 1er, 1°, des lois coordonnées sur le Conseil d'Etat;

MINISTERIE VAN HET BRUSSELS HOOFDSTEDELIJK GEWEST

N. 99 — 2257 [C – 99/31282]

3 JUNI 1999. — Besluit van de Brusselse Hoofdstedelijke Regering tot vastlegging van Titels I tot VII van de Gewestelijke stedenbouwkundige verordening die van toepassing is op het grondgebied van het Brussels Hoofdstedelijk Gewest

De Brusselse Hoofdstedelijke Regering;

Gelet op de ordonnantie van 29 augustus 1991 houdende de organisatie van de planning en de stedenbouw, inzonderheid op artikelen 164 tot 173;

Gelet op het besluit van de Brusselse Hoofdstedelijke Regering van 2 april 1999 tot vastlegging van titels I tot VII van het ontwerp van de Gewestelijke stedenbouwkundige Verordening, met name :

Titel I. Kenmerken van de bouwwerken en hun naaste omgeving;

Titel II. Bewoonbaarheidsnormen voor woningen;

Titel III. Bouwplaatsen;

Titel IV. Toegankelijkheid van gebouwen voor personen met een beperkte mobiliteit;

Titel V. Thermische isolatie van de gebouwen;

Titel VI. Reclame en uithangborden;

Titel VII. De wegen, de toegang ernaar en de omgeving ervan.

Gelet op de bezwaarschriften en de bemerkingen naar aanleiding van de openbare onderzoeken die plaatshadden van 19 november tot en met 21 december 1998 en die zijn gevoegd bij dit besluit;

Gelet op de adviezen van de gemeenteraden van het Brussels Hoofdstedelijk Gewest die werden uitgebracht binnen de wettelijke termijn bedoeld in artikel 165, §§ 2 en 4, van de ordonnantie van 29 augustus 1991 houdende organisatie van de planning en de stedenbouw, met name Oudergem, Koekelberg, Etterbeek, Evere, Brussel, Schaarbeek, Watermaal-Bosvoorde, Sint-Lambrechts-Woluwe en Ukkel;

Gelet op het advies van de Economische en Sociale Raad van het Brussels Hoofdstedelijk Gewest van 19 januari 1999, van de Raad voor het Leefmilieu van het Brussels Hoofdstedelijk Gewest van 11 januari 1999, van de Koninklijke Commissie voor Monumenten en Landschappen van 14 januari 1999 en van de Adviescommissie voor de Studie en de Verbetering van het Openbaar Vervoer van 14 januari 1999;

Gelet op het advies van de Gewestelijke Ontwikkelingscommissie, uitgebracht op 22 februari 1999;

Gelet op het advies van de Commissie van de Europese Gemeenschappen van 23 februari 1999, ingevolge de bekendmaking van titels III en V overeenkomstig richtlijn 98/34/EG van 22 juni 1998 betreffende de procedure voor technische normen en technische regelgeving;

Gelet op het advies van de Raad van State, gegeven op 26 mei 1999, krachtens artikel 84, eerste lid, 1°, van de gecoördineerde wetten op de Raad van State;

I. EXPOSE DES MOTIFS

A. CADRE GENERAL

Les règlements urbanistiques adoptés à Bruxelles par les diverses autorités se sont accumulés dans des domaines aussi variés que :

- la salubrité, la conservation et la beauté des constructions, des installations, et de leurs abords;

- leur sécurité et particulièrement leur protection contre l'incendie et les dégâts des eaux.

S'y ajoutent des considérations sur la qualité thermique et acoustique des constructions, sur l'énergie et son économie, la voirie, la desserte des immeubles en eau et en électricité, etc.

Certains de ces règlements, très anciens, ne sont plus adaptés aux réalités actuelles et ne sont plus appliqués systématiquement, alors qu'ils restent juridiquement en vigueur.

On peut citer, à titre d'exemple, les règlement communaux de Watermael-Boitsfort (1902, jamais mis à jour), de Saint-Gilles (1911, modifié en 1965) ou de Forest (1911, mis à jour en 1927).

En tant que référence légale la plus élevée en la matière, applicable à l'ensemble de la Région de Bruxelles-Capitale, le règlement régional d'urbanisme complète la mise en place d'un arsenal juridique contemporain entamé depuis 1991 par l'ordonnance organique de la planification et de l'urbanisme.

Plusieurs aspects nécessitent une approche réglementaire au niveau régional.

Le Règlement régional d'urbanisme (RRU) comprend les titres suivants :

Titre I. Caractéristiques des constructions et de leurs abords;

Titre II. Normes d'habitabilité des logements;

Titre III. Chantiers;

Titre IV. Accessibilité des bâtiments par les personnes à mobilité réduite;

Titre V. Isolation thermique des bâtiments;

Titre VI. Publicités et enseignes;

Titre VII. La voirie, ses accès et ses abords;

Le RRU se substituera au Règlement sur les Bâtisses de l'Agglomération de Bruxelles, abrogé par le présent arrêté.

Dans la hiérarchie des normes juridiques telle qu'établie par l'ordonnance du 29 août 1991 organique de la planification et de l'urbanisme, le RRU est inférieur aux plans d'aménagement (Plan régional de développement, Plan régional d'affectation du sol et Plans particuliers d'affectation du sol) et supérieur aux règlements communaux d'urbanisme.

En d'autres termes, le RRU s'applique uniquement en l'absence de disposition contraire dans les plans d'aménagement en vigueur (article 170 de l'ordonnance).

De plus, les dispositions des règlements communaux d'urbanisme qui ne sont pas conformes au Règlement régional d'urbanisme doivent être considérées comme abrogées (article 171 de l'ordonnance).

Conformément à l'article 172 de l'ordonnance, les conseils communaux sont chargés d'adapter les règlements communaux d'urbanisme au contenu du Règlement régional d'urbanisme dans le délai de 3 ans qui leur est imparti par le Gouvernement.

I. MEMORIE VAN TOELICHTING

A. ALGEMENE CONTEXT

De talrijke stedenbouwkundige verordeningen die in Brussel door de verschillende overheden zijn goedgekeurd, handelden over uiteenlopende onderwerpen zoals :

- de bewoonbaarheid, het behoud en de esthetiek van de bouwwerken, de installaties en hun naaste omgeving;

- de veiligheid ervan en meer bepaald de bescherming tegen brand en waterschade.

Hierbij komen nog de beschouwingen over de thermische en geluidskwaliteit van de bouwwerken, over de energie en de energiebesparing, de wegen, de aansluiting van de woningen op het water- en electriciteitsnet, enz

Sommige van deze zeer oude verordeningen zijn thans niet meer up-to-date en worden niet meer systematisch gebruikt, hoewel zij juridisch in voege blijven.

Zo zijn er bijvoorbeeld de gemeentelijke verordeningen van Watermaal-Bosvoorde (1902, nooit bijgewerkt), van Sint-Gillis (1911, gewijzigd in 1965) of van Vorst (1911, bijgewerkt in 1927).

De gewestelijke stedenbouwkundige verordening, de hoogste wettelijke referentie terzake in het Brussels Hoofdstedelijk Gewest, vormt de aanvulling van een hedendaags juridisch arsenaal waarmee in 1991met de ordonnantie houdende organisatie van de planning en de stedenbouw werd begonnen.

Meerdere aspecten moeten op gewestelijk niveau worden gereglementeerd.

De Gewestelijke Stedenbouwkundige Verordening (GSV) bestaat uit de volgende titels :

Titel I. Kenmerken van de bouwwerken en hun naaste omgeving;

Titel II. Bewoonbaarheidsnormen van de woningen;

Titel III. Bouwplaatsen;

Titel IV. Toegankelijkheid van de gebouwen voor personen met beperkte mobiliteit;

Titel V. Thermische isolatie van de gebouwen;

Titel VI. Reclame-inrichtingen en uithangborden;

Titel VII. De wegen, de toegang ernaar en de omgeving ervan;

De GSV vervangt de Bouwverordening van de Brusselse agglomeratie, die door dit besluit wordt opgeheven.

In de hiërarchie van de juridische normen, zoals opgesteld bij de ordonnantie van 29 augustus 1991 houdende organisatie van de planning en de stedenbouw, is de GSV ondergeschikt aan de plannen van aanleg (Gewestelijk Ontwikkelingsplan, Gewestelijk Bestemmingsplan en Bijzondere Bestemmingsplannen) en staat ze boven de gemeentelijke stedenbouwkundige verordeningen.

Met andere woorden, de GSV is enkel van toepassing bij ontstentenis van een tegenstrijdige bepaling in de geldende plannen van aanleg (artikel 170 van de ordonnantie).

Bovendien worden de bepalingen van de gemeentelijke stedenbouwkundige verordeningen die niet in overeenstemming zijn met de Gewestelijke Stedenbouwkundige Verordening beschouwd als zijnde opgeheven (artikel 171 van de ordonnantie).

Overeenkomstig artikel 172 van de ordonnantie moeten de gemeenteraden de gemeentelijke stedenbouwkundige verordeningen aanpassen aan de inhoud van de Gewestelijke Stedenbouwkundige Verordening binnen de termijn van 3 jaar die hen door de regering is toegekend.

B. LES TITRES I à V

I. Les principaux objectifs

Titre I

Le Titre I assure le respect du caractère architectural des quartiers de la ville tout en privilégiant le respect du bâti existant en vue d'une préservation d'une certaine harmonie et de la création d'ensembles urbains cohérents.

Le souci du maintien et de l'amélioration de la qualité de la vie domine également ce titre. En intérieur d'îlot, la qualité de vie est notamment préservée par des règles de profondeur maximale des constructions tenant compte à la fois des dimensions du terrain et de la profondeur des constructions voisines.

Les règles relatives aux abords des constructions et, en particulier, aux zones de recul, participent également de cette volonté de préservation de la qualité de vie : encouragement des plantations et de la verdure, limitation des parkings en zone de recul,...

Certaines mesures visent à préserver l'esthétique et la convivialité des façades (intégration des tuyaux de descentes d'eaux pluviales, des fils et câbles divers, interdiction des rez-de-chaussée aveugles....) sans toutefois entraver la créativité des architectes par des normes trop contraignantes.

D'autres dispositions visent à lutter contre le développement, dans certains quartiers commerçants, de véritables chancres au niveau des étages, dus à l'abandon des logements situés au-dessus des commerces : le titre I impose, dans ce but, un accès distinct vers les étages dans le cas de la construction ou de l'aménagement d'un rez-de-chaussée commercial, sauf exceptions, notamment si l'exploitant établit qu'il loge à l'étage.

Titre II

C'est au regard des exigences d'une qualité de vie minimale que ce titre impose des normes d'habitabilité pour les logements neufs de même que pour les modifications qui sont apportées à des logements anciens. Le Gouvernement est en effet de plus en plus confronté à des demandes de transformations, en logements, de locaux existants qui ne répondent pas à des normes d'habitabilité contemporaines.

Les normes choisies pour déterminer les surfaces minimales des logements sont inspirées des critères appliqués en matière de logement social.

D'autres mesures concernent les immeubles de plus d'un logement (immeubles à logements multiples), qui posent des problèmes particuliers en raison de la très faible dimension des logements envisagés (absence d'espaces de rangement tels une cave ou un grenier) et de la nécessité de gérer collectivement certains aspects (ordures, nettoyage des parties communes,...).

Titre III

Dans le but de réduire les nuisances générées par les chantiers, tant à l'égard de fonctions riveraines qu'à l'égard de la mobilité de la circulation, le titre III définit les règles concernant la gestion des chantiers qui ne sont pas couverts par les règles prises en exécution de l'ordonnance du 5 mars 1998 relative à la coordination des chantiers en voie publique en Région de Bruxelles-Capitale, ainsi que leurs aménagements, la protection de la circulation piétonne, le dépôt des matériaux et l'emplacement des véhicules et engins de chantier..

Titre IV

Ce titre, qui concerne aussi bien des bâtiments publics que privés (commerces, immeubles de bureaux,...), met en place diverses normes relatives aux accès et à certains équipements présents dans des bâtiments au bénéfice des personnes à mobilité réduite, accompagnées d'un landau, handicapées, ou se déplaçant avec difficulté et qui sont de nature à leur permettre une meilleure intégration dans la vie moderne.

L'accessibilité des personnes à mobilité réduite est imposée, aussi bien en ce qui concerne les déplacements vers les bâtiments qu'à ceux à l'intérieur de ceux-ci.

Il s'agit de construire pour tous dans le but d'une meilleure compréhension de l'autre et d'éviter le cloisonnement entre les différents acteurs de la société.

B. TITELS I tot V

I. De hoofddoelstellingen

Titel I

Titel I verzekert de naleving van het architecturaal karakter van de stadswijken door de bestaande bouwstructuur te eerbiedigen om zo een zekere harmonie te behouden en stadsgedeelten te scheppen die op elkaar aansluiten.

Het streven naar het behoud en de verbetering van de leefkwaliteit is eveneens een hoofddoel van deze titel. Op het binnenterrein van het huizenblok wordt de leefkwaliteit gewaarborgd door regels inzake de maximumdiepte van de bouwwerken, waarbij zowel rekening wordt gehouden met de afmetingen van het terrein als met de diepte van de naastliggende bouwwerken.

De regels over de naaste omgeving van de bouwwerken en, meer bepaald, over de inspringstroken, dragen tevens bij tot de bescherming van de leefkwaliteit : het aanmoedigen van beplanting en groen, de beperking van parkeerplaatsen op de inspringstrook,...

Sommige maatregelen doelen op de bescherming van het uitzicht en het aangenaam karakter van de gevels (verwerking van de regenpijpen, verschillende draden en kabels in de gevels, verbod op blinde beneden-verdiepingen...) zonder evenwel de creativiteit van de architecten te beknotten door al te beperkende normen.

Via andere bepalingen wordt, in bepaalde winkelbuurten, de strijd aangebonden tegen de groei van echte kankers op de bovenverdiepingen, te wijten aan de leegstand boven deze winkels : titel I verplicht hiertoe een aparte ingang naar de bovenverdiepingen bij de bouw of de inrichting van een commerciële benedenverdieping, behalve wanneer de uitbater bewijst dat hij de bovenverdieping bewoont.

Titel II

Deze titel legt, wat betreft de eisen voor een zekere leefkwaliteit, bewoonbaarheidsnormen op voor nieuwe woningen alsook voor de verbouwingen aan oude woningen. De Regering ontvangt thans immers meer en meer aanvragen voor de verbouwing van woningen en lokalen die niet langer beantwoorden aan de hedendaagse bewoonbaarheidsnormen.

Wat betreft de minimumoppervlakten voor woningen zijn de gekozen normen gebaseerd op de sociale huisvestingscriteria.

Andere maatregelen hebben betrekking op gebouwen met meer dan een woning waar specifieke problemen rijzen wegens de geringe grootte van de beoogde woningen (gebrek aan opbergruimten zoals een kelder of een zolder) en de nood om gezamenlijk bepaalde zaken te beheren (huisvuil, schoonmaak van de gemeenschappelijke delen,...).

Titel III

Titel III bepaalt de regels inzake het beheer van de bouwplaatsen, hun voorzieningen, de bescherming van het voetgangersverkeer, de opslag van materialen en de plaatsing van bouwmachines en -voertuigen die niet vallen onder de toepassing van de regels die zijn genomen in uitvoering van de ordonnantie van 5 maart 1998 betreffende de coördinatie van de bouwplaatsen op de openbare weg in het Brussels Hoofdstedelijk Gewest. Dit alles om de hinder die de bouwplaatsen veroorzaken, in te perken zowel ten aanzien van de onwonenden als van het verkeer.

Titel IV

Deze titel, die zowel betrekking heeft op de openbare als privégebouwen (winkels, kantoorgebouwen,...), legt verscheidene normen op inzake de toegang en sommige voorzieningen in gebouwen voor personen met beperkte mobiliteit, met een kinderwagen, een handicap of mensen die zich moeilijk kunnen verplaatsen. Deze voorzieningen zorgen ervoor dat deze mensen beter geïntegreerd raken in het moderne leven.

De toegang van personen met beperkte mobiliteit wordt opgelegd zowel wat betreft de verplaatsingen naar deze gebouwen als daarbinnen.

Men moet bouwen voor iedereen, met het doel de andere beter te begrijpen en maatschappelijke uitsluiting van alle actoren te vermijden.

Titre V

Ce titre opère la transposition en droit interne belge de la directive européenne 93/76/CEE du 13 septembre 1993, relative à la limitation des émissions de dioxyde de carbone par une meilleure efficacité énergétique.

L'isolation thermique des bâtiments permet une économie d'énergie bénéfique sur le plan de l'environnement mondial, une diminution des dépenses (économie nationale et budgets privés) ainsi qu'une amélioration du confort.

Les normes choisies sont basées sur la norme NBN B 62, connue des professionnels de la construction.

Ces normes sont d'ailleurs déjà appliquées en Région Wallonne et en Région Flamande.

Sont visés : les bâtiments scolaires, les bâtiments d'hébergement (logements individuels et collectifs, hôpitaux, prisons, casernes...), et les bâtiments à usage de bureaux (administrations, entreprises de services,...).

II. Le champ d'application

II.1. Titres I, II, IV et V

II.1.1. Règle générale

Tous les actes et travaux

La plupart des actes et travaux à Bruxelles concernent des immeubles existants et les objectifs d'assainissement et d'embellissement de la ville, poursuivis par le RRU, ne seraient pas atteints si son application était réservée aux seules constructions neuves.

Les titres I, II, IV et V du Règlement régional d'urbanisme s'appliquent donc à tous les actes et travaux visés à l'article 84 de l'OOPU, en ce compris les travaux de transformation, le changement d'affectation et les actes et travaux de minime importance dispensés de l'obtention d'un permis d'urbanisme.

Toutefois, dans le titre V, relatif à l'isolation thermique des bâtiments, les actes et travaux de minime importance dispensés de l'obtention d'un permis d'urbanisme ne sont pas visés, parce que ce type de travaux n'a en principe pas d'incidence en matière d'isolation thermique.

Le champ d'application des titres IV et V est affiné en fonction des objectifs qu'ils poursuivent : seuls les actes et travaux qui concernent certaines catégories de constructions sont visés.

Uniquement les actes et travaux

Les titres I, II, IV et V visent uniquement les actes et travaux; cela signifie qu'à l'occasion de travaux effectués à un immeuble existant, la mise en conformité de tout l'immeuble au règlement ne pourra pas être exigée.

Toutefois, si les actes et travaux ont pour conséquence de rendre non conformes au règlement d'autres parties de l'immeuble, l'autorité compétente pour délivrer le permis d'urbanisme pourra, en vertu du principe du bon aménagement des lieux, soit refuser le permis d'urbanisme, soit en subordonner l'octroi à des conditions destinées à limiter ou à supprimer l'effet néfaste des actes et travaux sur les autres parties de l'immeuble.

Exemple :

Si des travaux ont pour objet l'ajout, dans un logement, d'une pièce en enfilade, constituant une extension vers le jardin, il se peut que ces travaux diminuent la luminosité dans les autres pièces situées au centre du bâtiment, de sorte que les exigences du titre II (Normes d'habitabilité des logements) ne sont plus rencontrées. Dans ce cas, l'autorité pourra soit refuser le permis, bien que les travaux puissent en eux-mêmes être parfaitement conformes au règlement, soit imposer, comme condition assortissant la délivrance du permis, l'augmentation de la surface générant l'éclairement naturel des pièces considérées.

Titel V

Deze titel zet de Europese richtlijn 93/76/EEG van 13 september 1993 inzake de beperking van koolstofdioxide-emmissies door een betere energie-efficiëntie, om naar Belgisch recht.

De thermische isolatie van de gebouwen maakt het mogelijk energie te besparen, wat goed is voor wereldecologie, uitgaven te verminderen (nationale economie en privé-budgetten) alsook meer comfort te hebben.

De gekozen normen zijn gebaseerd op de NBN B 62-norm, die door de mensen uit de bouwsector gebruikt worden.

Deze normen worden trouwens reeds toegepast in het Waals en het Vlaams Gewest.

Komen ter sprake de schoolgebouwen, de woongebouwen (individuele en collectieve woningen, ziekenhuizen, gevangenissen, kazernes,...) en de kantoorgebouwen (besturen, dienstenbedrijven,...)

II. Het toepassingsgebied

II.1. Titels I, II, IV en V

II.1.1. Algemene regel

Alle werken en handelingen

De meeste handelingen en werken in Brussel gebeuren aan bestaande gebouwen. De stedelijke sanerings- en verfraaiingsdoeleinden die door de GSV worden nagestreefd, zouden niet bereikt worden als de toepassing enkel beperkt zou blijven tot de nieuwbouw.

Titels I, II, IV en V van de Gewestelijke Stedenbouwkundige Verordening zijn dus van toepassing op alle handelingen en werken bedoeld in artikel 84 van de OPS, met inbegrip van de verbouwingswerken, de bestemmingswijziging en de handelingen en werken van geringe omvang waarvoor geen stedenbouwkundige vergunning vereist is.

In titel V betreffende de thermische isolatie van de gebouwen is evenwel geen sprake van de handelingen en werken van geringe omvang waarvoor geen stedenbouwkundige vergunning vereist is, omdat deze werken in principe geen invloed hebben op de thermische isolatie.

Het toepassingsgebied van titels IV en V is verder uitgewerkt naargelang de nagestreefde doelstellingen : enkel de handelingen en werken voor bepaalde categorieën bouwwerken worden erin bedoeld.

Alleen de handelingen en werken

Titels I, II, IV en V hebben alleen betrekking op de handelingen en werken; dit betekent dat bij werken aan een bestaand gebouw, dit gebouw niet volledig aan de verordening moet worden aangepast.

Als deze handelingen en werken evenwel tot gevolg hebben dat andere delen van het gebouw niet in overeenstemming zijn met de verordening, kan de overheid die de stedenbouwkundige vergunning uitreikt op grond van het beginsel van de goede ruimtelijke ordening ofwel de stedenbouwkundige vergunning weigeren, ofwel de afgifte ervan koppelen aan voorwaarden die de negatieve invloed van de handelingen en werken op de andere delen van het gebouw beperken of wegwerken.

Bijvoorbeeld :

Als de werken aan een woning voor de toevoeging van een kamer en suite, uitbreiding vinden naar de tuin, is het mogelijk dat door deze werken minder licht doorgelaten wordt in de andere vertrekken in het midden van het gebouw, zodat de eisen in titel II (Bewoonbaarheidsnormen van de gebouwen) niet meer worden nageleefd. In dit geval kan de overheid ofwel de vergunning weigeren, hoewel de werken zelf perfect in overeenstemming kunnen zijn met de verordening, ofwel een voorwaarde koppelen aan de afgifte van de vergunning, namelijk dat de oppervlakte wordt vergroot zodat er meer natuurlijk licht binnenvalt.

II.1.2. Atténuation de la règle générale en ce qui concerne les travaux relatifs aux constructions existantes

Principe des droits acquis

En ce qui concerne les travaux de transformation d'une construction existante, le Règlement régional d'urbanisme s'applique donc, sous une réserve, inspirée du principe des droits acquis.

Les Titres I, II et IV du Règlement régional d'urbanisme ne s'appliquent pas aux actes et travaux effectués à une construction existante, qui visent au maintien de celle-ci et n'y apportent pas de modification majeure.

Qu'entend-on par « modification majeure » ?

Il est évident que tous les travaux qui concernent une construction existante la modifient quelque peu.

La notion de « modification majeure » vise tous les actes et travaux qui ont pour conséquence que l'immeuble ne correspond plus à celui qui a été autorisé à l'origine, tel que décrit, par exemple, dans les plans accompagnant la demande initiale de permis d'urbanisme.

C'est notamment le cas de la construction d'une extension ou d'un étage supplémentaire, de la création de nouvelles pièces, de la modification des affectations ou de leur répartition,....

Ces travaux, qui apportent une « modification majeure » à la construction, sont visés.

Par contre, des actes et travaux qui ne visent qu'au maintien de la construction existante, sans y apporter de modification majeure, échappent au champ d'application du RRU. C'est le cas d'actes et travaux tels que la réfection de la toiture ou l'entretien de la façade ou encore la rénovation sans changement de la structure de l'immeuble et de l'affectation des locaux.

Règles particulières dans certains articles du titre II (Normes d'habitabilité des logements)

Certains articles du titre II prévoient des règles particulières en ce qui concerne les travaux de transformation à une construction existante.

Il s'agit d'éviter de compromettre la réalisation de certains travaux de rénovation se trouvant dans le champ d'application du RRU (travaux qui ne visent pas simplement le maintien de la construction), qui peuvent apporter une amélioration significative au logement, bien que non conformes à certaines normes du Titre II. Sont concernées, les normes minimales de superficie prévues pour chaque pièce du logement, et la hauteur minimale sous plafond : en cas de travaux de transformation, ces normes s'appliquent davantage en tant qu'objectifs à atteindre qu'en tant que normes absolues.

II.2. Titre III

Le Titre III s'applique aux chantiers de tous travaux à l'exception de ceux qui sont déjà couverts par les règles prises en exécution de l'ordonnance du 5 mars 1998 relative à la coordination des chantiers en voie publique en Région de Bruxelles-Capitale.

Par ailleurs, le Titre III ne règle pas les conditions d'exploitation applicables aux chantiers dans la mesure où celles-ci doivent être déterminées en vertu de l'article 6 de l'ordonnance relative au permis d'environnement.

II.1.2. Afzwakking van de algemene regel voor werken aan bestaande bouwwerken

Beginsel van de verworven rechten

Bij verbouwingswerken aan een bestaand bouwwerk is de Gewestelijke Stedenbouwkundige Verordening dus van toepassing, onder voorbehoud van het beginsel van de verworven rechten.

Titels I, II en IV van de Gewestelijke Stedenbouwkundige Verordening zijn niet van toepassing op de handelingen en werken aan een bestaand bouwwerk voor zover de werken bestemd zijn voor het behoud ervan en voor zover ze dit bouwwerk niet ingrijpend wijzigen.

Wat verstaat men onder « ingrijpend wijzigen » ?

Het is evident dat alle werken aan een bestaand bouwwerk dit iets of wat wijzigen.

Onder het begrip « ingrijpend wijzigen » verstaat men alle handelingen en werken die het gebouw zodanig wijzigen dat het niet meer overeenstemt met wat oorspronkelijk is toegelaten zoals weergegeven bijvoorbeeld in de plannen die gevoegd zijn bij de eerste stedenbouwkundige vergunnings-aanvraag.

Dit is onder meer het geval bij uitbreidingen of bij de bouw van een bijkomende verdieping, de inrichting van nieuwe kamers, de wijziging van de bestemmingen of van de indeling ervan,...

Deze werken, die het bouwwerk « ingrijpend wijzigen », worden in de verordening bedoeld.

De werken en handelingen voor het behoud van het bestaand bouwwerk, zonder dit ingrijpend te wijzigen, vallen daarentegen niet onder het toepassingsgebied van de GSV. Dit is zo bij handelingen en werken zoals de herstelling van het dak of het onderhoud van de gevel of nog de renovatie zonder wijziging van de structuur van het gebouw noch van de bestemming van de lokalen.

Bijzondere regels in bepaalde artikelen van titel II (Bewoonbaarheidsnormen van de gebouwen)

Sommige artikelen van titel II voorzien in bijzondere regels bij verbouwingswerken aan een bestaand bouwwerk.

Men wil vermijden dat bepaalde renovatiewerken die onder het toepassingsgebied van de GSV vallen (werken die niet louter streven naar het behoud van het bouwwerk) en die de woning zichtbaar kunnen verbeteren, hoewel zij niet conform bepaalde normen van titel II zijn op de helling komen te staan. Het gaat om de minimum oppervlaktenormen voor iedere kamer van de woning en de vrije hoogte onder het plafond : bij verbouwingswerken zijn deze normen meer een streefdoel dan een absolute norm.

II.2. Titel III

Titel III is van toepassing op alle bouwplaatsen, met uitzondering van deze waarop de regels van toepassing zijn genomen in uitvoering van de ordonnantie van 5 maart 1998 betreffende de coördinatie van de bouwplaatsen op de openbare weg in het Brussels Hoofdstedelijk Gewest..

Titel III behandelt niet de uitbatingsvoorwaarden van de bouwplaatsen inzoverre deze zijn vastgesteld krachtens artikel 6 van de ordonnantie betreffende de milieuvergunningen.

C. LE TITRE VI

I. Les objectifs de la réglementation

Le Titre VI du RRU a pour vocation de définir, pour l'ensemble de la Région, les principes d'organisation des dispositifs de publicité et d'enseignes visibles depuis l'espace public, celles-ci déterminant de manière significative l'image de la ville.

Il vise à assurer une intégration de la publicité dans le paysage urbain et à éviter les nuisances visuelles tout en tenant compte des implications de ce secteur d'activité sur l'économie régionale.

Par la réglementation qu'il met en place, ce titre contribue à l'objectif du Gouvernement de préserver le patrimoine urbain.

La sauvegarde de l'habitabilité des logements a également guidé la rédaction de certaines dispositions (respect, pour les enseignes, d'une certaine distance par rapport aux limites mitoyennes; interdiction de la publicité ou d'enseignes sur tout ou partie de baies; interdiction de la publicité lumineuse à proximité de la fenêtre d'un logement,...).

II. Le champ d'application

Le titre VI vise tous les actes et travaux de placement de dispositifs de publicité et d'enseignes, en ce compris les actes et travaux de minime importance qui ne nécessitent pas l'obtention préalable d'un permis d'urbanisme.

Il s'applique aux actes et travaux visibles depuis l'espace public, même s'ils se situent sur un terrain privé.

La publicité est définie comme une inscription, une forme ou une image destinée à informer le public ou à attirer son attention, en ce compris le dispositif qui la supporte, à l'exclusion des enseignes et de la signalisation en voiries, lieux et établissements d'intérêt général ou à vocation touristique.

L'enseigne est une inscription, forme ou image apposée sur un immeuble et relative à l'activité qui s'y exerce, à l'exclusion des mentions profitant à des tiers, telles que l'indication d'une marque ou de leurs produits.

L'ensemble des publicités et enseignes visibles depuis l'espace public, placées sur un support, une construction ou une installation fixe, sont ainsi visées, à l'exclusion des publicités placées sur des véhicules ou des aéronefs, qui échappent à la matière de l'urbanisme.

III. La réglementation existante

Les dispositifs de publicité et les enseignes font l'objet de permis d'urbanisme à durée limitée en vertu des articles 84 § 1er, 1° et 88 1° de l'ordonnance du 29 août 1991 organique de la planification et de l'urbanisme.

Jusqu'ici, la matière était régie, directement ou indirectement, par plusieurs dispositions à caractère réglementaire ou non.

Parmi celles-ci, figurent, à l'échelle de la Région :

le Plan régional de développement (PRD) (dispositions à valeur indicative : Annexe I, « Lignes de Force », point 6.1.1., p. 82);

l'ordonnance du 4 mars 1993 relative à la conservation du patrimoine immobilier;

les arrêtés royaux des 5 décembre 1957, 8 janvier 1958, 14 décembre 1959 et 1er mars 1960 portant réglementation de l'affichage et de la publicité;

l'arrêté de l'Exécutif de la Région de Bruxelles-Capitale du 26 novembre 1992 relatif aux permis d'urbanisme à durée limitée;

la circulaire n° 007 du 1 octobre 1997 portant instructions concernant la délivrance de permis d'urbanisme à durée limitée pour les dispositifs de publicité et les enseignes.

A l'échelle des communes, on trouve :

les plans particuliers d'affectation du sol et les permis de lotir;

le règlement général sur les bâtisses des quartiers entourant le Square Ambiorix et le Parc du Cinquantenaire;

les règlements communaux d'urbanisme.

C. TITEL VI

I. De doelstellingen van de verordening

Titel VI van de GSV heeft als doel om, voor het Brussels Hoofdstedelijk Gewest, de beginselen te bepalen wat betreft de organisatie van de reclame-inrichtingen en de uithangborden die zichtbaar zijn vanaf de openbare ruimte, en die het stadsbeeld een bepaald karakter geven.

Hij streeft naar een integratie van de reclame in het stedelijk landschap en wil de gezichtshinder vermijden, geheel rekening houdend met de gevolgen van deze sector voor de gewestelijke economie.

Deze titel draagt, door de regels die hij uitvaardigt, bij tot het doel van de Regering om het stedelijk erfgoed te beschermen.

De bescherming van de bewoonbaarheid van de woningen werd eveneens behandeld in sommige bepalingen (bij de uithangborden, inachtneming van een zekere afstand ten aanzien van de mandelige grenzen; verbod van reclame of uithangborden op gehelen of delen van gevelopeningen; verbod van lichtgevende reclame in de buurt van een venster van een woning, ...).

II. Het toepassingsgebied

Titel VI beoogt alle handelingen en werken aangaande de plaatsing van reclame-inrichtingen en uithangborden, met inbegrip van de handelingen en werken van geringe omvang waarvoor geen voorafgaande stedenbouwkundige vergunning vereist is.

Hij is van toepassing op de handelingen en werken die zichtbaar zijn vanaf de openbare ruimte, zelfs wanneer deze zich op een privaat terrein bevinden.

Reclame is gedefinieerd als een opschrift, vorm of beeld, met als doel het publiek te informeren of de aandacht ervan te trekken, met inbegrip van de drager, uitgezonderd de uithangborden en de bewegwijzering voor wegen, plaatsen en toeristische gebouwen of gebouwen van algemeen nut.

Een uithangbord is gedefinieerd als een opschrift, vorm of beeld geplaatst op een onroerend goed en dat betrekking heeft op de activiteit die er uitgeoefend wordt, uitgezonderd de vermeldingen ten gunste van derden, zoals de aanduiding van een merknaam of de producten ervan.

Alle reclameboodschappen en die zichtbaar zijn vanaf de openbare ruimte, en die geplaatst zijn op een drager, een bouwwerk of een vaste inrichting uithangborden worden aldus bedoeld, uitgezonderd de reclameboodschappen op voertuigen of vliegtuigen die niet vallen onder stedenbouw.

III. De bestaande reglementering

Voor de reclame-inrichtingen en de uithangborden is een stedenbouwkundige vergunning van beperkte duur nodig krachtens artikelen 84 § 1, 1° en 88, 1° van de ordonnantie van 29 augustus 1991 houdende organisatie van de planning en de stedenbouw.

Deze materie werd tot op heden al dan niet rechtstreeks geregeld door verscheidene bepalingen met al dan niet verordenende waarde.

Voor het Gewest zijn dit onder meer de volgende bepalingen :

het Gewestelijk Ontwikkelingsplan (GewOP) (richting-gevende bepalingen : Bijlage I, « Krachtlijnen », punt 6.1.1, blz. 82);

de ordonnantie van 4 maart 1993 betreffende de bescherming van het onroerend erfgoed;

de koninklijke besluiten van 5 december 1957, 8 januari 1958, 14 december 1959 en 1 maart 1960 tot regeling van de aanplakking en van de reclame;

het besluit van de Brusselse Hoofdstedelijke Executieve van 26 november 1992 betreffende de stedenbouwkundige vergunningen van beperkte duur;

de omzendbrief nr. 007 van 1 oktober 1997 aangaande de richtlijnen voor de afgifte van stedenbouwkundige vergunningen van beperkte duur voor reclame-inrichtingen en uithangborden.

Op gemeentelijk vlak vindt men :

de bijzondere bestemmingsplannen en de verkavelingsvergunningen;

de algemene bouwverordening voor de wijken rond de Ambiorixsquare en het Jubelpark;

de gemeentelijke stedenbouwkundige verordeningen.

Le PRD. aborde la question dans le cadre du réaménagement des espaces structurants.

Ces dispositions ont toutefois une valeur indicative et ne concernent qu'une partie du territoire régional.

L'ordonnance du 4 mars 1993 n'aborde la question qu'indirectement, et exclusivement sous l'angle de la protection du patrimoine immobilier classé ou inscrit sur la liste de sauvegarde.

Les arrêtés royaux de 1957, 1958, 1959, et 1960 réglementent la publicité et l'affichage dans certains sites et sur certaines voiries publiques (« voies de communication touristiques ») désignés par le Roi.

L'arrêté de l'Exécutif du 26 novembre 1992 ne règle que la durée des permis d'urbanisme délivrés en matière de publicité et d'enseignes.

Les règlements qui existent à l'échelle des communes (PPAS et permis de lotir, règlements communaux d'urbanisme) abordent la matière d'un point de vue essentiellement local.

Il n'existait dès lors pas, au niveau de la Région de Bruxelles-Capitale, de définition claire et univoque de principes à portée réglementaire, qui serait applicable sur tout le territoire en matière de publicité et d'enseignes.

En outre, les interventions ponctuelles des autorités en la matière n'ont pu, à défaut d'approche globale de la question, tenir compte des retombées éventuelles de la réglementation sur l'économie régionale;

Compte tenu de la position de Bruxelles sur le plan international (siège des institutions européennes et de nombreuses autres institutions et organismes internationaux, lieu d'échanges économiques internationaux, centre d'intérêt touristique) et des enjeux économiques liés à la publicité, l'harmonisation des règles existantes et la définition de principes généraux applicables sur tout le territoire sont indispensable;

Pour assurer l'unicité des grands principes applicables à l'échelle de la Région, il convient notamment d'abroger les arrêtés royaux de 1957, 1958, 1959 et 1960, ainsi que la disposition de l'arrêté du 26 novembre 1992, qui concernent les dispositifs de publicité et les enseignes, pour leur substituer un texte unique.

IV. Les principes

II.1. Le contenu

Le Titre VI du RRU complète et précise les principes énoncés par le PRD, dans son volet indicatif, sous l'intitulé « réaménagement des espaces structurants » .

Dans le but de préserver les volumes urbains, le Titre VI prévoit que les dispositifs de publicité et les enseignes doivent s'intégrer dans la ville et ne pas dépasser ou modifier les formes des bâtiments.

Ainsi, la publicité sur pignon ne peut dépasser les limites de celui-ci et doit être parallèle au pignon.

Dans l'espace public, les publicités sont limitées en nombre et en dimension, et doivent répondre à des critères destinés à préserver le paysage urbain.

D'une manière générale, le projet interdit la publicité sur les monuments et sites classés ou inscrits sur la liste de sauvegarde, ainsi que dans leur périmètre de protection, dans les espaces verts et sur les arbres.

Het GewOP brengt de kwestie ter sprake in het raam van de herinrichting van de structurerende ruimten.

Deze bepalingen hebben evenwel een richtinggevende waarde en gelden slechts voor een deel van het gewestelijk grondgebied.

De ordonnantie van 4 maart 1993 haalt de kwestie slechts onrechtstreeks aan en dit enkel via de bescherming van het onroerend erfgoed dat beschermd of op de bewaarlijst ingeschreven is.

De koninklijke besluiten van 1957, 1958, 1959 en 1960 regelen de reclame en de aanplakking op bepaalde plaatsen en openbare wegen (« toeristische verkeerswegen ») die zijn aangeduid door de Koning.

Het besluit van de Executieve van 26 november 1992 regelt slechts de duur van de stedenbouwkundige vergunningen voor reclame en uithangborden.

De bestaande reglementen op gemeentelijk vlak (BBP's en verkavelingsvergunningen, gemeentelijke stedenbouwkun-dige verordeningen) behandelenen de materie voornamelijk op lokaal vlak.

Voor het Brussels Hoofdstedelijk Gewest bestond er derhalve geen duidelijke en uniforme definitie voor de verordenende beginselen die op het hele grondgebied zouden worden toegepast inzake reclame en uithangborden.

Door het plaatselijk optreden van de overheden ter zake kon daarenboven, bij gebrek aan een algemene aanpak van de kwestie, geen rekening worden gehouden met de eventuele gevolgen van de reglementering op de gewestelijke economie;

Rekening houdend met de rol van Brussel op internationaal vlak (zetel van de Europese instellingen en van talrijke andere internationale instellingen en organen, internationale economische markt, toeristisch centrum) en met de economische belangen aangaande de reclame, is het onontbeerlijk de bestaande normen op elkaar af te stemmen en de algemene beginselen voor het hele grondgebied vast te leggen;

Om de hoofdbeginselen voor het Gewest in een geheel te gieten, is het met name aangewezen over te gaan tot de opheffing van de koninklijke besluiten van 1957, 1958, 1959 en 1960, van de bepaling van het besluit van 26 november 1992 betreffende de reclame-inrichtingen en de uithangborden en deze te vervangen door één tekst.

IV. De beginselen

II.1. De inhoud

Titel VI van de GSV vult de door het GewOP, in het richtinggevend luik, onder de titel « herinrichting van de structurerende ruimten » aangehaalde beginselen aan en verduidelijkt deze.

Met het oog op de bescherming van de stadsvolumes voorziet Titel VI dat de reclame-inrichtingen en de uithangborden moeten passen in de stad en de vormen van de gebouwen niet mogen overschrijden noch wijzigen.

Reclame op een topgevel mag aldus de uiteinden ervan niet overschrijden en moet gelijk lopen met de topgevel.

In de openbare ruimte zal de reclame beperkt zijn in aantal en grootte en moet ze voldoen aan criteria voor het behoud van het stedelijk landschap.

Het ontwerp verbiedt, in de regel, reclame op beschermde of op de bewaarlijst ingeschreven monumenten of landschappen, evenals in hun beschermingsperimeter, in de groene ruimten en op bomen.

D'autre part, le titre VI réserve une place particulière à la publicité événementielle.

En ce qui concerne les enseignes, le règlement distingue quatre types d'enseignes :

les enseignes placées parallèlement à une façade ou un pignon;

les enseignes placées perpendiculairement à une façade;

les enseignes sur les toitures ou terrasses en tenant lieu;

les enseignes sur pied ou scellées dans le sol.

Pour chacune de ces catégories d'enseignes, le titre VI formule des règles essentiellement destinées à favoriser l'intégration harmonieuse des enseignes dans la ville (que ce soit au regard des proportions du bâtiment sur lesquelles elles sont apposées, ou au regard de la typologie du quartier) et à préserver l'habitat.

Le titre VI contient également des règles organisant le placement d'enseignes ou de publicités temporaires, tels les panneaux immobiliers, panneaux de chantier ou chevalets.

Ces règles poursuivent les mêmes objectifs que celles relatives aux enseignes.

II.2. Les zones du territoire régional

La réglementation est adaptée aux fonctions que remplit chaque quartier : les mêmes mesures ne se justifient pas dans un quartier commerçant, par exemple, ou dans un périmètre d'intérêt culturel, historique, esthétique ou d'embellissement selon le PRD ou le Plan Régional d'Affectation du Sol (PRAS);

A cet effet, le Titre VI module graduellement la réglementation en fonction de quatre zones du territoire régional, dans lesquelles les prescriptions vont du plus restrictif au plus souple :

1° La zone interdite;

2° La zone restreinte;

3° La zone générale;

4° La zone élargie.

La zone interdite comprend notamment la plupart des voies de communication touristiques au sens des arrêtés royaux de 1957, 1958, 1959, et 1960 et les voiries longeant ou traversant des espaces verts, à l'exception des enseignes situées dans les liserés de noyau commercial du PRAS;

Dans cette zone, la publicité n'est pas autorisée et les enseignes sont plus étroitement réglementées;

La zone restreinte comprend les périmètres d'intérêt culturel, historique, esthétique ou d'embellissement selon le PRD et le PRAS, à l'exception des enseignes situées dans les liserés de noyau commercial selon le PRAS;

Cette zone se distingue des deux autres zones où la publicité est autorisée (la zone générale et la zone élargie) par des critères quantitatifs (exemple : diminution du nombre de panneaux par unité de surface, diminution de la surface unitaire) ou qualitatifs (exemple : placer les dispositifs à 0.5 mètre de la limite du pignon);

La zone générale couvre tout le territoire de la Région qui n'est pas concerné par les trois autres zones et, pour les enseignes, les liserés de noyau commercial selon le projet de PRAS;

La zone élargie comprend les parties du territoire à caractère industriel ou mixte;

La zone élargie obéit aux mêmes principes de bon aménagement que la zone générale, avec des différences d'ordre quantitatif : le nombre de panneaux autorisés par unité de surface est plus élevé, la surface unitaire est plus grande. D'un point de vue qualitatif, les panneaux publicitaires sont autorisés sur les terrains non bâtis, ce qui n'est pas le cas en zone générale;

Titel VI houdt voorts een bijzondere plaats vrij voor gelegenheidsreclame.

Wat betreft de uithangborden, onderscheidt de verordening vier soorten uithangborden :

de uithangborden die gelijklopen met een gevel of topgevel;

de uithangborden die haaks op de gevel staan;

de uithangborden op daken of dakterrassen ervan;

de uithangborden op een voet of in de grond vastgemaakt.

Voor elk van deze categorieën van uithangborden bepaalt titel VI regels die in hoofdzaak dienen voor de harmonieuze integratie van de uithangborden in de stad (hetzij ten aanzien van de verhoudingen van het gebouw waarop ze zijn aangebracht of ten aanzien van het type wijk) en voor de bescherming van de woonomgeving.

Titel VI bevat eveneens normen voor de plaatsing van tijdelijke uithangborden of reclame, zoals vastgoed- en werfpanelen of schragen.

Deze normen streven dezelfde doelstellingen na als deze voor de uithangborden.

II.2. De gebieden van het gewestelijk grondgebied

De reglementering is aangepast aan de functies die elke wijk vervult : zelfde maatregelen zijn niet verantwoord in een winkelbuurt, bijvoorbeeld, of in een perimeter van cultureel, historisch of esthetisch belang of voor stadsverfraaiing, zoals bedoeld in het GewOP of het Gewestelijk Bestemmingsplan (GBP);

Titel VI past de reglementering daartoe stelselmatig aan in functie van de vier gebieden van het gewestelijk grondgebied, waarin de voorschriften van zeer beperkend tot zeer soepel gaan;

1° het verboden gebied;

2° het beperkt gebied;

3° het algemeen gebied;

4° het uitgebreid gebied.

Het verboden gebied omvat onder meer het merendeel van de toeristische verkeerswegen in de zin van de koninklijke besluiten van 1957, 1958, 1959 en 1960 en de wegen langsheen of doorheen de groene ruimten, met uitzondering van de uithangborden in de linten voor handelskernen van het GBP;

Reclame is in dit gebied verboden en de uithangborden zijn sterk gereglementeerd;

Het beperkt gebied omvat volgens het GewOP en het GBP de perimeters van cultureel, historisch of esthetisch belang of voor stadsverfraaiing, uitgezonderd van de uithangborden die volgens het GBP in linten voor handelskernen liggen;

Dit gebied onderscheidt zich door kwantitatieve criteria (bijvoorbeeld : vermindering van het aantal panelen per oppervlakte-eenheid, vermindering van de oppervlakte per eenheid of door kwalitatieve criteria (bijvoorbeeld : inrichtingen plaatsen op 0.5meter van het uiteinde van de topgevel) van de andere twee gebieden waar reclame wel toegelaten is;

Het algemeen gebied beslaat het hele grondgebied van het Gewest dat niet tot de andere drie gebieden behoort en, wat betreft de uithangborden, de linten voor handelskernen van het ontwerp van GBP;

Het uitgebreid gebied omvat de delen van het grondgebied met een industrieel of gemengd karakter;

Het uitgebreid gebied hanteert dezelfde principes qua goede aanleg als het algemeen gebied, met verschillen van kwantitatieve aard : het aantal toegelaten panelen per oppervlakte-eenheid ligt hoger, de oppervlakte per eenheid ligt hoger. Kwalitatief gezien zijn reclamepanelen toegelaten op niet-bebouwde terreinen, hetgeen niet het geval is in het algemeen gebied;

D. LE TITRE VII

I. Les objectifs de la réglementation

Le bon aménagement des espaces publics est essentiel pour le développement harmonieux de la ville.

Le plan régional de développement prévoit cet aménagement suivant deux axes :

Le réaménagement des espaces structurants;

La spécialisation des voiries.

Il comporte également diverses recommandations pour aboutir « au bon aménagement des lieux », comme la mise en oeuvre des conseils du « Manuel des espaces publics ».

Sur base du PRD, l'objectif du titre VII est d'imposer des règles de base minimales à respecter pour que la voirie soit correctement aménagée au bénéfice de tous les usagers. Le titre VII ne constitue donc pas un nouveau catalogue de conseils et recommandations ni un manuel ou code de bonne pratique pour les concepteurs des espaces publics.

II. Le champ d'application

Le titre VII s'applique aux actes et travaux en voirie, soit les voies terrestres destinées à la circulation du public, soumis à permis d'urbanisme, à l'exclusion des voies de chemins de fer.

Le contrôle de la mise en oeuvre des règles de bon aménagement de la voirie est en effet principalement effectué lors de la délivrance des permis d'urbanisme. Dans le permis, des dérogations motivées peuvent être données lorsque les circonstances locales l'imposent.

Par ailleurs, un nombre important de travaux de minime importance en voirie sont dispensés de permis d'urbanisme par l'arrêté du Gouvernement du 11 janvier 1996 et ne sont dès lors pas soumis à contrôle. Dans leur grande majorité, ces petits travaux sont bénéfiques pour l'aménagement des espaces publics et il ne convient pas de freiner la réalisation de ces améliorations en imposant l'obtention de permis d'urbanisme. Il doit toutefois être constaté que certains travaux de minime importance comportent des éléments qui nuisent à la qualité de l'espace public. Le titre VII s'applique également à ces actes et travaux.

Suivant les dispositions de l'article 4 de l'arrêté du 11 janvier 1996, les actes et travaux de minime importance en voirie ne sont dispensés du permis d'urbanisme que s'ils n'impliquent aucune dérogation à des dispositions légales et réglementaires. Dès lors, si ces actes et travaux respectent les prescriptions du titre VII, ils restent dispensés de permis d'urbanisme et peuvent être exécutés sans formalités.

En revanche, les actes et travaux de minime importance qui ne respectent pas les prescriptions de ce titre, même pour des motifs valables, ne sont pas dispensés de permis d'urbanisme. Leur éventuelle réalisation, avant l'obtention d'un permis d'urbanisme qui autorisait explicitement les dérogations qui s'imposent au vu des circonstances locales, serait constitutive d'infraction.

III. La réglementation existante

Il n'y a actuellement aucune réglementation générale relative à l'aménagement de la voirie, de ses accès et de ses abords, prise en application de l'ordonnance du 29 août 1991 organique de la planification et de l'urbanisme.

D. TITEL VII

I. Doelstellingen van de regelgeving

De goede aanleg van de openbare ruimten is essentieel voor de evenwichtige ontwikkeling van de stad.

Het gewestelijk ontwikkelingsplan ziet deze aanleg op basis van twee assen :

de herinrichting van de structurerende ruimten;

de specialisatie van de wegen.

Het geeft eveneens een reeks aanbevelingen voor de « goede plaatselijke aanleg » door bijvoorbeeld rekening te houden met de adviezen uit het « Handboek van de openbare ruimten ».

Titel VII wil, op basis van het GewOP, minimale basisregels opleggen die in acht moeten worden genomen opdat de weg juist zou worden aangelegd voor alle weggebruikers. Deze titel is dus geen nieuwe catalogus met adviezen en aanbevelingen noch een handboek of gebruiksaanwijzing voor de inrichters van de openbare ruimten.

II. Toepassingsgebied

Titel VII is van toepassing op de handeling en werken aan de wegen, dit wil zeggen de landwegen die dienen voor het verkeer van personen, met uitzondering van de spoorwegen, waarvoor een stedenbouwkundige vergunning vereist is.

De controle op de uitvoering van de regels voor de goede aanleg der wegen gebeurt immers in hoofdzaak bij de afgifte van de stedenbouwkundige vergunningen. In de vergunning kunnen met redenen omklede afwijkingen worden toegestaan wanneer de plaatselijke omstandigheden dit noodzakelijk maken.

Voorts zijn een groot aantal werken van geringe omvang vrijgesteld van een stedenbouwkundige vergunning bij het besluit van de Regering van 11 januari 1996 en zijn dus niet aan controle onderworpen. Deze kleine werken komen voor het overgrote deel ten goede van de inrichting van de openbare ruimten en het is niet aangewezen om deze aanpassingen af te remmen door een stedenbouwkundige vergunning op te leggen. Er wordt evenwel vastgesteld dat sommige werken van geringe omvang in zekere mate niet ten goede komen van de kwaliteit van de openbare ruimte. Titel VII is eveneens van toepassing op deze handelingen en werken..

Overeenkomstig de bepalingen van artikel 4 van het besluit van 11 januari 1996 zijn de handelingen en werken van geringe omvang aan wegen immers enkel vrijgesteld van een stedenbouwkundige vergunning als deze niet afwijken van de wettelijke en reglementaire bepalingen. Als de handelingen en werken de voorschriften van titel VII naleven, blijven ze vrijgesteld van een stedenbouwkundige vergunning en kunnen ze zonder verdere vormvereisten worden uitgevoerd.

De handelingen en werken van geringe omvang die de voorschriften van deze titel daarentegen niet naleven, zelfs als er een geldige reden voor is, zijn onderworpen aan een stedenbouwkundige vergunning. Worden deze uitgevoerd vóór de afgifte van een stedenbouwkundige vergunning waarin uitdrukkelijk toelating gegeven wordt voor de afwijkingen die omwille van de plaatselijke omstandigheden noodzakelijk zijn, dan zijn deze in overtreding.

III. De bestaande regelgeving

Thans bestaat er nog geen enkele algemene regelgeving voor de aanleg van de wegen, de toegang ernaar en de omgeving ervan, genomen met toepassing van de ordonnantie van 29 augustus 1991 houdende organisatie van de planning en de stedenbouw.

Toutefois, l'arrêté royal du 21 octobre 1985 édictant un règlement général sur la bâtisse relatif à l'aménagement des voies piétonnes, s'applique aux voiries de la Région de Bruxelles-Capitale. La plus grande partie des dispositions de cet arrêté, qui est dès lors abrogé, est reprise dans le titre VII.

L'arrêté ministériel du 12 août 1982 fixant pour la région bruxelloise les conditions d'accessibilité à tous les usagers des voies de circulation piétonnières faisant l'objet de subventions aux communes, a pour objet d'imposer aux communes d'adapter leurs trottoirs pour en faciliter l'accès aux personnes à mobilité réduite, lors de travaux bénéficiant de subsides régionaux. Les dispositions de cet arrêté, qui est abrogé, sont reprises dans ce titre et s'imposent désormais à tous les travaux aux trottoirs, qu'ils soient subsidiés ou non.

IV. Le contenu

Section 1ère. — Généralités

Un bon aménagement de la voirie nécessite une réflexion sur les objectifs de l'aménagement. L'article 3 détermine le cadre de cette réflexion. L'autorité compétente en matière de permis d'urbanisme doit prendre en compte les termes de cet article dans la motivation d'une décision d'octroi ou de refus de permis d'urbanisme.

Section 2. — Le cheminement piéton

Les dispositions de l'article 4 sont reprises de l'arrêté du 21 octobre 1985 et visent à assurer un minimum de confort et de sécurité aux piétons en dégageant, sur les trottoirs, un cheminement libre de tout obstacle.

L'article 5 fixe la hauteur maximale des bordures, bien que des valeurs plus faibles soient généralement recommandables. Dans certains quartiers anciens du centre ville ou dans quelques rares cas où les circonstances locales du relief l'imposent, l'aménagement d'un escalier entre le trottoir et la chaussée est imposé pour éviter des bordures plus hautes que 0,18 m.

L'article 6 vise à assurer le confort et la sécurité des piétons lorsqu'ils doivent traverser la chaussée dans une traversée piétonne balisée suivant les dispositions du code de la route. Cet article tend à éviter l'imposition de détours aux piétons bien qu'il ne soit pas toujours possible ni souhaitable d'assurer un cheminement en parfaite ligne droite.

La profondeur des élargissements de trottoir est limitée à 1,70m. En effet, l'élargissement du trottoir aux coins des carrefours est une excellente méthode pour améliorer la visibilité du piéton qui entame sa traversée, mais une trop grande avancée de cet élargissement dans la chaussée gène la trajectoire naturelle du cycliste.

Les dispositions concernant la transition entre le trottoir et la chaussée ont pour objectif d'assurer un accès au trottoir aux personnes à mobilité réduite et trouvent leur origine dans le contenu de l'arrêté ministériel du 12 août 1982.

L'objectif des dispositions de l'article 7 est d'uniformiser l'aspect des trottoirs au droit des accès carrossables aux immeubles riverains et d'assurer le confort de la marche en imposant le maintien du niveau général du trottoir, tout en autorisant un aménagement qui garantit l'accessibilité de l'entrée carrossable aux véhicules automobiles.

Het koninklijk besluit van 12 oktober 1985 houdende de uitvaardiging van een algemene bouwverordening betreffende de aanleg van de voetgangerswegen is evenwel van toepassing op de wegen in het Brussels Hoofdstedelijk Gewest. Het overgrote deel van de bepalingen van dit besluit, dat derhalve is opgeheven, is overgenomen in titel VII.

Het ministerieel besluit van 12 augustus 1982 tot vaststelling, voor het Brussels Gewest, van de voorwaarden voor de toegankelijkheid voor alle weggebruikers van de voetgangerswegen die door de gemeenten worden gesubsidieerd, heeft als doel de gemeenten te verplichten hun trottoirs aan te passen om de toegankelijkheid voor de personen met beperkte mobiliteit tijdens door het gewest gesubsidieerde werken te vergemakkelijken. De bepalingen van dit besluit, dat is opgeheven, zijn overgenomen in de titel en zijn voortaan verplicht voor alle werken aan trottoirs, of deze nu gesubsidieerd zijn of niet.

IV. De inhoud

Afdeling 1. — Algemeen

Voor een goede aanleg van de wegen dient eerst gekeken te worden naar de doelstellingen van deze aanleg. Artikel 3 bepaalt hiervan het kader. De overheid die de stedenbouwkundige vergunningen uitreikt moet in haar motiviatie rekening houden met de inhoud van dit artikel wanneer zij een stedenbouwkundige vergunning uitreikt of weigert.

Afdeling 2. — Voetgangersweg

De bepalingen van artikel 4 zijn overgenomen uit het besluit van 21 oktober 1985 en streven naar een minimum aan comfort en veiligheid voor de voetgangers door de trottoirs vrij van hindernissen te maken.

Artikel 5 bepaalt de maximumhoogte van de stoepranden, hoewel betrouwbaardere waarden doorgaans aanbevolen zijn. In sommige oude wijken van het stadscentrum of in enkele zeldzame gevallen waar het reliëf dit noodzakelijk maakt, is een trap tussen het trottoir en de rijweg verplicht zodat de stoepranden niet hoger zijn dan 0,18m.

Artikel 6 zorgt voor het comfort en de veiligheid van de voetgangers die de rijweg moeten oversteken op een zebrapad dat is aangeduid volgens de bepalingen van het verkeersreglement. Het wil tevens omleggingen voor voetgangers vermijden, maar het is niet altijd mogelijk of wenselijk om een perfect rechte weg te hebben.

De verbreding van het trottoir is beperkt tot 1,70m. De verbreding van het trottoir op de hoeken van kruispunten is immers een uitstekende methode om het zicht van de voetganger die gaat oversteken te verbeteren, maar een te grote verbreding op de rijweg hindert het normale traject van de fietser.

De bepalingen aangaande de overgang tussen het trottoir en de rijweg hebben als doel de toegang naar het trottoir te verzekeren voor personen met beperkte mobiliteit en vinden hun oorsprong in de inhoud van het ministerieel besluit van 12 augustus 1982.

De bepalingen van artikel 7 hebben als doel de trottoirs langs de berijdbare opritten naar de onroerende goederen van de buurtbewoners uniform te maken en te zorgen dat de doorgang van voetgangers comfortabel verloopt; het trottoir moet op zijn zelfde niveau behouden, waarbij de aanleg de bereikbaarheid van de berijdbare opritten voor autovoertuigen garandeert.

Section 3. — Les dispositifs ralentisseurs

L'article 8 a pour objectif de ramener les dispositifs ralentisseurs non conformes au code de la route et au code du gestionnaire dans le champ de la réglementation urbanistique. En effet, ces dispositifs étant dispensés du permis d'urbanisme, il n'y a pas d'infraction à la réglementation urbanistique pour un dispositif non conforme à la réglementation de la police de la circulation routière s'il ne déroge pas en même temps à une disposition d'un règlement d'urbanisme. Cet article synchronise donc les infractions à deux réglementations dont les champs d'application sont différents.

L'article 8 concerne également la localisation des dispositifs ralentisseurs de vitesse et la qualité de leur aménagement, deux domaines qui entrent dans le champ d'application de la réglementation urbanistique.

Section 4. — Les deux-roues légers

Le titre VII ne vise pas à réglementer la réalisation des aménagements pour les deux-roues légers. Le concepteur d'un tel aménagement consultera à cet effet les publications en la matière de l'Institut belge de la sécurité routière.

En ce qu'il vise les deux-roues légers, le titre VII a essentiellement pour objectif de protéger les pistes cyclables contre le placement d'obstacles tels que signalisation routière ou de direction, poteaux d'éclairage, armoires des concessionnaires, etc., tout en autorisant une borne centrale aux accès, si nécessaire pour la protection de la piste contre les voitures en circulation ou en stationnement. Il en résulte que tout obstacle posé dans une piste cyclable est en infraction s'il ne fait pas l'objet d'un permis d'urbanisme avec dérogation motivée.

Cette section traite également de la réinsertion des deux-roues dans le trafic général à la fin d'une piste cyclable. Cette réinsertion est en effet dangereuse si l'aménagement de la transition n'est pas correctement conçu. Il est également imposé que le passage de la chaussée à la piste en trottoir se fasse sans la moindre discontinuité verticale.

Section 5. — Le stationnement

L'imposition du positionnement du filet d'eau entre la zone de stationnement et la chaussée vise à faciliter le nettoyage de ce filet d'eau et des avaloirs, qui sont peu accessibles lorsqu'ils sont situés le long du trottoir.

Lorsque le stationnement est organisé perpendiculairement ou en épis le long d'un trottoir, il est fréquent qu'un automobiliste négligeant avance trop son véhicule et empiète ainsi sur le cheminement des piétons tel que défini à l'article 4. L'article 14 prévoit la protection du cheminement par un dispositif anti-stationnement.

Dans la mesure où les dispositifs anti-stationnement les plus divers se multiplient dans l'espace public, l'article 15 a pour objectif de réglementer l'aménagement de ces dispositifs pour en réduire l'impact visuel tout en conservant leur efficacité contre le stationnement abusif.

Section 6. — Les transports en commun

L'article 16 vise à imposer comme norme, l'aménagement des arrêts type de la STIB avec suppression locale du stationnement, élargissement du trottoir, rehaussement de la bordure et pose d'un abri destiné à protéger les voyageurs contre les intempéries.

L'article 17 vise à améliorer la sécurité des deux-roues. Lorsque des voies de trams sont établies dans une voirie étroite, les cyclistes sont souvent amenés à rouler entre les voies de tram. Ils entravent de ce fait l'avancement des voitures et subissent une pression pour se ranger le long du trottoir et permettre ainsi aux voitures de les dépasser. Cette manoeuvre ne peut se faire en sécurité que s'il existe une distance de 0,80 m entre la voie de tram et la bordure du trottoir. Si les circonstances locales ne permettent pas d'assurer cette largeur, une dérogation peut être accordée par permis.

Afdeling 3. — Snelheidsbeperkende voorzieningen

Artikel 8 moet ervoor zorgen dat de snelheidsbeperkende voorzieningen die niet conform het verkeersreglement en het reglement van de beheerder zijn, in de stedenbouwkundige regelgeving worden ingevoegd. Gezien deze voorzieningen inmers vrijgesteld zijn van een stedenbouwkundige vergunning, is er geen inbreuk op de stedenbouwkundige regelgeving voor een voorziening die niet conform het reglement van de politie op het wegverkeer is als deze terzelfdertijd ook niet afwijkt van een bepaling uit de stedenbouwkundige verordening. Dit artikel synchroniseert dus de inbreuken op twee regelgevingen met een verschillend toepassingsgebied.

Artikel 8 heeft eveneens betrekking op de ligging van de snelheidsbeperkende voorzieningen en de kwaliteit van hun aanleg, twee domeinen die tot het toepassingsgebied van de stedenbouwkundige verordening behoren.

Afdeling 4. — Lichte tweewielers

Titel VII is geen norm die moet worden gevolgd voor de uitvoering van voorzieningen voor lichte tweewielers. De bedenker van een dergelijke voorziening zal zich hiervoor baseren op de publicaties van het Belgisch Instituut voor Verkeersveiligheid.

Wat betreft de tweewielers heeft Titel VII als doel de fietspaden te beschermen tegen de plaatsing van hindernissen zoals verkeerstekens of wegwijzers, verlichtingspalen, kasten van concessiehouders, enz.; hierbij wordt een centrale zuil geplaatst aan de paden als bescherming tegen rijdende of stilstaande voertuigen. Dit heeft als gevolg dat iedere hindernis op een fietspad een overtreding vormt als hiervoor geen stedenbouwkundige vergunning met een gemotiveerde afwijking is uitgereikt.

Dit deel gaat tevens over de invoeging van de tweewielers in het algemeen verkeer op het einde van een fietspad. Deze invoeging is gevaarlijk als de overgang niet correct gebeurt Het is ook verplicht dat de overgang van de rijweg naar het trottoir moet gebeuren zonder enig hoogteverschil.

Afdeling 5. — Parkeren

De verplichte ligging van de afvoergoot tussen de parkeerstrook en de rijweg gebeurt met het oog op de gemakkelijkere reiniging van deze afvoergoot en de straatkolken, die minder goed bereikbaar zijn indien ze gelegen zijn langs het trottoir.

Bij schuin of loodrecht parkeren langs een trottoir gebeurt het vaak dat een onachtzame bestuurder zijn voertuig te ver naar voren rijdt en zo komt te staan op het zebrapad, zoals beschreven in artikel 4. Artikel 14 voorziet in de bescherming van de voetgangersweg aan de hand van een anti-parkeervoorziening.

De meest verscheidene anti-parkeervoorzieningen duiken op in de openbare ruimte. Artikel 15 wil de plaatsing van deze voorzieningen reglementeren om de gevolgen ervan op de zichtbaarheid te beperken; ze moeten evenwel een doeltreffend middel blijven vormen tegen foutief parkeren.

Afdeling 6. — Openbaar vervoer

Artikel 16 handelt over de aanleg van haltes zoals voor de MIVB, met plaatselijke onderbreking van de parkeerstrook, een verbreding van het trottoir, de ophoging van de stoeprand en de plaatsing van een wachthuisje voor de reizigers ter bescherming tegen het slechte weer.

Artikel 17 streeft naar een grotere veiligheid van de tweewielers. Wanneer er tramsporen lopen in een smalle weg, dan moeten de fietsers vaak tussen de sporen rijden. Hierdoor houden ze het verkeer op en komen ze onder druk te staan om af te stappen aan het trottoir en de voertuigen voorbij te laten rijden. Dit manoeuver kan enkel maar veilig gebeuren als de afstand tussen het tramspoor en de stoeprand van het trottoir 0.80m bedraagt. Als door de plaatselijke omstandigheden deze breedte niet haalbaar is, kan via een vergunning een afwijking worden toegestaan.

Section 7. — Les arbres de grande taille

Les arbres de plus de 6 m en voirie ont une grande valeur esthétique et jouent un rôle important dans la préservation de la flore en ville. Il est donc nécessaire d'en déterminer les conditions minimales d'implantation (art. 18), de soin à leur plantation (art. 19) et de protection (art. 20), en vue d'assurer un développement correct de ces arbres.

Les arbres de plus petite taille ne sont pas soumis à réglementation, dans la mesure où l'expérience démontre que les gestionnaires de voirie parviennent à planter de petits arbres en trottoir dans des conditions très difficiles. Ces petits arbres se développent généralement correctement et ont un effet décoratif important. Il n'est dès lors pas opportun de fixer des règles contraignantes susceptibles de freiner la plantation de ces petits arbres en trottoir.

Section 8. — La signalisation

Le code de la route et le code du gestionnaire déterminent les dimensions minimales et les conditions particulières de placement de la signalisation routière. Les dispositions de ces réglementations laissent toutefois un certain degré de liberté à l'autorité gestionnaire de la voirie.

Dans la mesure où les objets ancrés dans le sol ou dans un immeuble qui matérialisent la signalisation routière sont soumis à la réglementation urbanistique, les dispositions de cette section ont pour objectif d'améliorer l'esthétique urbaine en imposant des règles qui doivent être appliquées en utilisant l'espace de liberté laissé par le code de la route et le code du gestionnaire.

En ce qui concerne la signalisation de direction, l'objectif poursuivi est d'inciter les gestionnaires de la voirie à adopter un plan d'ensemble de cette signalisation sur l'ensemble des voiries dont ils ont la gestion. Tant que ce plan n'est pas adopté, toute pose de signalisation de direction est soumis à permis d'urbanisme.

Section 9. — Le mobilier urbain

L'article 24 vise à sauvegarder la sécurité et le confort des usagers de la voirie lors de l'installation du mobilier urbain, notamment par l'imposition d'une distance minimale depuis le bord de la chaussée, pour éviter des contacts avec les véhicules.

L'article 25 a pour objectif de contraindre les concessionnaires de la voirie à respecter quelques dispositions minimales en vue de protéger l'esthétique urbaine, lors de l'installation de ce mobilier.

Section 10. — L'éclairage

Outre son rôle dans la sécurité publique, l'éclairage des espaces publics est de plus en plus perçu comme un moyen d'améliorer l'image de la ville. L'imposition d'une hauteur de feu de 9 m maximum vise à fixer comme norme les recommandations du « Manuel des espaces publics » et du « Plan lumière » adoptés par la Région. Si un éclairage public plus élevé devait se justifier dans des cas particuliers, celui-ci fera l'objet d'une dérogation motivée dans le cadre d'un permis d'urbanisme.

Section 11. — Décorations événementielles

Suivant la définition de l'article 2, la décoration événementielle n'est le support d'aucune publicité, auquel cas elle est définie comme publicité événementielle et est soumise aux dispositions du titre VI. L'exemple type de décoration événementielle est la décoration de fin d'année, qui, en application de l'article 27, est autorisée du 25 novembre au 16 janvier.

Afdeling 7. — Hoogstammige bomen

Bomen hoger dan 6m langs de weg hebben een esthetische waarde en spelen een belangrijke rol in het behoud van de flora in de stad. Het is dus noodzakelijk hiervoor de minimumvoorwaarden te bepalen voor de planting ervan (art. 18), de verzorging van deze planting (art. 19) en de bescherming ervan (art. 20) zodat deze bomen op een juiste wijze groeien.

Kleinere bomen worden niet aangehaald in de regelgeving, omdat de ervaring heeft geleerd dat de wegbeheerders erin slagen kleine bomen op het trottoir te planten in zeer moeilijke omstandigheden. Deze kleine bomen kennen over het algemeen een normale groei en hebben een grote decoratieve waarde. Daarom is het niet aangewezen beperkende regels op te leggen die de planting van deze kleine bomen op de trottoirs kunnen afremmen.

Afdeling 8. — Wegbebakening

Het verkeersreglement en het reglement van de wegbeheerder bepalen de minimumafmetingen en de bijzondere voorwaarden voor de plaatsing van verkeerstekens. De bepalingen van deze reglementen geven de overheid die de weg beheert vaak een zekere vrijheid.

De voorwerpen die zijn vastgemaakt in de grond of op gebouwen en waarop de verkeerstekens komen, zijn onderworpen aan de stedenbouwkundige regelgeving. Het doel van deze bepalingen is te zorgen voor meer fraaiheid in de stad aan de hand van regels die de vrijheidsmarge in het verkeersreglement en het reglement van de beheerder opvullen.

Wat betreft de bewegwijzering, wil men hier de wegbeheerders een algemeen plan laten aannemen voor de bewegwijzering op alle wegen die onder hun beheer vallen. Zolang dit plan niet is aangenomen, is voor de plaatsing van bewegwijzering een stedenbouwkundige vergunning nodig.

Afdeling 9. — Stadsmeubilair

Artikel 24 streeft naar het behoud van de veiligheid en het comfort van de weggebruikers bij de plaatsing van stadsmeubilair, met name door de oplegging van een minimumafstand vanaf de rand van de rijweg zodat contact met de voertuigen vermeden wordt.

Met artikel 25 wil men de wegbeheerders verplichten enkele minimumbepalingen in acht te nemen voor de bescherming van de stedelijke esthetiek bij de plaatsing van dit meubilair.

Afdeling 10. — Verlichting

De verlichting dient niet enkel voor de openbare veiligheid, maar wordt ook meer en meer gezien als een middel om het imago van de stad te verbeteren. Met de verplichte maximumhoogte van 9m voor de lichten wil men de aanbevelingen uit het « Handboek van de openbare ruimten » en van het « Lichtplan », die door het Gewest zijn goedgekeurd, als norm hanteren. In sommige gevallen is een grotere hoote verantwoord, maar dit kan enkel via een gemotiveerde afwijking in een stedenbouwkundige vergunning toegestaan worden.

Afdeling 11. — Gelegenheidsdecoratie

Volgens de definitie uit artikel 2 is de gelegenheidsdecoratie niet de drager van reclame; in dit geval is ze gedefinieerd als gelegenheidsreclame onderworpen aan de bepalingen uit titel VI. Bij dit soort gelegenheidsdecoratie hoort bijvoorbeeld de eindejaarsdecoratie die krachtens artikel 27 toegelaten is van 25 november tot 16 januari.

II. MOTIVATION

A. LE REGLEMENT REGIONAL ET LES TITRES I A V

I. Remarques générales

Considérant que dans le projet d'arrêté transmis au Conseil d'Etat, le Gouvernement exposait qu'il avait estimé que les avis des conseils communaux transmis en dehors du délai de trente jours prévu à l'article 165, § 2, alinéa 2, de l'ordonnance du 29 août 1991, devaient être réputés favorable;

Considérant que dans son avis, le Conseil d'Etat estime au contraire que l'article 165, § 2, alinéa 2, de l'ordonnance du 29 août 1991 organique de la planification et de l'urbanisme est rédigé en ce sens que les avis doivent uniquement être émis dans le délai de trente jours et transmis dans un délai raisonnable; qu'en conséquence les avis des Communes de Auderghem, Schaerbeek et Watermael-Boitsfort auraient dû être pris en considération;

Considérant que le Gouvernement a dès lors tenu compte de ces avis;

Considérant que dans son avis, le Conseil d'Etat pose la question de la transmission des avis de ces trois communes à la Commission régionale de développement (ci-après, la Commission);

Alors que ces avis ont bien été transmis; qu'il n'est pas permis d'en douter dans la mesure où d'une part, la correspondance du 2 avril de la Commission stipule avoir reçu le dossier complet le 27 janvier 1999 et d'autre part, l'avis même de la Commission (tant l'avis unilingue transmis le 25 février 1999 que l'avis bilingue transmis le 22 avril 1999) vise expressément les avis des communes de Auderghem, Schaerbeek et Watermael-Boitsfort;

Considérant que dans le projet d'arrêté transmis au Conseil d'Etat, le Gouvernement exposait qu'il avait estimé que l'avis de la Commission devait être considéré comme favorable dans la mesure où la version bilingue et signée de l'avis n'avait pas été transmise dans le délai de trente jours prévu à l'article 165, § 2, alinéa 3, de l'ordonnance du 29 août 1991;

Considérant que dans son avis, le Conseil d'Etat estime, au contraire que l'article 165, § 2, alinéa 3, de l'ordonnance du 29 août 1991 organique de la planification et de l'urbanisme est rédigé en ce sens que l'avis doit uniquement être émis dans le délai de trente jours en sorte que la version bilingue et signée de cet avis peut être transmise ultérieurement, dans un délai raisonnable; que tel est bien le cas en l'espèce, la version bilingue signée de l'avis ayant été transmise le 2 avril 1999;

Considérant que, comme il ressort de la motivation qui suit, le Gouvernement a dès lors tenu compte de cet avis;

Considérant que dans le projet d'arrêté transmis au Conseil d'Etat, le Gouvernement exposait qu'il n'avait pas donné suite aux propositions de modifications substantielles émanant des conseils communaux et n'aurait pu le faire, au vu de la jurisprudence du Conseil d'Etat, dans la mesure où ces propositions n'étaient pas la conséquence logique ou nécessaire d'une réclamation émise lors de l'enquête publique;

Considérant que le Conseil d'Etat estime que la jurisprudence de la Haute juridiction administrative doit être comprise en ce sens que le Gouvernement peut donner suite aux propositions de modifications substantielles émanant des conseils communaux mais que dans cette hypothèse, une nouvelle enquête publique doit être organisée;

Considérant que le Gouvernement a dès lors exposé, comme il ressort de la motivation qui suit, les raisons pour lesquelles ces propositions n'ont pas été suivies;

Considérant que la Commission déplore que le Gouvernement se soit contenté de remettre formellement à l'enquête les versions originales des Titres I à VI, plutôt que les versions corrigées et mûries du projet de règlement telles qu'elles ont été amendées en fonction de nombreux avis et remarques formulées lors de la première enquête publique;

II. MOTIVATIE

A DE GEWESTELIJKE VERORDENING EN TITELS I TOT V

I. Algemene opmerkingen

Overwegende dat de Regering in het aan de Raad van State verstuurde ontwerpbesluit van oordeel was dat de adviezen van de gemeenteraden die zijn uitgebracht buiten de termijn van dertig dagen bedoeld in artikel 165, § 2, tweede lid, van de ordonnantie van 29 augustus 1991, gunstig geacht zouden moeten worden;

Overwegende dat de Raad van State in zijn advies daarentegen van oordeel is dat artikel 165, § 2, tweede lid, van de ordonnantie van 29 augustus 1991 houdende organisatie van de planning en de stedenbouw opgesteld is in die zin dat de adviezen enkel uitgebracht moeten worden binnen de termijn van dertig dagen en binnen een redelijke termijn moeten worden verzonden; dat de adviezen van de gemeenten Oudergem, Schaarbeek en Watermaal-Bosvoorde bijgevolg in aanmerking moeten worden genomen;

Overwegende dat de Regering derhalve rekening heeft genomen met deze adviezen;

Overwegende dat de Raad van State in zijn advies de vraag stelt of de adviezen van deze drie gemeenten naar de Gewestelijke Ontwikkelingscommissie (hierna de Commissie genoemd) zijn verzonden;

Terwijl deze adviezen wel degelijk zijn verzonden; dat hieraan niet mag getwijfeld worden inzoverre enerzijds in de briefwisseling van 2 april van de Commissie gemeld wordt dat het volledig dossier op 27 januari 1999 is ontvangen en anderzijds het advies zelf van de Commissie (zowel het eentalig advies verzonden op 25 februari 1999 als het tweetalig advies verzonden op 22 april 1999) uitdrukkelijk verwijst naar de adviezen van de gemeenten Oudergem, Schaarbeek en Watermaal-Bosvoorde;

Overwegende dat de Regering in het ontwerpbesluit dat zij verzond naar de Raad van State stelde dat zij van oordeel was dat het advies van de Commissie als gunstig moest worden beschouwd inzoverre de tweetalige en ondertekende versie van het advies niet was verzonden binnen de termijn van dertig dagen bedoeld in artikel 165, § 2, derde lid, van de ordonnantie van 29 augustus 1991;

Overwegende dat de Raad van State in zijn advies daarentegen van oordeel is dat artikel 165, § 2, derde lid, van de ordonnantie van 29 augustus 1991 houdende organisatie van de planning en de stedenbouw opgesteld is in de zin dat het advies enkel uitgebracht moet worden binnen de termijn van dertig dagen zodat de tweetalige en ondertekende versie ervan pas later mag verzonden worden binnen een redelijke termijn; dat dit hier wel degelijk het geval was, gezien de tweetalige ondertekende versie verzonden is op 2 april 1999;

Overwegende dat de regering, zoals blijkt uit volgende motivatie, rekening heeft gehouden met dit advies;

Overwegende dat de Regering in het ontwerpbesluit dat ze verzond aan de Raad van State uiteenzette dat het geen gevolg had gegeven aan de grondige wijzigingsvoorstellen van de gemeenteraden en zij dit, rekening houdend met de rechtspraak van de Raad van State, niet kon doen inzoverre deze voorstellen niet het logisch of noodzakelijk gevolg waren van een bezwaarschrift geformuleerd tijdens het openbaar onderzoek;

Overwegende dat de Raad van State van oordeel is dat de rechtspraak van het hoogste administratieve rechtscollege verstaan moet worden in de zin dat de Regering gevolg kan geven aan de grondige wijzigingsvoorstellen vanwege de gemeenteraden, maar dat in die veronderstelling een nieuw openbaar onderzoek moet worden gehouden;

Overwegende dat de Regering, zoals blijkt uit volgende motivatie, de redenen waarom deze voorstellen niet zijn gevolgd derhalve heeft uiteengezet;

Overwegende dat de Commissie betreurt dat de Regering zich tevreden stelde door enkel de oorspronkelijke teksten van titels I tot VI opnieuw formeel ter openbaar onderzoek te onderwerpen in plaats van verbeterde en juistere versies van de ontwerpverordening die zijn gewijzigd op basis van de talrijke adviezen en opmerkingen die werden geuit tijdens het eerste openbaar onderzoek;

Alors que la première enquête publique relative aux Titres I à V s'était déroulée du 17 mars au 18 avril 1997 suivie d'un premier avis de la Commission régionale de développement du 25 septembre 1997; que la première enquête publique relative au Titre VI s'est déroulée du 1er au 30 janvier 1998 suivie d'un avis de la Commission du 18 mai 1998;

Que dans son avis rendu le 3 juin 1998 sur les Titres I à V, le Conseil d'État a fait état du non respect par certaines communes des formalités légales relatives à l'enquête publique. A titre d'exemple, le Conseil d'État a relevé que l'affiche d'enquête publique ne mentionnait ni le lieu ni les heures d'accessibilité des documents, etc.

Qu'il s'est également avéré que l'enquête publique relative au Titre VI comportait des irrégularités, qu'une commune n'avait du reste procédé à aucune enquête;

Que dans la mesure où la procédure était ainsi viciée, il a été décidé de recommencer l'enquête publique; que par ailleurs, il s'imposait de remettre les mêmes textes à l'enquête afin de permettre cette fois une consultation du public adéquate et optimale sur ces textes;

Que vu l'urgence, il n'était pas souhaitable d'attendre que le Titre VI ait fait l'objet d'une version corrigée, ce qui aurait encore retardé l'adoption du texte de plusieurs mois;

Considérant que, selon la Commission, il résulterait de la non consultation préalable des milieux professionnels un décalage, dans le libellé de certains articles, entre théorie et pratique ainsi que des dispositions trop nombreuses, trop précises et inadaptées aux spécificités urbanistiques actuelles;

Qu'à titre d'exemple, la Commission cite l'impossibilité de réaliser certaines opérations de rénovation en conformité avec le règlement régional d'urbanisme;

Que, selon la Commission, le règlement régional d'urbanisme aurait été conçu sur base de situations standardisées (parcelles de 5 à 7 mètres de large) et n'intégrerait pas les nombreuses situations particulières de la Région;

Alors que les milieux professionnels ont pu faire leurs observations dans le cadre de l'enquête publique et postérieurement à celle-ci;

Que le projet tient compte d'une partie de ces observations, dans une mesure compatible avec son objet;

Qu'une certaine précision des dispositions du règlement régional d'urbanisme est nécessaire pour assurer l'uniformité des règles urbanistiques applicables sur le territoire de la Région et correspond également au souhait de faciliter et d'accélérer le traitement des demandes de permis d'urbanisme pour des projets conformes aux dispositions du règlement régional d'urbanisme;

Qu'en Région de Bruxelles-Capitale, la rénovation ou la transformation du bâti existant est bien plus fréquente que la construction de nouveaux bâtiments;

Qu'en conséquence, si le règlement ne devait s'appliquer qu'aux constructions neuves, il manquerait son objectif;

Que le règlement ne s'applique cependant pas aux travaux qui visent au maintien d'une construction existante et n'y apportent pas de modification majeure;

Qu'ainsi, le règlement réalise un équilibre entre les nécessités liées au maintien du bâti existant et le nécessaire respect des règles qu'il édicte lors de la réalisation de transformations;

Qu'en ce qui concerne les spécificités urbanistiques, le règlement régional d'urbanisme, applicable sur tout le territoire de la Région, n'a pas vocation à aborder chaque situation particulière, cette mission incombant aux règlements communaux d'urbanisme et/ou aux plans particuliers d'affectation du sol, mais bien d'édicter des règles applicables à la majorité des cas;

Qu'il est vain de vouloir, au travers d'une réglementation urbanistique régionale, aborder toutes les situations particulières susceptibles de se produire, sous peine de tomber dans un cadre trop rigoureux;

Terwijl het eerste openbaar onderzoek aangaande Titels I tot V plaats had van 17 maart tot en met 18 april 1997, waarna de Gewestelijke Ontwikkelingscommisse op 25 september 1997 een eerste advies uitbracht; dat het eerste openbaar onderzoek betreffende Titel VI plaats had van 1 tot en met 30 januari 1998 waarover de Commissie op 18 mei 1998 een advies uitbracht;

Dat de Raad van State, in zijn advies van 3 juni 1998 over Titels I tot V, gewag maakt van de niet-naleving, door sommige gemeenten, van de wettelijke vormvereisten inzake het openbaar onderzoek. De Raad van State gaf als voorbeeld dat het aanplakbiljet van het openbaar onderzoek de plaats noch de uren vermelde waarop de documenten konden worden ingekeken, enz.

Dat eveneens is gebleken dat het openbaar onderzoek over titel VI onregelmatigheden bevatte, dat één gemeente helemaal geen openbaar onderzoek had georganiseerd;

Dat, inzoverre deze procedure ongeldig was, besloten werd het openbaar onderzoek over te doen zodat geen enkele procedurefout nog kon worden gemaakt; dat het overigens nodig was om dezelfde teksten ter onderzoek voor te leggen zodat de bevolking ditmaal correct en in de beste omstandigheden deze teksten zou kunnen beoordelen;

Dat, gezien de hoogdringendheid, het niet wenselijk was te wachten totdat titel VI was verbeterd, hetgeen de goedkeuring van de tekst met enkele maanden zou doen vertragen;

Overwegende dat er, volgens de Commissie, uit het ontbreken van de voorafgaande raadpleging van de professionele milieus een discrepantie ontstaan is tussen theorie en praktijk in de formulering van bepaalde artikelen evenals een te groot aantal en te gedetailleerde bepalingen die niet aan de huidige stedenbouwkundige kenmerken zijn aangepast;

Dat de Commissie bijvoorbeeld aanhaalt dat het onmogelijk is bepaalde renovatiewerken uit te voeren overeenkomstig de gewestelijke stedenbouwkundige verordening;

Dat, volgens de Commissie, de gewestelijke stedenbouwkundige verordening opgesteld zou zijn uit gestandaardiseerde situaties (percelen van 5 tot 7 meter breed) en geen rekening houdt met de talrijke uitzonderlijke situaties in het Gewest;

Terwijl de professionele milieus hun bemerkingen hebben kunnen formuleren tijdens en na het openbaar onderzoek;

Dat het ontwerp rekening houdt met een deel van deze bemerkingen, inzoverre dit verenigbaar is met het doel ervan;

Dat een zekere verduidelijking van de bepalingen van de gewestelijke stedenbouwkundige verordening noodzakelijk is met het oog op de eenvormigheid van de stedenbouwkundige regels geldend op het gewestelijk grondgebied en eveneens tegemoetkomt aan de wens om de behandeling van de stedenbouwkundige vergunningsaanvragen voor projecten die conform de bepalingen van de gewestelijke stedenbouwkundige verordening zijn, te vereenvoudigen en te versnellen;

Dat in het Brussels Hoofdstedelijk Gewest de renovatie of verbouwing van het bestaand bebouwd weefsel vaker voorkomt dan nieuwbouw;

Dat bijgevolg, indien de verordening slechts van toepassing zou zijn op nieuwbouw, ze haar doel zou voorbijschieten;

Dat de verordening evenwel niet van toepassing is op de werken met het oog op het behoud van een bestaand bouwwerk en die dit niet grondig wijzigen;

Dat de verordening aldus zorgt voor een evenwicht tussen de vereisten voor het behoud van het bestaand bebouwd weefsel en de nodige inachtneming van de regels die zij uitvaardigt voor verbouwingswerken;

Dat aangaande de stedenbouwkundige kenmerken, de stedenbouwkundige verordening, die van toepassing is in het hele Gewest, zich niet inlaat met elk bijzondere situatie, daar dit de taak is van de gemeentelijke stedenbouwkundige verordeningen en/of de bijzondere bestemmingsplannen, maar wel met het uitvaardigen van regels die gelden voor het merendeel van de gevallen;

Dat het vergeefs is om, langs een gewestelijke stedenbouwkundige verordening, alle mogelijke speciale situaties aan te kaarten, waardoor men het gevaar loopt in een te strikt kader te vervallen;

Que les situations particulières nécessitent souvent une appréciation au cas par cas;

Que cette appréciation s'exerce notamment à l'intervention du fonctionnaire délégué compétent, en vertu de l'ordonnance organique de la planification et de l'urbanisme, pour déroger éventuellement au règlement régional d'urbanisme si, dans un cas particulier, le bon aménagement des lieux l'exige;

Considérant que la Commission regrette que le texte soumis à l'enquête n'ait pas été accompagné d'un commentaire détaillé précisant les objectifs poursuivis et les modifications qu'il comporte par rapport aux règlements en vigueur;

Considérant que des réclamants constatent le manque de conception d'ensemble du projet, dès lors que seuls certains des titres du règlement ont été soumis à l'enquête publique et que des titres aussi importants que ceux relatifs au stationnement ne sont pas encore finalisés;

Alors que le fait qu'un exposé des motifs n'ait pas été présenté, ne signifie pas que le projet manque de conception d'ensemble; que la diversité des matières abordées par le Règlement régional d'urbanisme justifie que certaines d'entre elles soient examinées séparément;

Considérant que la Commission déplore qu'à l'exception du Titre III, les textes proposés n'aient pas été précédés d'une évaluation de l'application et du contenu des règlements existants : Règlement sur les Bâtisses de l'Agglomération de Bruxelles (RBA), règlements communaux, etc.;

Que, selon la Commission, le règlement n'intègre pas de manière satisfaisante les normes existantes les plus récentes et n'indique pas clairement quelles sont celles qu'il abroge;

Que la Commission demande de préciser quelles seront les modifications à apporter à l'ordonnance organique de la planification et de l'urbanisme pour simplifier les procédures de délivrance des permis;

Alors que la hiérarchie entre les différentes normes juridiques visées est déjà établie par les articles 170 et 171 de l'ordonnance du 29 août 1991 organique de la planification et de l'urbanisme;

Qu'il appartiendra aux conseils communaux, conformément à l'article 171, d'adapter les règlements communaux non conformes au règlement régional d'urbanisme;

Que les mécanismes destinés à simplifier et à accélérer les procédures de délivrance des permis ont été déjà mis en uvre par l'imposition de délais de rigueur dans le traitement des demandes de permis d'urbanisme, par la coordination des procédures en matières d'urbanisme et d'environnement, et par la modification de l'arrêté du Gouvernement relatif aux actes et travaux de minime importance par l'arrêté du Gouvernement du 11 janvier 1996;

Que le contenu du règlement régional d'urbanisme, qui traduit les options urbanistiques régionales, est indépendant du déroulement des procédures de délivrance des permis d'urbanisme;

Considérant que la Commission considère que des études spécifiques et très approfondies auraient dû être réalisées sur plusieurs questions dont, notamment, le régime juridique des intérieurs d'îlots, les relations entre l'intérieur et l'extérieur des constructions, le traitement des parcelles d'angle;

Alors que la notion d'intérieur d'îlot est davantage liée à la planification et qu'elle est spécifiquement étudiée dans le cadre du plan régional d'affectation du sol;

Que cette notion n'est abordée que dans le cadre du titre I du règlement, à propos de la profondeur de bâtisse et des matériaux destinés au parement des façades;

Qu'en ce qui concerne la relation entre l'intérieur et l'extérieur des constructions, seul le titre II, relatif à l'habitabilité des logements, touche à cette problématique;

Qu'en dehors de ce titre, l'aménagement intérieur des constructions n'est pas visé par le règlement;

Dat deze bijzondere situaties vaak afzonderlijk moeten worden beoordeeld;

Dat deze beoordeling meer bepaald gericht is op de tussenkomst van de gemachtigde ambtenaar die krachtens de ordonnantie houdende organisatie van de planning en de stedenbouw gemachtigd is om eventueel af te wijken van de gewestelijke stedenbouwkundige verordening wanneer, in een bijzondere situatie, de goede ruimtelijke ordening dit vereist;

Overwegende dat de Commissie betreurt dat de tekst die ter openbaar onderzoek werd voorgelegd, niet vergezeld ging van een gedetailleerde commentaar die de nagestreefde doelstellingen en de wijzigingen ten aanzien van de geldende verordeningen verduidelijkt;

Overwegende dat reclamanten een gebrek aan samenhang van het geheel van het ontwerp vaststellen, daar slechts sommige titels van de verordening ter openbaar onderzoek werden voorgelegd en dat dermate belangrijke titels zoals die over het parkeren nog niet werden afgerond;

Terwijl de onstentenis van een memorie van toelichting niet betekent dat het ontwerp een gebrek aan samenhang van het geheel vertoont; dat de door de gewestelijke stedenbouwkundige verordening aangekaarte verscheidenheid aan materies een afzonderlijk onderzoek van enkele ervan rechtvaardigt;

Overwegende dat de Commissie betreurt dat, met uitzondering van Titel III, de voorgestelde teksten niet werden voorafgegaan door een evaluatie van de toepassing en de inhoud van de bestaande verordeningen : Bouwverordening van de Brusselse Agglomeratie (BBA), gemeentelijke verordeningen,...;

Dat, volgens de Commissie, de verordening niet op afdoende wijze de meest recente bestaande normen integreert en niet duidelijk aangeeft welke worden opgeheven;

Dat de Commissie ten slotte vraagt te verduidelijken welke de wijzigingen zijn die zullen moeten worden aangebracht aan de ordonnantie houdende organisatie van de planning en de stedenbouw voor de vereenvoudiging van de afgifte van de vergunningen;

Terwijl de hiërarchie tussen de verschillende bedoelde juridische normen reeds is ingesteld bij artikelen 170 en 171 van de ordonnantie van 29 augustus 1991 houdende organisatie van de planning en de stedenbouw;

Dat het de taak van de gemeenteraden is om, overeenkomstig artikel 171, de niet-conforme gemeentelijke verordeningen aan te passen aan de gewestelijke stedenbouwkundige verordening;

Dat de mechanismen voor de vereenvoudigde en snellere procedures voor de afgifte van de vergunningen reeds werden ingevoerd door het opleggen van uiterlijke termijnen bij de behandeling van stedenbouwkundige vergunningsaanvragen, de coördinatie van de procedures in stedenbouwkundige en milieu-aangelegenheden en door de wijziging van het besluit van de Regering met betrekking tot de handelingen en werken van geringe omvang en dit bij besluit van de Regering van 11 januari 1996;

Dat de inhoud van de gewestelijke stedenbouwkundige verordening, die de gewestelijke stedenbouwkundige opties vertaalt, los staat van het verloop van de procedures voor de afgifte van stedenbouwkundige vergunningen;

Overwegende dat de Commissie van oordeel is dat er specifieke en zeer uitvoerige studies hadden moeten worden verricht over meerdere kwesties waaronder meer bepaald de juridisch regeling van de binnenterreinen van de huizenblokken, de relaties tussen de binnen- en buitenzijde van de bouwwerken, de behandeling van de hoekpercelen;

Terwijl het begrip binnenterrein van een huizenblok meer behoort tot de planning en het meer bepaald bestudeerd wordt in het raam van het gewestelijk bestemmingsplan;

Dat dit begrip enkel vermeld wordt in titel I van de verordening in verband met de bouwdiepte en de materialen voor de gevelbekleding;

Dat wat betreft de verhouding tussen de binnenzijde en de buitenzijde van de bouwwerken, enkel titel II (over de bewoonbaarheid van de woningen) deze problematiek aankaart;

Dat afgezien van deze titel, de inrichting van de binnenzijde van de bouwwerken niet ter sprake komt in de verordening;

Que le titre II modifié répond aux questions qui se posent à cet égard en cas de rénovation d'un bâtiment ancien, la plupart des normes d'habitabilité ne s'appliquant qu'en tant qu'objectifs à atteindre;

Qu'en ce qui concerne le traitement des parcelles d'angle, celui-ci est adéquatement rencontré par l'article 4 § 2 du règlement, qui vise à concilier les difficultés nées de l'exiguïté de ces parcelles et l'aménagement d'un espace suffisamment aéré;

Que la situation particulière de ces terrains, qui structurent l'îlot et sont visibles sous plusieurs angles, appelle à l'imagination et à la créativité des auteurs de projet;

Que le règlement ne saurait imposer à cette créativité d'autres contraintes, pour le traitement des parcelles d'angle, que celles qu'il prévoit déjà, et qui sont liées à la nécessité de respecter une certaine harmonie par rapport aux constructions voisines;

Considérant que les communes ont relevé le risque de ne pouvoir assurer le contrôle du respect d'un règlement trop détaillé;

Alors que le règlement régional d'urbanisme fait la synthèse de réglementations éparses et difficiles à appliquer;

Qu'il définit, au niveau de la Région, une conception harmonisée de l'urbanisme;

Que le contrôle communal devrait par conséquent en être simplifié;

Que, lorsqu'il n'existe pas de permis de lotir ou de plan particulier d'affectation du sol, les communes sont assistées, dans leur mission de contrôle, par le fonctionnaire délégué;

Qu'une absence de réglementation au niveau régional rend l'appréciation des communes plus délicate;

Considérant que plusieurs réclamants ont regretté la brièveté du délai d'enquête publique;

Alors que l'enquête publique a été organisée dans des conditions conformes à ce que prévoient l'ordonnance organique de la planification et de l'urbanisme et ses arrêtés d'application à ce propos;

Considérant que la Commission critique la modification de l'article 171 de l'ordonnance organique de la planification et de l'urbanisme par une ordonnance du 23 novembre 1993 qui a supprimé l'obligation d'énumérer les dispositions des règlements communaux d'urbanisme non conformes au règlement régional d'urbanisme;

Alors que le règlement régional d'urbanisme ne peut légalement modifier le mécanisme mis en place par l'ordonnance du 23 novembre 1993;

Que, par ailleurs, ce mécanisme nouveau se justifie par la diversité et le nombre des dispositions réglementaires existant au niveau communal;

Que, dans ce contexte, il est vain de penser qu'un système d'énumération expresse de toutes les dispositions à abroger ou à modifier est à l'abri d'erreurs ou d'omissions;

Qu'un tel système serait, dans le contexte particulier des multiples et divers règlements communaux, une grande source d'insécurité juridique;

Qu'il paraît dès lors plus sage de laisser aux communes le soin de se conformer elles-mêmes à la réglementation régionale et, pour le surplus, de se référer à l'article 171 de l'ordonnance organique de la planification et de l'urbanisme;

Qu'ainsi, la synthèse des règlements communaux existants se fera naturellement;

Considérant que la Commission craint que les communes, par l'adoption de nouveaux règlements communaux d'urbanisme ne réintroduisent une complexité là où, précisément, le règlement régional d'urbanisme a voulu restaurer une certaine homogénéité;

Dat de gewijzigde Titel II beantwoordt aan de vragen die zich hieromtrent stellen in geval van renovatie van een oud gebouw, waarbij het merendeel van de bewoonbaarheidsnormen slechts van toepassing zijn als na te streven doelstellingen;

Dat wat betreft de behandeling van hoekpercelen, hieraan op een gepaste wijze tegemoet gekomen wordt in artikel 4 § 2 van de verordening, die de moeilijkheden voortvloeiend uit de kleine afmeting van deze percelen en de inrichting van een voldoende open ruimte, wil verhelpen;

Dat de bijzondere situatie van deze terreinen die de structuur van het huizenblok vormen en vanuit meerdere invalshoeken zichtbaar zijn, de verbeelding en de creativiteit van de ontwerpers zal stimuleren;

Dat de verordening deze creativiteit voor de behandeling van de hoekpercelen enkel zou kunnen inperken middels de reeds bestaande beperkingen die een zekere harmonie ten aanzien van de naastliggende bouwwerken moeten waarborgen;

Overwegende dat de gemeenten gewezen hebben op het risico dat zij de controle op een te gedetailleerde verordening niet meer kunnen waarborgen;

Terwijl de gewestelijke stedenbouwkundige verordening een synthese maakt van de verspreide en moeilijk toepasbare reglementeringen;

Dat zij voor het Gewest een harmonieus stedenbouwkundig concept uitdenkt;

Dat de controle erop door de gemeenten bijgevolg vereenvoudigd zou moeten worden;

Dat, wanneer er geen verkavelingsvergunning noch een bijzonder bestemmingsplan bestaat, de gemeenten bij de controle bijgestaan worden door de gemachtigde ambtenaar;

Dat door een gebrek aan een gewestelijke verordening het oordeel van de gemeenten bemoeilijkt wordt;

Overwegende dat meerdere reclamanten de korte duur van het openbaar onderzoek betreuren;

Terwijl het openbaar onderzoek gehouden werd overeenkomstig de ordonnantie houdende organisatie van de planning en de stedenbouw en de toepassingsbesluiten ervan;

Overwegende dat de Commissie kritiek heeft op de wijziging van artikel 171 van de ordonnantie houdende organisatie van de planning en de stedenbouw door een ordonnantie van 23 november 1993 die een einde stelde aan de verplichting tot opsomming van de bepalingen van de gemeentelijke stedenbouwkundige verordeningen die niet in overeenstemming zijn met de gewestelijke stedenbouwkundige verordening;

Terwijl het mechanisme zoals ingesteld bij de ordonnantie van 23 november 1993 niet wettelijk kan worden gewijzigd door de gewestelijke stedenbouwkundige verordening;

Dat dit nieuw mechanisme overigens gerechtvaardigd is door de verscheidenheid en de veelheid aan verordenende bepalingen op gemeentelijk niveau;

Dat het in die context vergeefs is er van uit te gaan dat een uitdrukkelijke opsomming van alle op te heffen of te wijzigen bepalingen gevrijwaard is van fouten of hiaten;

Dat een dergelijk systeem, in de bijzondere context van talrijke en verscheidene gemeentelijke verordeningen, veel rechtsonzekerheid zou meebrengen;

Dat het derhalve wijselijker zou zijn om de gemeenten in staat te stellen zich zelf te richten naar de gewestelijke verordening en bovendien te verwijzen naar artikel 171 van de ordonnantie houdende organisatie van de planning en de stedenbouw;

Dat er aldus natuurlijkerwijs een synthese van de bestaande gemeentelijke verordeningen tot stand zal komen;

Overwegende dat de Commissie vreest dat de gemeenten door de invoering van nieuwe gemeentelijke stedenbouwkundige verordeningen opnieuw zorgen voor een complex karakter daar waar de gewestelijke stedenbouwkundige verordening precies een zekere eenheid van opvatting wou herstellen;

Alors que la précision du règlement régional d'urbanisme implique au contraire que les communes ne devront plus réglementer une série de questions, déjà abordées dans le règlement régional d'urbanisme, et qui feront dès lors l'objet d'un instrument unique au niveau régional;

Qu'il appartiendra aux communes d'affiner ou de préciser le contenu du règlement régional d'urbanisme lorsque des particularités communales l'exigeront;

Considérant que la Commission craint que la trop grande précision des prescriptions du règlement régional d'urbanisme ne multiplie les demandes de dérogation soumises au fonctionnaire délégué, et que ce dernier, étant tenu de délivrer son avis dans un délai de rigueur, ne soit amené, faute de temps, à ne pas apprécier les demandes en toute sérénité dans le cadre de son avis préalable, et à devoir par après suspendre des permis délivrés, ce qui impliquerait un allongement des délais;

Alors que ce raisonnement repose sur deux présupposés inexacts;

Qu'il est inexact de penser que le degré de précision du règlement régional d'urbanisme engendrera nécessairement de multiples demandes de dérogation;

Qu'il faut s'entendre sur la signification du terme « précision »;

Qu'un règlement se doit d'être précis pour être applicable et pour ne pas générer l'insécurité juridique et que cette précision ne se confond pas nécessairement avec un manque de souplesse;

Que des dérogations ne devront être demandées que dans l'hypothèse où , en raison d'une situation particulière, une demande ne pourrait pas être traitée dans le cadre strict du règlement;

Que, ce type de situation constituera l'exception, le règlement régional d'urbanisme ayant été conçu pour la majorité des cas susceptibles de se produire;

Qu'en second lieu, il est inexact de présupposer que le fonctionnaire délégué sera nécessairement amené à se prononcer dans la précipitation en raison du délai de rigueur de 45 jours qui lui est imparti en vertu de l'ordonnance organique de la planification et de l'urbanisme;

Considérant que la Commission formule une série de propositions afin de permettre un allégement de la procédure de délivrance des permis d'urbanisme, notamment en diminuant le nombre de dérogations soumises à l'appréciation du fonctionnaire délégué;

Qu'ainsi, la Commission suggère d'opérer un lien entre les concepts « d'atteinte à l'intérieur de l'îlot » et de « caractéristiques urbanistiques de l'îlot ou de la zone », et peut-être de manière plus générale, de « bon aménagement des lieux », et la conformité aux dispositions du règlement régional d'urbanisme;

Que la Commission estime indispensable de distinguer les dérogations majeures et mineures aux prescriptions du règlement régional d'urbanisme afin d'éviter d'envoyer, de manière quelque peu intempestive, tous les dossiers comportant une demande de dérogation au fonctionnaire délégué;

Alors que ces propositions, qui méritent certes une grande attention, nécessitent en réalité une modification de l'ordonnance organique de la planification et de l'urbanisme;

Qu'elles ne peuvent être intégrées dans le règlement régional d'urbanisme;

Qu'il en sera néanmoins tenu compte dans le cadre de la réflexion relative à la modification de l'ordonnance organique de la planification et de l'urbanisme dans le sens d'un allégement supplémentaire des procédures de délivrance des permis d'urbanisme;

Considérant que la Commission estime que le règlement régional d'urbanisme repose sur une conception architecturale et urbanistique traditionnelle (îlot formé de maisons entre mitoyens) ne permettant pas suffisamment la prise en compte de situations pouvant varier en fonction des communes et que, le règlement régional d'urbanisme aurait pu utilement s'inspirer du schéma de la carte 2 du Plan régional de développement qui consiste en un découpage du territoire régional en grands territoires urbains et intégrer la réalité urbanistique de chacun de ces territoires;

Terwijl de verduidelijking van de gewestelijke stedenbouwkundige verordening daarentegen inhoudt dat de gemeenten niet langer een aantal kwesties moeten reglementeren die reeds in de gewestelijke stedenbouwkundige verordening vermeld staan en die derhalve in één instrument voor het Gewest vervat zitten;

Dat de gemeenten de inhoud van de gewestelijke stedenbouwkundige verordening moeten verfijnen of verduidelijken wanneer bijzonderheden op gemeentelijk vlak dit vereisen;

Overwegende dat de Commissie vreest dat een te grote precisie van de voorschriften van de gewestelijke stedenbouwkundige verordening leidt tot een toename van de aanvragen om afwijking die worden voorgelegd aan de gemachtigde ambtenaar en dat laatstgenoemde, die zijn advies moet uitbrengen binnen een uiterlijke termijn, wegens tijdsgebrek niet in staat zal zijn om in alle sereniteit een oordeel te vellen over de aanvragen waarover hij een voorafgaand advies moet uitbrengen, en nadien uitgereikte vergunningen moet opschorten waardoor de termijnen worden verlengd;

Terwijl deze redenering berust op twee onjuiste vooronderstellingen;

Dat het onjuist is dat de graad van detail van de gewestelijke stedenbouwkundige verordening noodzakelijkerwijs zal leiden tot een toename van het aantal aanvragen om afwijking;

Dat de betekenis van het begrip « detail » juist omschreven moet zijn;

Dat een verordening gedetailleerd moet zijn om toepassing te vinden en om geen rechtsonzekerheid te doen ontstaan en dat deze precisie niet noodzakelijk staat voor een gebrek aan soepelheid;

Dat afwijkingen slechts mogen worden aangevraagd in de onderstelling dat een aanvraag niet kan worden behandeld binnen het strikte kader van de verordening omwille van een bijzondere situatie;

Dat dit soort situaties een uitzondering op de regel zijn, omdat de gewestelijke stedenbouwkundige verordening opgemaakt is voor het merendeel der gevallen die zich kunnen voordoen;

Dat het ten tweede onjuist is te veronderstellen dat de gemachtigde ambtenaar zich inderhaast moet uitspreken omwille van de uiterlijke termijn van 45 dagen waarover hij beschikt krachtens de ordonnantie houdende organisatie van de planning en de stedenbouw;

Overwegende dat de Commissie een aantal voorstellen formuleert met het oog op de versoepeling van de procedure tot afgifte van de stedenbouwkundige vergunningen, met name door een vermindering van het aantal afwijkingen die onderworpen zijn aan het oordeel van de gemachtigde ambtenaar;

Dat de Commissie aldus voorstelt een link te leggen tussen de begrippen « aantasting van de binnenterreinen van de huizenblokken » en « stedenbouwkundig karakter van het huizenblok of van het gebied », en misschien meer in het algemeen van « de goede ruimtelijke aanleg » en de overeenstemming met de bepalingen van de gewestelijke stedenbouwkundige verordening;

Dat de Commissie tevens het onontbeerlijk acht om een onderscheid te maken tussen de kleine en grote afwijkingen op de bepalingen van de gewestelijke stedenbouwkundige verordening. Dit om te vermijden dat op een ietwat ongepaste wijze, alle dossiers die een aanvraag om afwijking omvatten naar de gemachtigde ambtenaar worden gestuurd;

Terwijl die voorstellen, die zeker aandacht verdienen, in werkelijkheid een wijziging van de ordonnantie houdende organisatie van de planning en de stedenbouw vereisen;

Dat zij niet kunnen worden opgenomen in de gewestelijke stedenbouwkundige verordening;

Dat niettemin daarmee rekening zal worden gehouden bij de wijziging van de ordonnantie houdende organisatie van de planning en de stedenbouw in de zin van een bijkomende vereenvoudiging van de procedures voor de afgifte van stedenbouwkundige vergunningen;

Overwegende dat de Commissie van oordeel is dat de gewestelijke stedenbouwkundige verordening gebaseerd is op een traditionele architecturale en stedenbouwkundige opvatting (huizenblok opgebouwd uit huizen met mandelige muren) die het niet voldoende mogelijk maakt rekening te houden met toestanden die kunnen verschillen in functie van de gemeenten en dat de gewestelijke stedenbouwkundige verordening zich had kunnen inspireren op het schema van kaart 2 van het Gewestelijk Ontwikkelingsplan dat bestaat in de opdeling van het gewestelijk grondgebied in grote stedelijke gebieden en de stedenbouwkundige werkelijkheid van elkeen van deze gebieden had kunnen integreren.

Considérant que cette critique vise principalement le titre I, relatif aux caractéristiques des constructions et de leurs abords et en particulier les normes relatives à l'implantation et au gabarit des constructions;

Alors que le règlement régional d'urbanisme ne se confond pas avec un instrument de planification;

Que la plupart des spécificités peuvent être rencontrées par des plans particuliers d'affectation du sol, dont, en vertu de l'article 170 de l'ordonnance organique de la planification et de l'urbanisme, les dispositions prévalent sur celles du règlement régional d'urbanisme;

Que, d'autre part, les grands territoires urbains identifiés par la carte n°2 du plan régional de développement ne présentent pas un caractère uniforme en ce qui concerne le gabarit et l'implantation des constructions;

Qu'ainsi, au sein d'un même « grand territoire urbain », on peut parfaitement trouver un ensemble d'îlots en ordre ouvert à côté de constructions en ordre fermé;

Que dès lors, la réglementation du gabarit et de l'implantation des constructions ne peut se calquer sur les grands territoires urbains définis par la carte n° 2 du plan régional de développement;

Que la même remarque peut être formulée en ce qui concerne la répartition des affectations : une affectation principale de logements et une affectation principale de commerces peuvent coexister au sein d'un « grand territoire urbain »;

Que les îlots formés de maisons entre mitoyens constituent la situation la plus fréquente sur le territoire de la Région;

Que le règlement aborde également le cas des constructions isolées;

Que, de cette façon, le règlement aborde la généralité des situations urbanistiques existantes sur le territoire de la Région et remplit parfaitement sa mission;

Considérant que la Commission craint que le règlement régional d'urbanisme ne serve aux autorités compétentes pour délivrer le permis d'urbanisme à faire pression sur les demandeurs afin qu'ils modifient, en échange de l'octroi de dérogations, tel ou tel aspect de leur projet;

Alors qu'il s'agit là d'un procès d'intention qu'aucun élément ne justifie;

Que cette critique pourrait être formulée à l'encontre de tout règlement d'urbanisme, qu'il soit communal ou régional, susceptible de faire l'objet de demandes de dérogation;

Considérant que, selon la Commission, l'application des dispositions du règlement régional d'urbanisme relatives aux constructions et à leurs abords aura pour conséquence d'entraîner une banalisation architecturale des nouvelles constructions;

Alors que, en ce qui concerne le gabarit et l'implantation des constructions, la référence à ce qui existe est indispensable pour assurer la préservation de l'espace à l'intérieur de l'îlot et pour protéger l'ensoleillement des terrains voisins;

Que les objectifs d'harmonie et de respect du bâti existant ne constituent pas une entrave à la créativité des auteurs de projets;

Considérant que des remarques ont été formulées en particulier pour chaque titre du règlement régional d'urbanisme.

Overwegende dat deze kritiek voornamelijk betrekking heeft op titel I betreffende de kenmerken van de bouwwerken en hun naaste omgeving en meer bepaald op de normen inzake de inplanting en het bouwprofiel van de bouwwerken;

Terwijl de gewestelijke stedenbouwkundige verordening geen planningsinstrument is;

Dat aan het merendeel van die bijzonderheden kan worden tegemoet gekomen via bijzondere bestemmingsplannen waarvan krachtens artikel 170 van de ordonnantie houdende organisatie van de planning en de stedenbouw, de bepalingen voorrang hebben op die van de gewestelijke stedenbouwkundige verordening;

Dat voorts de grote stedelijke gebieden zoals aangeduid op kaart nr. 2 van het gewestelijk ontwikkelingsplan niet eenvormig zijn wat betreft het bouwprofiel en de inplanting van de bouwwerken;

Dat binnen eenzelfde « groot stedelijk gebied » een geheel van open huizenblokken naast bouwwerken in gesloten bebouwing wel degelijk te vinden is;

Dat derhalve de reglementering over het bouwprofiel en de inplanting van bouwwerken niet kan worden overgenomen voor de grote stedelijke gebieden die zijn aangeduid op kaart nr. 2 van het gewestelijk ontwikkelingsplan;

Dat dezelfde opmerking opgaat voor de verdeling van de bestemmingen : een hoofdbestemming voor huisvesting en hoofdbestemming voor handel kunnen naast elkaar bestaan in een « groot stedelijk gebied »;

Dat de huizenblokken opgebouwd uit huizen met mandelige muren het meest voorkomen in het Gewest;

Dat de verordening eveneens melding maakt van de vrijstaande bouwwerken;

Dat de verordening aldus het merendeel van de bestaande stedenbouwkundige situaties in het Gewest behandelt en volledig beantwoordt aan haar doel;

Overwegende dat de Commissie vreest dat de gewestelijke stedenbouwkundige verordening door de overheid die bevoegd is voor de afgifte van de stedenbouwkundige vergunning dient om druk uit te oefenen op de aanvragers om, in ruil voor het verkrijgen van afwijkingen, een of ander aspect van hun project te wijzigen;

Terwijl er geen enkel gegeven deze intentie rechtvaardigt;

Dat deze kritiek kan worden geformuleerd tegen elke gewestelijke of gemeentelijke stedenbouwkundige verordening waarvoor aanvragen om afwijkingen kunnen worden ingediend;

Overwegende dat volgens de Commissie de toepassing van de bepalingen van de gewestelijke stedenbouwkundige verordening met betrekking tot de bouwwerken en hun naaste omgeving zal leiden tot een alledaagse architectuur van de nieuwe bouwwerken;

Terwijl, wat betreft het bouwprofiel en de implanting van bouwwerken, de verwijzing naar de bestaande situatie noodzakelijk is voor de bescherming van de ruimte op het binnenterrein van het huizenblok en voor de vrjiwaring van de bezonning van de naastliggende terreinen;

Dat de beoogde harmonie en naleving van het bestaand bebouwd weefsel de creativiteit van de ontwerpers niet in de weg staat;

Overwegende dat voor elke titel van de gewestelijke stedenbouwkundige verordening in het bijzonder aanmerkingen werden gemaakt.

II. Remarques particulières

II. 1. Quant au Titre I relatif aux caractéristiques des constructions et de leurs abords

Champ d'application

Considérant qu'un réclamant s'oppose à ce que les actes et travaux de transformation ou de reconstruction soient soumis à l'application du Titre 1, estimant qu'en cas de transformation, des investissements très importants seront nécessaires pour se conformer aux exigences du nouveau règlement;

Alors que, comme déjà exposé dans la motivation générale, le Règlement régional d'urbanisme prévoit qu'il ne s'applique qu'aux travaux de transformation qui entraînent une modification majeure de la construction existante;

Qu'en effet, des travaux de transformation ne peuvent être prétexte à la violation des principes applicables en matière d'implantation et de gabarit des constructions;

Que, si, par impossible, le règlement devait rendre une rénovation techniquement impossible ou excessivement onéreuse, la conformité éventuelle du projet au bon aménagement pourrait être prise en considération dans le cadre d'une demande de dérogation;

Qu'en outre, en cas de transformation d'une construction, il ne sera pas nécessaire de mettre l'intégralité de la construction en conformité avec le Règlement régional d'urbanisme;

Considérant que plusieurs communes proposent de supprimer le 3ème alinéa, de l'article 1, concernant l'opportunité des actes et travaux parce qu'il serait sujet à de multiples interprétations;

Alors que l'alinéa 3, devenu l'article 17, est destiné à éviter que le Règlement régional d'urbanisme ne soit interprété comme constituant la source de droits acquis et que l'autorité compétente pour délivrer le permis d'urbanisme doit pouvoir continuer, même en cas de conformité avec le Règlement régional d'urbanisme, à apprécier, in concreto, si le projet considéré est compatible avec le bon aménagement des lieux;

Qu'en conséquence, le texte de l'alinéa 3 a été maintenu dans son principe, et amendé afin d'en éclairer la portée;

Considérant qu'un réclamant s'interroge sur l'application des prescriptions du Titre I aux immeubles ayant une autre destination que le logement et en particulier de la pertinence de son application aux immeubles industriels;

Alors que le Titre I n'établit pas de distinction selon la destination du bâtiment; qu'une telle différenciation ne se justifie pas en ce que des bâtiments industriels seront, soit implantés en mitoyenneté, soit seront implantés dans une zone de construction isolée;

Alors que les principes d'harmonisation des gabarits et de respect des volumes urbains existants retenus par le Titre 1 ne doivent pas être écartés pour ce type de bâtiment.

Considérant qu'un réclamant suggère de rédiger deux règlements distincts concernant l'un, les constructions neuves, l'autre les travaux de transformation;

Alors que cette distinction n'est pas de nature à faciliter la compréhension des dispositions applicables; qu'il est préférable de disposer d'un seul texte réglementaire pour ces deux types de travaux;

Considérant qu'un réclamant objecte le coût et les délais qui seraient induits par les nombreuses procédures de dérogation;

Alors que le délai, induit par un allongement de la procédure en vue de solliciter une dérogation, est justifié par rapport aux objectifs du Gouvernement d'harmoniser les gabarits urbains.

Considérant que la Commission suggère l'insertion d'un article 2 rédigé comme suit :

« Article 2 :

A titre exceptionnel, des dérogations au titre I du présent règlement peuvent être accordées par l'autorité compétente. La dérogation doit être dûment demandée et motivée par le demandeur au moment de l'introduction du dossier de demande de permis ou de certificat d'urbanisme. Cette dérogation doit être motivée par des préoccupations de bon aménagement des lieux et d'intégration architecturale et urbanistique harmonieuse. A cette fin, la note justificative doit comporter au moins les élément suivants :

II. Bijzondere opmerkingen

II. 1 titel I betreffende de kenmerken van de bouwwerken en hun naaste omgeving

Toepassingsgebied

Overwegende dat een reclamant zich verzet tegen de onderwerping van de verbouwings- en heropbouwhandelingen en -werken van Titel 1, menende dat in geval van verbouwing enorme investeringen nodig zijn om zich aan te passen aan de nieuwe eisen van de verordening;

Terwijl de gewestelijke stedenbouwkundige verordening bepaalt dat zij niet geldt voor de verbouwingswerken die het bestaand bouwwerk ingrijpend wijzigen zoals dit reeds is toegelicht in de algemene motivatie;

Dat de verbouwingswerken immers geen voorwendsel mogen zijn voor de schending van de beginselen die van toepassing zijn op de inplanting en het bouwprofiel van de bouwwerken;

Dat, indien de verordening een renovatie technisch onmogelijk of overdreven duur maakt, de eventuele overeenstemming van het project met de goede ruimtelijke ordening in aanmerking kan worden genomen in het raam van een aanvraag om afwijking;

Dat daarenboven, in geval van verbouwing van een bouwwerk, het niet noodzakelijk is het hele bouwwerk in overeenstemming te brengen met de gewestelijke stedenbouwkundige verordening;

Overwegende dat verschillende gemeenten voorstellen om de 3de alinea van artikel 1 betreffende de wenselijkheid van handelingen en werken te verwijderen omdat deze voor uiteenlopende interpretaties vatbaar is;

Terwijl het derde lid, nu artikel 17, net wil vermijden dat de gewestelijke stedenbouwkundige verordening geïnterpreteerd zou worden als zijnde een bron van verworven rechten en dat de overheid die bevoegd is voor de afgifte van de stedenbouwkundige vergunning de mogelijkheid moet hebben om, zelfs in geval van overeenstemming met de gewestelijke stedenbouwkundige verordening, te oordelen of het betrokken project in concreto verenigbaar is met de goede ruimtelijke aanleg;

Dat bijgevolg het beginsel van de tekst van het derde lid behouden blijft, maar gewijzigd om de strekking ervan te verduidelijken;

Overwegende dat een reclamant zich vragen stelt bij de toepassing van de voorschriften van titel I op de gebouwen die niet voor de huisvesting zijn bestemd en meer bepaald bij de relevantie van de toepassing ervan op de industriële onroerende goederen;

Terwijl Titel I geen onderscheid maakt op basis van de bestemming van het gebouw; dat een dergelijk onderscheid niet verantwoord is inzoverre de industriële gebouwen ofwel op een madelige grens zullen worden gevestigd, ofwel in een gebied met vrijstaande bouwwerken;

Terwijl de principes van de aansluiting van de bouwprofielen en de naleving van de bestaande stedelijke volumes in Titel 1 niet mogen wegvallen voor dit soort gebouw;

Overwegende dat een reclamant voorstelt om twee verschillende verordeningen op te maken, de ene over de nieuwe bouwwerken, de andere over de verbouwingswerken;

Terwijl dit onderscheid niet ten goede zal komen van de begrijpelijkheid van de vigerende bepalingen; dat er beter één reglementaire tekst bestaat voor deze twee soorten werken;

Overwegende dat een reclamant bezwaar aantekent tegen de kostprijs en de termijnen die zouden voortvloeien uit de talrijke procedures om afwijkingen te bekomen;

Terwijl de termijn, als gevolg van de verlenging van de afwijkingsprocedure voor de aanvraag tot een afwijking, verantwoord is ten aanzien van de doelstellingen van de Regering om de bouwprofielen in de stad op elkaar te laten aansluiten.

Overwegende dat de Commissie voorstelt om het volgend artikel 2 toe te voegen :

« Artikel 2 :

De afwijkingen op titel I van onderhavige verordening kunnen uitzonderlijk worden toegekend door de bevoegde overheid. De verzoeker moet de afwijking aanvragen en met reden omkleden op het ogenblik waarop hij het dossier voor een stedenbouwkundige vergunning of attest indient. De afwijking moet worden gemotiveerd vanuit een goede ruimtelijke ordening en vanuit een harmonieuze architecturale en stedenbouwkundige integratie. De nota ter zake moet daarom minstens volgende elementen bevatten :

une description du contexte urbanistique dans lequel le projet s'insère;

les caractéristiques du projet;

les motifs économiques, sociaux, environnementaux et esthétiques de la dérogation;

les effets du projet sur les abords en terme d'amélioration de la qualité urbanistique. »;

Alors que, rédigé de façon aussi générale, cet article revient à déroger au régime de dérogation mis en place par l'ordonnance du 29 août 1991 organique de la planification et de l'urbanisme; que « l'autorité compétente » n'est en effet pas définie de façon suffisamment précise;

Qu'en outre, cet article alourdit encore les formalités imposées au demandeur de permis d'urbanisme;

Que l'appréciation des demandes de dérogation par le fonctionnaire délégué s'effectue correctement selon le système des articles 116 et 118 de l'ordonnance du 29 août 1991 organique de la planification et de l'urbanisme, inspiré de la loi antérieure du 29 mars 1962 sur l'aménagement du territoire, sans qu'il faille le compléter par de nouvelles dispositions;

Définitions

Considérant que la Commission estime qu'il est préférable d'accompagner, autant que possible, les définitions d'un dessin explicitant clairement les termes utilisés;

Alors qu'un dessin peut être source d'erreur ou trop limitatif dans la mesure où il n'est qu'une représentation possible d'un concept qui peut prendre de multiples formes;

Considérant que la Commission propose d'améliorer l'utilisation du règlement en mentionnant avec un astérisque dans le texte, tous les termes qui font l'objet d'une définition dans l'article 2;

Alors que l'insertion d'astérisques au sein du texte risque d'en compliquer la lecture;

Considérant que la Commission considère certaines définitions reprises au glossaire, peu précises; qu'en particulier, elle recommande de préciser les termes suivants du glossaire :

Abords

Considérant qu'une commune suggère d'étendre la notion d'abords à l'espace public;

Considérant que la Commission propose d'étendre cette définition comme suit « la zone bordant les constructions et comprenant l'espace public, les cours et jardins, et le cas échéant, la zone de recul (avant) et/ou la zone (de recul) latérale »;

Alors que la zone de recul se situe par définition à l'avant de la construction, s'agissant d'un recul par rapport à l'alignement avec la voie publique; qu'il n'y pas lieu d'intégrer dans cette notion le domaine public;

Construction en mitoyenneté, construction d'about, construction isolée, construction voisine

Considérant que la Commission propose de remplacer le terme « construction » par le terme « bâtiment »;

Alors que le terme bâtiment est trop restrictif;

Cours et jardins

Considérant que la commission aurait souhaité exclure de la zone de cours et jardins la partie du terrain bâtie en sous-sol en proposant la définition suivante : « la partie non bâtie hors-sol et sous-sol de la parcelle ou non encore bâtie, mais comprenant le solde non bâti de la zone aedificandi »;

Alors que l'article 12 traite des cours et jardins indépendamment de la question de savoir si le sous-sol est oui ou non bâti;

Qu'au regard de l'article 13 et de la règle imposant à la fois pour la zone de recul et la zone de cours et jardins, 50 % de surface perméable, il convient de prendre en considération la partie du terrain bâtie en sous-sol, qui ne satisfera pas à l'exigence de perméabilité;

beschrijving van de stedenbouwkundige context waarin het project past;

kenmerken van het project;

economische, sociale, milieugebonden en esthetische motieven van de afwijking;

de gevolgen van het project voor de naaste omgeving in termen van verhoging van de stedenbouwkundige kwaliteit »;

Terwijl dat artikel, opgemaakt in dergelijke algemene bewoordingen, neerkomt op een afwijking van het afwijkingsstelsel zoals ingevoerd bij de ordonnantie van 29 augustus 1991 houdende organisatie van de planning en de stedenbouw; dat de « bevoegde overheid » immers niet afdoende omschreven is;

Dat bovendien dit artikel de formaliteiten die worden opgelegd aan de aanvrager van de stedenbouwkundige vergunning, nog verzwaart;

Dat de beoordeling van de aanvragen om afwijking door de gemachtigde ambtenaar correct gebeurt volgens artikelen 116 en 118 van de ordonnantie van 29 augustus 1991 houdende organisatie van de planning en de stedenbouw, geïnspireerd op de vorige wet van 29 maart 1962 op de ruimtelijke ordening zonder dat deze met nieuwe bepalingen moet worden aangevuld;

Definities

Overwegende dat de Commissie het in het algemeen beter vindt om de definities - in de mate van het mogelijke - aan te vullen met een tekening die de gebruikte termen verduidelijkt;

Terwijl een tekening bron van fouten of te beperkend kan zijn inzoverre het slechts één mogelijke weergave is van een concept dat velerlei vormen kan aannemen;

Overwegende dat de Commissie voortstelt om het gebruik van de verordening te verbeteren door alle termen die in artikel 2 worden gedefinieerd, in de tekst aan te duiden met een asterisk;

Terwijl de toevoeging van asterisken in de tekst de lezing ervan dreigt te bemoeilijken;

Overwegende dat de Commissie enkele definities in het glossarium niet duidelijk genoeg vindt; dat ze in het bijzonder aanbeveelt om de volgende termen in het glossarium te verduidelijken;

Naaste omgeving

Overwegende dat een gemeente voorstelt om het begrip van naaste omgeving uit te breiden tot de openbare ruimte;

Overwegende dat de Commissie voortstelt om deze definitie als volgt uit te breiden : « de zone die langs de bouwwerken loopt en waarvan de openbare ruimte, de koeren en de tuinen en, zonodig, de achteruitbouwstrook (vooraan) en/of de zij(achteruitbouw)strook deel uitmaken ».

Terwijl de inspringstrook zich per definitie voor het bouwwerk bevindt aangezien het gaat om een insprong ten opzichte van de rooilijn met de openbare weg; dat het niet aangewezen is het openbaar domein op te nemen in dit begrip;

Mandelig bouwwerk, driegevelbouwwerk, vrijstaand bouwwerk, naastliggend bouwwerk

Overwegende dat de Commissie voorstelt om de term « bouwwerk » te vervangen door de term « gebouw »;

Terwijl de term gebouw te beperkend is;

Koeren en tuinen

Overwegende dat de Commissie ervoor opteerde om het bebouwd ondergronds gelegen gedeelte van het terrein uit te sluiten uit het gebied van koeren en tuinen door de volgende definitie voor te stellen : « het niet-bebouwde bovengronds en ondergronds gelegen gedeelte van het perceel, of nog niet bebouwd, maar inclusief het niet-bebouwde saldo van de te bebouwen zone »;

Terwijl artikel 12 koeren en tuinen behandelt los van de vraag of de ondergrond al dan niet bebouwd is;

Dat ten aanzien van artikel 13 en de regel die stelt dat zowel de inspringstrook als het gebied voor koeren en tuinen moeten bestaan uit 50 % doorlaatbare oppervlakte, rekening dient te worden gehouden met het bebouwd ondergronds gelegen gedeelte van het terrein, dat niet voldoet aan de vereiste doorlaatbaarheid;

Que, dans l'application de cet article 13, ne pas prendre en considération la partie du terrain bâtie en sous-sol revient à réduire la proportion du terrain devant être perméable;

Limite mitoyenne

Considérant que la Commission suggère la définition suivante « limite constituée par le (ou les) plan(s) vertical (verticaux) séparant deux propriétés ou plus » à la place de « le plan vertical séparant deux propriétés »;

Alors qu'un plan vertical sépare toujours deux propriétés, même si le terrain est contigu à plusieurs autres;

Que, s'il est vrai que la limite séparant deux propriétés peut être une ligne brisée, la référence à plusieurs plans verticaux, certes, géométriquement plus correcte, introduit en fait plus de confusion que de précision utile;

Construction en mitoyenneté

Considérant qu'un réclamant propose de modifier la définition pour prendre en compte les constructions de type trois façades;

Alors que la définition proposée tient compte de ce type de bâtiment;

Zone de recul

Considérant que, selon la Commission, il faut lire « zone de recul avant : la partie… » et qu'il convient de définir également la « zone de recul latéral » et la « zone de recul arrière » et d'user de ces termes dans le texte selon les hypothèses envisagées;

Alors que les termes « zone de recul » visent nécessairement un recul par rapport à la voie publique et concernent nécessairement la partie avant de la construction;

Que les termes « zones de recul latéral » et « zone de recul arrière » ne sont que des notions complémentaires qui ne sont pas de nature à apporter plus de précisions aux dispositions du Titre 1 qui s'appliquent à ce type de zone sans pour autant recourir à de telles notions.

Que les termes « retrait latéral » sont plus appropriés pour désigner la « distance séparant le côté latéral de la construction de la limite du terrain »;

Gabarit

Considérant que la Commission, une commune et un réclamant suggèrent de définir le terme « gabarit »;

Alors que ce terme est utilisé dans son sens courant et ne nécessite pas de définition particulière;

Profil de référence

Considérant qu'une commune et la Commission suggère de définir les termes « profil de référence »;

Alors que ces termes sont définis au sein de l'article 6;

Saillies de façades

Considérant que la Commission suggère de définir les termes « saillie de façade »;

Alors que ces termes sont utilisés dans leur sens courant;

Lucarne

Condition qu'un réclamant suggère de modifier la définition en précisant qu'il s'agit d'un ouvrage construit en saillie ou en creux sur le plan d'une toiture à versant permettant la ventilation et l'éclairage par des ouvertures disposées dans un plan vertical;

Que cette suggestion est pertinente en sorte qu'il y est fait droit;

Considérant qu'une commune suggère d'introduire dans la définition des conditions quant à l'implantation d'une lucarne;

Alors que ces conditions ne peuvent figurer dans une définition;

Oriel

Considérant qu'un réclamant suggère de modifier la définition de ce terme en proposant la définition suivante : « avant-corps fermé formant saillie sur la façade et en surplomb, sur la hauteur de plusieurs niveaux et de plan plutôt allongé ».

Alors que cette définition a été retenue sauf en ce qui concerne le caractère plutôt allongé afin d'éviter le caractère imprécis de la notion « plutôt allongé »;

Dat, overeenkomstig artikel 13, het niet rekening houden met het bebouwd ondergronds gelegen gedeelte van het terrein neerkomt op een vermindering van het gedeelte van het terrein dat doorlaatbaar moet zijn;

Mandelige grens

Overwegende dat de Commissie de volgende definitie voorstelt : « de grens die gevormd wordt door de vertica(a)l(e) grens(zen) die de twee eigendommen of meer onderscheidt » in plaats van « de grens die twee eigendommen scheidt »;

Terwijl een grens steeds twee eigendommen scheidt, zelfs indien het terrein aan verscheidene andere grenst;

Dat, zo twee eigendommen kunnen worden gescheiden door een gebroken lijn, de verwijzing naar meerdere grenzen, die geometrisch gezien zeker correcter is, veeleer zorgt voor verwarring dan voor verduidelijking;

Mandelig bouwwerk

Overwegende dat een reclamant voorstelt om de definitie te wijzigen zodat de driegevelbouwwerken erin op te nemen;

Terwijl de voorgestelde definitie dit soort bouwwerk omvat;

Inspringstrook

Overwegende dat, volgens de Commissie, gelezen dient te worden « inspringstrook vooraan : het deel... » en dat de « zijdelingse inspringstrook » en de « inspringstrook achteraan » eveneens gedefinieerd dienen te worden en die termen in de tekst moeten worden gebruikt in de bedoelde gevallen;

Terwijl de term « inspringstrook » noodzakelijkerwijs een insprong beoogt ten opzichte van de openbare weg en noodzakelijkerwijs betrekking heeft op het voorste gedeelte van het bouwwerk;

Dat de termen « zijdelingse inspringstrook » en « inspringstrook achteraan » slechts bijkomende begrippen zijn die de bepalingen van Titel 1die gelden voor op deze gebieden, niet verduidelijken zonder daarbij beroep te doen op dergelijke begrippen;

Dat de term « zijdelingse insprong » geschikter is voor de aanduiding van de « afstand tussen de zijkant van het bouwwerk en de grens van het terrein »;

Bouwprofiel

Overwegende dat de Commissie, een gemeente en een reclamant voorstellen de term « bouwprofiel » te definiëren;

Terwijl deze term gebruikt wordt in zijn gewone betekenis en geen bijzondere definitie vereist;

Referentie-profiel

Overwegende dat een gemeente en de Commissie voorstellen om de term « referentie-profiel » te definiëren;

Terwijl die term gedefinieerd is in artikel 6;

Uitsprong aan de gevel

Overwegende dat de Commissie voorstelt de term « uitsprong aan de gevel » te definiëren;

Terwijl die term gebruikt wordt in zijn gewone betekenis;

Dakkappel

Overwegende dat een reclamant voorstelt om de definitie te wijzigen door de verduidelijken dat het gaat om een constructie die uitsteekt of inspringt in een hellend dak en die de ventilatie en de verlichting toelaat via rechtopstaande openingen;

Dat dit voorstel relevant is en dat er gevolg wordt aan gegeven;

Overwegende dat een gemeente voorstelt om in de definitie voorwaarden te stellen wat betreft de plaatsing van een dakkappel;

Terwijl deze voorwaarden niet in een definitie mogen worden opgenomen;

Erker

Overwegende dat een reclamant voorstelt om de definitie van deze term te wijzigen en de volgende definitie voor te stellen : « gesloten uitsprong die uitsteekt op de gevel en die hangt over verschillende niveaus en met een vlak dat eerder lang is »;

Terwijl deze definitie overgenomen is behalve het stuk over het lange vlak omdat het onduidelijk is;

Terrains

Considérant qu'une commune propose de compléter la notion de « parcelle » en introduisant la condition qu'elle doit appartenir à un même propriétaire;

Alors que la notion de « terrain » a été substituée à la notion de « parcelle », pour prendre en considérant la suggestion émise par un réclamant, tout en retenant la suggestion de la commune;

Implantation

Considérant que la Commission estime qu'il faut être attentif aux constructions établies sur la voie publique telles qu'extensions de cafés, restaurants, magasins etc. et qu'elle suggère d'ajouter éventuellement un alinéa rédigé comme suit : « à moins qu'un règlement communal d'urbanisme, un règlement zoné ou un PPAS ne l'autorise de façon motivée et n'en fixe les conditions, aucune construction ne pourra dépasser cet alignement »;

Alors que les extensions des cafés, magasins, etc. sur la voie publique relèvent des permissions de voirie octroyées à titre précaire par l'autorité compétente pour gérer le domaine public;

Considérant qu'une commune se demande si, moyennant traitement du mur pignon (jeux d'assises de briques, reliefs, maçonnerie animée par différents matériaux, baies avec servitudes de vue,...), on ne pourrait pas limiter les constructions en mitoyenneté pour entamer une construction isolée;

Alors que lorsque les limites mitoyennes sont destinées à être bâties, l'érection d'une construction isolée, même moyennant le traitement du mur pignon, risque de créer une rupture inesthétique du tissus urbain et de laisser des ouvertures peu sécurisantes vers l'intérieur de l'îlot;

Considérant qu'une commune propose d'ajouter la notion de « mitoyenneté en fond de parcelle », « partie enterrée de la construction », « partie hors sol d'une construction », « volume principal » et « volume annexe »;

Alors que ces notions, soit ne sont pas utilisées par le règlement régional d'urbanisme, soit sont utilisées dans leur sens courant;

Quant à l'implantation des constructions en mitoyenneté

Considérant qu'une commune se demande si, moyennant traitement du mur pignon (jeux d'assises de briques, reliefs, maçonnerie animée par différents matériaux, baies avec servitudes de vue,...), on ne pourrait pas limiter les constructions en mitoyenneté pour entamer une construction isolée;

Alors que lorsque les limites mitoyennes sont destinées à être bâties, l'érection d'une construction isolée, même moyennant le traitement du mur pignon, risque de créer une rupture inesthétique du tissu urbain et de laisser des ouvertures peu sécurisantes vers l'intérieur de l'îlot;

Considérant que la Commission Royale des Monuments et des Sites propose le libellé suivant : « la zone d'implantation (...) ne peut dépasser la limite donnée en traçant une parallèle au front de bâtisse »;

Alors que cette rédaction ne résout pas les difficultés nées de l'utilisation des termes « zone d'implantation », lue à tort, non en tant que zone capable, mais en tant que schéma impératif pour l'implantation de la construction;

Considérant que la Commission formule la proposition suivante : » la zone maximale dans laquelle le bâtiment hors-sol doit s'inscrire (appelée « zone d'implantation ») doit être limitée du côté opposé à la voie publique (ou : ne peut dépasser la limite donnée en traçant ?) par une ou plusieurs perpendiculaires aux limites mitoyennes »;

Alors que la définition de la zone d'implantation n'est pas indispensable à la délimitation de l'implantation des constructions;

Que, compte tenu des règles de profondeur définies à l'article 4, la référence à une parallèle à la voie publique ou à une perpendiculaire aux limites mitoyennes, comme suggéré par certains réclamants, n'est pas utile pour régler l'implantation des constructions;

Considérant que la Commission suggère de faire référence dans l'article en question au croquis situé en fin de texte ou mieux encore d'insérer le croquis dans le texte de l'article;

Alors qu'une telle présentation est superflue étant donné que le règlement prévoit que les croquis en font partie intégrante;

Terreinen

Overwegende dat een gemeente voorstelt om het begrip « perceel » aan te vullen door te stellen dat het tot eenzelfde eigenaar moet behoren;

Terwijl het begrip « terrein » vervangen is door « perceel » zodat rekening wordt gehouden met het voorstel van de reclamant, doch ook met het voorstel van de gemeente;

Inplanting

Overwegende dat de Commissie vindt dat er aandacht moet worden besteed aan de bouwwerken die op de openbare weg werden opgetrokken, zoals uitbreidingen van cafés, restaurants, winkels enz. en dat zij voorstelt om eventueel een alinea, opgesteld als volgt, toe te voegen : « geen enkel bouwwerk mag deze rooilijn overschrijden, behalve indien een gemeentelijke stedenbouwkundige verordening, een zoneverordening of een BBP een met redenen omklede toelating geeft en de voorwaarden ervoor bepaalt »;

Terwijl uitbreidingen van cafés, winkels, enz. op de openbare weg vallen onder de wegvergunningen die precair toegekend zijn door de overheid die bevoegd is voor het beheer van de openbare ruimte;

Overwegende dat een gemeente zich afvraagt of het niet mogelijk is om de bouwwerken met mandelige muren te beperken via bewerking van de puntgevels (spel van stenen funderingen, reliëf, metselwerk opgevrolijkt met verschillende materialen, openingen met erfdienstbaarheid van zicht,...) om vrijstaande bouwwerken op te trekken;

Terwijl wanneer de mandelige grenzen bestemd zijn voor bebouwing, het optrekken van een vrijstaand bouwwerk, zelfs mits de bewerking van de puntgevel, dreigt te zorgen voor een onesthetische breuk van het stedelijk weefsel en voor weinig veilige openingen op het binnenterrein van het huizenblok;

Overwegende dat een gemeente voorstelt de begrippen « mandelige muren aan de achterzijde van het perceel », « ondergronds deel van het bouwwerk », « hoofdvolume » en « bijkomend volume » toe te voegen;

Terwijl die begrippen ofwel niet in de gewestelijke stedenbouwkundige verordening vermeld worden ofwel in hun gewone betekenis gebruikt worden;

De inplanting van de mandelige bouwwerken

Overwegende dat een gemeente zich afvraagt of men de mandelige bouwwerken niet zou kunnen beperken om een vrijstaand bouwwerk te kunnen beginnen en dit door de topgevel te behandelen (onderbouw, gevelopeningen met erfdienstbaarheden van zicht,...);

Terwijl, indien de bebouwing van de mandelige grenzen gepland is, de bouw van een vrijstaand bouwwerk, zelfs door de topgevel te behandelen, kan leiden tot een breuk in de esthetiek van de stedelijke structuur en onveilige openingen laten naar het binnenterrein van het huizenblok toe;

Overwegende dat de Koninklijke Commissie voor Monumenten en Landschappen de volgende tekst voorstelt « de inplantingszone (...) mag de grens, die ontstaat bij het tekenen van een evenwijdige lijn met de bouwlijn, niet overschrijden »;

Terwijl die tekst geen oplossing biedt voor de problemen die rijzen bij het gebruik van de term « inplantingszone », die niet als bebouwbaar gebied moet worden begrepen, maar als voorgeschreven plan voor de inplanting van het bouwwerk;

Overwegende dat de Commissie het volgende voorstelt : » de maximumzone waarin het gebouw bovengronds moet staan (« inplantingszone genoemd ») moet aan de zijde tegenover de openbare weg worden begrensd (of : mag de grens, die ontstaat bij het trekken van een evenwijdige lijn niet overschrijden ?) door een of meerdere loodlijnen op de mandelige grenzen »;

Terwijl de definitie van de inplantingszone niet onontbeerlijk is voor de afbakening van de inplanting van de bouwwerken;

Dat, rekening houdend met de diepteregels bedoeld in artikel 4, de verwijzing naar een evenwijdige met de openbare weg of een loodrechte lijn op de mandelige grenzen zoals voorgesteld door sommige reclamanten, niet nuttig is voor de regeling van de inplanting van de bouwwerken;

Overwegende dat de Commissie voorstelt om in het artikel in kwestie te verwijzen naar de schets op het einde van de tekst of, beter nog, om de schets in de tekst van het artikel op te nemen.

Terwijl een dergelijke voorstelling overbodig is, omdat de verordening bepaalt dat de schetsen daarvan deel uitmaken;

Considérant que, selon des réclamants, l'établissement de règles indiquant des maxima est de nature à créer auprès de la population, un impression de « droits acquis » pour exécuter le maximum indiqué, alors que la configuration des lieux ne s'y prête pas;

Alors que l'article 17 du règlement rencontre cette objection;

Considérant que plusieurs réclamants estiment que la délimitation de la profondeur des bâtiments devrait être mise en corrélation avec la hauteur de ceux-ci et qu'il y aurait lieu de distinguer la profondeur du bâtiment principal et celle des annexes;

Alors que ces observations sont rencontrées dans la mesure où les règles de profondeur définies à l'article 4 s'appliquent non seulement au niveau du rez-de-chaussée mais à chaque étage en prenant en considération, à chaque niveau, les profondeurs des constructions voisines et sont complétées par les règles relatives à la hauteur de la façade et de la toiture;

Qu'il n'y a pas lieu de distinguer entre la profondeur des annexes et la profondeur des étages;

Que si, de manière générale, la profondeur des annexes au rez-de-chaussée est plus élevée que la profondeur des étages, il convient que la profondeur des annexes soit limitée comme le prévoit le règlement et notamment en considération des profondeurs des constructions voisines;

Considérant que la Commission demande une attention particulière pour les zones limitrophes de deux zones du plan de secteur où ce type de problème de profondeur et de hauteur d'implantation se pose de façon particulière;

Alors que, telles qu'elles sont conçues dans le règlement, les règles d'implantation et de gabarit proposées assurent une transition harmonieuse, au sein d'un même îlot, entre des zones à affectations distinctes puisqu'il est systématiquement fait référence aux constructions voisines;

Que le contraste entre deux îlots recevant une affectation distincte (par exemple : administratif - logement) est inévitable et peut plus efficacement être atténué par des mesures prises au cas par cas, en fonction de la configuration particulière des lieux, que par des mesures abstraites et contraignantes;

Considérant que la Commission et des réclamants regrettent que la problématique de l'implantation et des mesures adaptées soient posées exclusivement en fonction des parcelles adjacentes tandis que la largeur de la rue, les dimensions des îlots et le paysage urbain sont d'autres indicateurs spatiaux importants;

Alors que des référentiels tels que la largeur de la rue ont été pris en compte dans des réglementations précédentes (exemple de la règle limitant la hauteur des constructions par une droite tracée à 45 ° à partir de l'alignement situé de l'autre côté de la rue, qui implique que, plus la rue est large, plus les bâtiments sont élevés) et que ces référentiels n'ont pas empêché certains quartiers d'être défigurés;

Que la référence aux constructions voisines est une règle simple et parfaitement justifiée compte tenu de la nécessité de maintenir des ensembles urbains cohérents, d'assurer un certain ensoleillement et de protéger l'intérieur de l'îlot;

Que la combinaison de cette règle avec d'autres référentiels tels que, la largeur de la rue, les dimensions de l'îlot et le paysage urbain, compliquerait encore davantage une réglementation à laquelle on reproche déjà son degré de précision;

Qu'il appartient aux autorités compétentes pour délivrer le permis d'urbanisme et en particulier aux communes, soit dans le cadre d'un règlement communal d'urbanisme, soit dans le cadre de l'appréciation au cas par cas des demandes de permis d'urbanisme, de tenir compte de ces autres référentiels;

Considérant, en ce qui concerne les règles de profondeur, que des réclamants observent que la profondeur maximum d'une parcelle existante risque de se répéter sur toutes les parcelles non bâties;

Alors que ce risque est atténué par la limitation de la profondeur maximale aux trois quarts de la profondeur du terrain;

Qu'en outre, les maxima formulés dans le cadre du règlement ne privent pas l'autorité de tout pouvoir d'appréciation en fonction de la configuration particulière des lieux;

Overwegende dat volgens reclamanten het bepalen van regels die maxima opleggen bij de bevolking een indruk wekt van een 'verworven recht', terwijl de configuratie van de ruimte zich hiertoe niet leent;

Terwijl artikel 17 van de verordening tegemoetkomt aan dit bezwaar;

Overwegende dat meerdere reclamanten van mening zijn dat de beperking van de diepte van de gebouwen moet gekoppeld worden aan de hoogte ervan en dat de diepte van het hoofdgebouw moet worden onderscheiden van die van de bijgebouwen;

Terwijl aan die bemerkingen tegemoetgekomen wordt inzoverre de diepteregels zoals bepaald in artikel 4 niet alleen van toepassing zijn op de benedenverdieping, maar op elke verdieping waarbij voor elk niveau de diepte van de naastliggende bouwwerken in aanmerking worden genomen en aangevuld worden door de regels betreffende de hoogte van de gevel en van het dak;

Dat geen onderscheid moet worden gemaakt tussen de diepte van de bijgebouwen en de diepte van de verdiepingen;

Dat als de bijgebouwen op de benedenverdieping doorgaans dieper liggen dan de bovenverdiepingen, de diepte van de bijgebouwen beperkt moet zijn zoals bedoeld in de verordening en met name met inachtneming van de dieptes van de naastliggende bouwwerken;

Overwegende dat de Commissie bijzondere aandacht vraagt voor de belendende zones van twee gebieden van het gewestplan waar dit probleem van inplantingsdiepte en -hoogte bijzonder tot uiting komt;

Terwijl de wijze waarop de voorgestelde regels betreffende de inplanting en het bouwprofiel zijn opgevat in de verordening zorgt voor een harmonieuze overgang, op het binnenterrein van het huizenblok, tussen zones met onderscheiden bestemmingen omdat systematisch verwezen wordt naar de naastliggende bouwwerken;

Dat de tegenstelling tussen twee huizenblokken met een onderscheiden bestemming (bijvoorbeeld : administratie - huisvesting) onvermijdelijk is en effectiever afgezwakt kan worden door maatregelen die afzonderlijk worden genomen in functie van de bijzondere configuratie van de ruimte dan door abstracte en beperkende maatregelen;

Overwegende dat de Commissie en reclamanten betreuren dat de kwestie van de inplanting en de aangepaste bepalingen uitsluitend wordt aangekaart in functie van aangrenzende percelen terwijl de straatbreedte, de afmetingen van de huizenblokken en het stedelijk landschap andere belangrijke ruimte-indicatoren zijn;

Terwijl referentiepunten zoals de straatbreedte in aanmerking zijn genomen in de vorige reglementeringen (bijvoorbeeld de regel waarbij de hoogte van de bouwwerken beperkt wordt tot de rechte lijn die in een hoek van 45° getrokken wordt vanaf de rooilijn aan de overzijde van de straat, hetgeen inhoudt dat hoe breder de straat is hoe hoger de gebouwen zijn) en dat deze referentiepunten niet hebben verhinderd dat in sommige buurten alle harmonie zoek is;

Dat de verwijzing naar de naastliggende bouwwerken een eenvoudige en volkomen gerechtvaardigde regel is rekening houdend met de nood aan het behoud van coherente stadsgedeelten, een zekere bezonning en bescherming van het binnenterrein van het huizenblok;

Dat de combinatie van deze regel met andere referentiepunten zoals de straatbreedte, de afmetingen van het huizenblok en het stedelijk landschap de reglementering nog gecompliceerder maken waarvan de precisiegraad reeds een punt van kritiek is;

Dat de overheden bevoegd voor de afgifte van de stedenbouwkundige vergunningen en met name de gemeenten, hetzij in het raam van een gemeentelijke stedenbouwkundige verordening, hetzij in het raam van de afzonderlijke beoordeling van de stedenbouwkundige vergunningsaanvragen, rekening moeten houden met die andere referentiepunten;

Overwegende dat, wat betreft de diepteregels, de reclamanten opmerken dat de maximumdiepte van een bestaand perceel voor alle niet-bebouwde percelen wordt overgenomen;

Terwijl dit risico verkleind wordt door de beperking van de maximumdiepte tot drievierde van de terreindiepte;

Dat daarenboven de maxima die zijn vermeld in het raam van de verordening de overheid niet beroven van de bevoegdheid tot beoordeling in functie van de bijzondere configuratie van de ruimte;

Considérant que la Commission, des réclamants et une commune demandent quelles sont les références à considérer dans le cas de la construction d'un îlot entier;

Alors que cette hypothèse, rare en pratique, est souvent couverte par un plan particulier d'affectation du sol qui déterminera l'implantation des constructions en fonction de la configuration des lieux;

Qu'à défaut de Plan particulier d'affectation du sol, la règle des trois quarts, complétée par une appréciation en fonction de la configuration des lieux, notamment des îlots voisins, guidera l'autorité dans la délivrance des permis de lotir ou d'urbanisme;

Qu'il est vain de vouloir réglementer l'agencement de tout un îlot vide de constructions, alors qu'il existe en ce cas de multiples possibilités dépendant aussi bien de la configuration des lieux que de critères sociaux ou économiques ou de l'affectation projetée pour l'îlot;

Considérant que la Commission critique la règle de profondeur maximale, le maximum étant toujours perçu comme un droit et non une limite extrême et propose de prévoir les notions d'atteinte à l'intérieur d'îlot » et « caractéristiques urbanistiques »;

Alors que ces questions sont expressément abordées dans le Plan régional d'affectation du sol; que le Règlement régional d'urbanisme se contente de fixer une limite raisonnable; que ce maximum est tempéré par l'exigence de se référer à la profondeur des constructions voisines;

Considérant qu'il est objecté que la disposition « la profondeur maximale hors-sol de la construction mitoyenne ne peut pas dépasser de plus de 3 mètres la profondeur de la construction voisine la moins profonde (…) et ne peut pas dépasser la profondeur de la construction voisine la plus profonde » est inapplicable dans le cas où la construction la moins profonde atteindrait 9 mètres et la plus profonde 10 mètres et que l'architecte devrait alors se limiter à 10 mètres de profondeur pour la construction envisagée;

Alors que ces deux limites sont délibérément cumulatives, ce qui n'entraîne pas une inapplicabilité de la règle mais une délimitation de la zone constructible en fonction des deux parcelles voisines;

Considérant que la Commission demande de prévoir une solution pour 2 voisins qui désirent agrandir simultanément sur la zone latérale de retrait de minimum 3 mètres (regroupement de parcelles);

Alors que les deux voisins qui souhaitent simultanément agrandir leur construction seront de toute façon limités par la profondeur des constructions de leur autre voisin et par la limite de profondeur de trois quarts;

Que chaque voisin pourra dépasser de 3 mètres la profondeur de la construction voisine existante la moins profonde;

Que le règlement prévoit que les profondeurs anormalement faibles ne sont pas prises en compte;

Que, dans ces limites, le règlement n'empêche pas deux voisins d'accroître simultanément la profondeur de leur construction;

Considérant que la Commission estime que l'interdiction de dépasser la profondeur de la construction voisine la plus profonde est très restrictive alors que les normes de confort ne font qu'augmenter et surtout aux rez-de-chaussée (vérandas) et qu'une commune estime que cet article encourage l'application d'une politique de petits appentis inesthétiques qui ne répondent pas aux impératifs d'amélioration du confort et de l'hygiène;

Alors que les limites de profondeur sont tempérées par la règle qui exclut la prise en compte de profondeurs anormalement faibles des constructions voisines;

Qu'en dehors de ce cas, la référence à la profondeur des constructions voisines constitue un critère objectif pour limiter la profondeur des constructions, qui repose sur le souci du respect de la tranquillité des voisins et du non- enfermement de leur propriété;

Considérant que des réclamants proposent le texte suivant :

« 1. Ne pas dépasser de plus de 3 mètres la profondeur des constructions voisines de chaque côté à moins de respecter une zone… »;

Alors que ce texte autoriserait des profondeurs incompatibles avec le bon aménagement des lieux en cas de construction voisine anormalement profonde et des profondeurs de plus en plus étendues au fur et à mesure des constructions nouvelles;

Considérant que certains réclamants estiment que la règle limitant la profondeur à 17 mètres n'est pas suffisamment stricte;

Overwegende dat de Commissie, reclamanten en een gemeente vragen welke referenties in aanmerking moeten worden genomen bij de bouw van een volledig huizenblok;

Terwijl die in de praktijk zeldzame onderstelling vaak gedekt is door een bijzonder bestemmingsplan dat de inplanting van de bouwwerken bepaalt in functie van de configuratie van de ruimte;

Dat bij gebrek aan bijzonder bestemmingsplan de drievierde-regel, aangevuld met een beoordeling in functie van de configuratie van de ruimte, met name van de omliggende huizenblokken, de overheid zal leiden bij de afgifte van de stedenbouwkundige of verkavelingsvergunningen;

Dat het vergeefs is de indeling van een heel huizenblok zonder bebouwing te reglementeren, terwijl in dat geval vele mogelijkheden bestaan die zowel afhangen van de configuratie van de ruimte als van sociale of economische criteria of van de geplande bestemming van het huizenblok;

Overwegende dat de Commissie kritiek heeft op de regel van de maximumdiepte, omdat het maximum steeds als een recht en niet als een uiterste grens wordt beschouwd en voorstelt de begrippen 'aantasting van het binnenterrein van het huizenblok' en 'stedenbouwkundige kenmerken' te voorzien;

Terwijl die kwesties uitdrukkelijk zijn behandeld in het gewestelijk bestemmingsplan; dat de gewestelijke stedenbouwkundige verordening zich louter beperkt tot de vaststelling van een redelijke grens; dat dit maximum gematigd is door de verplichte verwijzing naar de naastliggende bouwwerken;

Overwegende dat werd opgeworpen dat de bepaling « de maximum bovengrondse diepte van het bouwwerk tussen mandelige muren mag niet meer dan 3 meter uitsteken voorbij de diepte van het minst diepe naastliggende bouwwerk (...) en mag niet uitsteken voorbij de diepte van het diepste naastliggende bouwwerk » onmogelijk kan worden toegepast indien het minst diepe bouwwerk 9 meter diep zou zijn en het diepste 10 meter en dat de architect zich dan voor het geplande gebouw zou moeten beperken tot 10 meter diepte;

Terwijl die twee grenzen bewust cumulatief zijn, wat niet leidt tot de ontoepasselijkheid van de regel maar wel tot een afbakening van de bebouwbare zone in functie van de twee naastliggende percelen;

Overwegende dat de Commissie vraagt om een oplossing voor 2 buren die samen de zijdelingse inspringstrook met minstens 3 meter willen vergroten (groepering van percelen);

Terwijl de twee buren die tegelijkertijd hun bouwwerk wensen uit te breiden alleszins beperkt zullen zijn door de diepte van de bouwwerken van hun andere buur en door de drievierde-dieptegrens;

Dat elke buur de diepte van het bestaande minst diepe naastliggend bouwwerk met 3 meter mag overschrijden;

Dat de verordening bepaalt dat geen rekening wordt gehouden met ongewoon kleine diepten;

Dat binnen die grenzen de verordening het aan twee buren niet verbiedt om tegelijkertijd de diepte van hun bouwwerk te vergroten;

Overwegende dat de Commissie vindt dat het verbod om de diepte van het diepste naastliggende bouwwerk te overschrijden zeer beperkend is terwijl de comfortnormen blijven stijgen en dit vooral op de benedenverdiepingen (veranda's) en dat een gemeente vindt dat dit artikel het beleid van kleine en niet erg esthetische bijgebouwen aanmoedigt, hoewel deze het comfort en de hygiëne geenszins verbeteren;

Terwijl de dieptegrenzen gematigd worden door de regel die stelt dat geen rekening moet worden gehouden met ongewoon kleine dieptes van de naastliggende bouwwerken;

Dat buiten dit geval de verwijzing naar de naastliggende bouwwerken een objectief criterium vormt voor de begrenzing van de diepte van de bouwwerken, dat berust op de bekommernis de rust van de buren te garanderen en hun eigendom niet te omsluiten;

Overwegende dat de reclamanten de volgende tekst voorstellen :

« 1. Niet meer dan 3 meter uitsteken voorbij de diepte van de naastliggende bouwwerken aan elke zijde, behoudens respect van een zone... »;

Terwijl deze tekst diepten zou toelaten die onverenigbaar zijn met de goede ruimtelijke ordening in geval van een ongewoon diep naastliggend bouwwerk en diepten die steeds meer uitbreiding nemen naar gelang van de nieuwe bouwwerken;

Overwegende dat sommige reclamanten van oordeel zijn dat de regel waarbij de diepte tot 17 meter beperkt wordt, niet streng genoeg is;

Considérant qu'à l'inverse, d'autres réclamants proposent de supprimer l'exigence du non-dépassement de la construction voisine la plus profonde et de supprimer la règle limitant la profondeur à 17 mètres dans la mesure où ces prescriptions rendent impossible les constructions de commerces ou d'artisanats (dont l'exploitation suppose souvent l'adjonction de réserves, dépôts à l'arrière des surfaces de vente en elles-mêmes) ou la construction de bureaux de 18 ou 20 mètres qui sont des standards actuels;

Considérant qu'au vu de ces avis divergents, la règle limitant la profondeur à 17 mètres a été supprimée;

Que les plans particuliers d'affectation du sol peuvent rencontrer ces hypothèses;

Que l'article 170 de l'ordonnance organique de la planification et de l'urbanisme prévoit que les prescriptions des plans régionaux et communaux l'emportent sur celles des règlements d'urbanisme;

Que, dans les cas où, tout en autorisant une extension commerciale ou une affectation de bureaux, d'industries, d'artisanat, etc., les plans régionaux ou communaux ne se prononceraient pas sur l'implantation des constructions, cela signifiera que l'on se trouve en zone mixte;

Qu'en cas de zones mixtes, l'implantation d'affectations commerciales, industrielles, artisanales, etc. à côté de logements doit faire l'objet d'une appréciation au cas par cas, de mesures particulières de publicité, et d'une appréciation du fonctionnaire délégué via le mécanisme des dérogations;

Considérant qu'une commune estime qu'il devrait être possible de permettre la construction d'immeubles plus importants sur des parcelles larges (plus de 10 à 12 mètres) sans compromettre l'habitabilité des immeubles voisins, à l'instar des gabarits en hauteur et qu'elle propose le texte suivant « 5° Un retrait latéral supplémentaire de 3 mètres par rapport à l'implantation décrite ci-dessus permet de dépasser la profondeur maximale, pour autant que les 3/4 de la profondeur de la parcelle ne soient pas dépassés »;

Considérant que la construction d'immeubles plus importants peut être autorisée par le biais de dérogations accordées par le fonctionnaire délégué en fonction de la configuration particulière des lieux;

Considérant que selon des réclamants, les limitations de profondeur par rapport aux voisins le plus et le moins profond semblent fort pénalisantes pour le nouveau constructeur;

Alors que cette objection est également rencontrée par la règle qui exclut la prise en compte des constructions voisines dont la profondeur est anormalement faible;

Que, s'il n'existe pas de construction voisine, le premier constructeur peut en tout état de cause s'étendre jusqu'aux trois quarts de la profondeur du terrain;

Que, dans les autres cas, le fait que le premier constructeur soit limité par la profondeur des constructions voisines ne le pénalise pas dans la mesure où les constructions anormalement peu profondes ne sont pas prises en considération;

Que celui qui souhaiterait profiter des travaux réalisés par le premier constructeur pour s'étendre, à son tour, encore au-delà, devrait de toute façon tenir compte de la profondeur de l'autre construction voisine et serait limité par l'autre condition de l'article 4;

Qu'ainsi, les différentes conditions de l'article 4 se complètent et assurent notamment la protection de l'intérieur de l'îlot;

Considérant qu'une commune estime le principe, de faire intervenir la profondeur de la construction voisine, douteux en cas de situation illégale;

Alors que la règle des trois quarts qui s'ajoute à la référence aux constructions voisines, de même que la notion de « bon aménagement du territoire », permettent de corriger les situations irrégulières éventuelles;

Considérant que, selon un réclamant, la profondeur maximale hors sol de la construction en mitoyenneté ne devrait pas comprendre les annexes;

Alors que les annexes peuvent porter atteinte à l'intérieur de l'îlot et sont susceptibles de restreindre l'ensoleillement des terrains voisins;

Considérant que la Commission regrette que le Titre I ne tienne pas compte des arrières-bâtiments, alors qu'on se retrouve souvent en présence de petites entreprises (PME, lieux de stockage) et de petits immeubles commerciaux qui cherchent à s'étendre en intérieur d'îlot et

Overwegende daarentegen dat andere reclamanten het voorstel doen tot schrapping van de eis van het niet-overschrijden van het diepst naastliggend bouwwerk en tot schrapping van de regel die de diepte beperkt tot 17 meter inzoverre deze voorschriften de bouw van winkel of ambachten (waarvan de exploitatie vaak de toevoeging van reserves, opslagplaatsen achter de eigenlijke verkoopoppervlakten vereist) of de bouw van kantoren van 18 of 20 meter, die een gangbare norm zijn, onmogelijk maken;

Overwegende dat, rekening houdend met deze verschillende adviezen, de regel waarbij de diepte tot 17 meter wordt beperkt, geschrapt is;

Dat de bijzondere bestemmingsplannen eveneens tegemoet kunnen komen aan deze hypothesen;

Dat artikel 170 van de ordonnantie houdende organisatie van de planning en de stedenbouw stelt dat de voorschriften van de gewestelijke en gemeentelijke plannen primeren op deze van de stedenbouwkundige verordeningen;

Dat, wanneer de gewestelijke of gemeentelijke plannen (waarbij zij instemmen met de uitbreiding van een handelszaak of een bestemming als kantoor, industrie, ambacht, enz.) zich niet zouden uitspreken over de inplanting van de bouwwerken, dit betekent dat hier sprake is van een gemengd gebied;

Dat in gemengde gebieden de inplanting van bestemmingen voor handel, industrie, ambacht, enz. Naast woningen afzonderlijk moet beoordeeld worden via speciale regelen van openbaarmaking en beoordeeld moet worden door de gemachtigde ambtenaar via het afwijkingsmechanisme;

Overwegende dat een gemeente vindt dat het mogelijk moet zijn om grotere gebouwen op brede percelen (meer dan 10 tot 12 meter) toe te laten, zonder de bewoonbaarheid van de naastliggende gebouwen in gevaar te brengen, in navolging van de maximumhoogten en dat zij de volgende tekst voorstelt « 5° Een bijkomende zijdelingse insprong van 3 meter in verhouding tot hoger beschreven inplanting maakt het mogelijk om de maximumdiepte te overschrijden op voorwaarde dat 3/4 van de diepte van het perceel niet wordt overschreden »;

Overwegende dat de bouw van grotere gebouwen hetzij toegelaten kan worden via afwijkingen die toegestaan worden door de gemachtigde ambtenaar in functie van de bijzondere configuratie van de ruimten;

Overwegende dat volgens de reclamanten de beperkingen van de diepte in verhouding tot de meest of minst diepe naastliggende gebouwen de nieuwe bouwheer sterk schijnen te benadelen;

Terwijl aan deze opwerping eveneens tegemoetgekomen wordt door de regel die stelt dat geen rekening wordt gehouden met de naastliggende bouwwerken met een ongewoon kleine diepte;

Dat, als er geen naastliggend bouwwerk is, de eerste bouwheer alleszins mag uitbreiden tot drievierde van de terreindiepte;

Dat in de andere gevallen, het feit dat de eerste bouwheer beperkt zou zijn door de diepte van de naastliggende bouwwerken geen nadeel vormt voor hem inzoverre de bouwwerken met een ongewoon kleine diepte niet in aanmerking worden genomen;

Dat diegene die gebruik wil maken van de werken die zijn uitgevoerd door de eerste bouwheer om op zijn beurt nog meer uit te breiden, in ieder geval rekening moet houden met de diepte van het andere naastliggende bouwwerk en zich moet houden aan de andere voorwaarde van artikel 4;

Dat aldus de verschillende voorwaarden van artikel 4 elkaar aanvullen en met name zorgen voor de bescherming van het binnenterrein van het huizenblok;

Overwegende dat een gemeente het beginsel om de diepte van het naastliggend gebouw te laten meespelen bij onwettige situaties twijfelachtig vindt;

Terwijl de drievierde-regel als aanvulling op de verwijzing naar de naastliggende bouwwerken evenals het begrip « goede ruimtelijke ordening » een rechtzetting van de eventuele onwettelijke situaties mogelijk maken;

Overwegende dat volgens een reclamant de maximum bovengrondse diepte van het mandelig bouwwerk de bijgebouwen niet mag omvatten;

Terwijl die bijgebouwen het binnenterrein van het huizenblok kunnen aantasten en de bezonning van de naastliggende terreinen kunnen belemmeren;

Overwegende dat de Commissie betreurt dat titel I geen rekening houdt met de achtergebouwen, terwijl men vaak wordt geconfronteerd met kleine ondernemingen (KMO, opslagplaatsen) en kleine commerciële gebouwen die proberen uit te breiden naar het binnenterrein van

que le développement social et économique de nombreux quartiers bruxellois dépend étroitement des possibilités de développement d'activités dans les fonds de parcelles;

Alors que, les plans régionaux, en particulier, le Plan régional d'affectation du sol, et les plans communaux règlent l'implantation des commerces et des industries;

Qu'à défaut de règles énoncées par les plans en ce qui concerne les constructions annexes, il convient de procéder à une appréciation au cas par cas;

Que ce contrôle plus étroit sera réalisé par le biais du mécanisme des dérogations prévu aux articles 116 et 118 de l'ordonnance organique de l'aménagement du territoire et de l'urbanisme;

Que le règlement ne peut d'emblée autoriser les extensions vers l'intérieur d'îlot ou la construction d'arrière-bâtiments dans le cas de petites entreprises ou d'immeubles commerciaux, industriels ou collectifs entourés de logements;

Qu'en effet, les conditions que l'on pourrait imaginer d'assortir à ces extensions seraient, soit beaucoup trop imprécises, soit trop rigoureuses et rarement parfaitement adaptées à la configuration des lieux;

Que, dans le cadre de son avis, le fonctionnaire délégué pourra assortir la délivrance du permis d'urbanisme de conditions destinées à assurer une intégration optimale de l'extension dans le bâti existant;

Qu'il est vain de tenter de prédéterminer ce type de mesures, celles-ci étant par nature tributaires de la configuration des lieux;

Considérant que la Commission estime qu'il est difficile, voire impossible, de satisfaire à l'ensemble des conditions énoncées relatives à la profondeur et qu'il est nécessaire de définir une hiérarchie entre ces règles d'implantation;

Alors que la référence à la profondeur des constructions voisines a été corrigée en vue de tenir compte des constructions anormalement peu profondes;

Que les conditions ainsi remaniées se complètent et se cumulent :

- la référence à la profondeur des constructions voisines doit nécessairement être complétée par d'autres limites au cas où les constructions voisines seraient anormalement profondes, pour éviter l'étouffement de l'îlot;

- la règle instaurant une profondeur maximale de trois quarts de la profondeur du terrain doit nécessairement être complétée par une référence aux constructions voisines pour préserver l'ensoleillement de celles-ci.;

Considérant que, selon la Commission, le « retrait latéral » dont il est question n'a pas la même signification dans tout le texte;

Alors que, dans tous les cas, le retrait latéral vise la distance séparant le côté latéral de la construction de la limite du terrain et à l'intérieur de laquelle il ne peut être établi de construction hors-sol;

Considérant que la Commission estime, en ce qui concerne les constructions d'about que la distance absolue de 3 mètres ou plus pour la zone latérale de retrait n'est pas pertinente en tant que telle; que ce type de prescriptions mène vers des lotissements très stériles et monotones et qu'elle pourrait, par exemple, être remplacée par une limite de bâtisse de 45° par rapport à la limite mitoyenne partant de la limite des 3 mètres spécifiée au point 1;

Alors que le Titre 1 ne détermine pas la largeur minimale du retrait, sauf à l'article 4, dans le cas où la profondeur de la construction voisine la moins profonde est dépassée de plus de 3 mètres;

Qu'il suffit, dans les autres cas (construction d'about, construction isolée) de prévoir qu'un retrait latéral doit exister;

Qu'il appartiendra aux autorités appelées à statuer sur la demande de permis d'urbanisme ou aux règlements communaux de définir ce retrait en tenant compte des spécificités locales;

Considérant que la Commission Royale des Monuments et des Sites regrette que le principe de composition de l'angle ne soit pas abordé d'un point de vue de composition urbaine (en tenant compte de l'effet de perspective, de symétrie, etc..);

Alors qu'il n'appartient pas au Règlement régional d'urbanisme de s'immiscer trop avant dans des considérations d'ordre architectural;

Que le traitement de chaque parcelle d'angle nécessite une réflexion particulière, reposant sur la configuration spécifique des lieux;

het huizenblok toe, en de sociale en economische ontwikkeling van talloze Brusselse wijken nauw samenhangt met de mogelijkheid om activiteiten te ontwikkelen achteraan de percelen;

Terwijl de gewestelijke plannen, meer bepaald het gewestelijk bestemmingsplan en de gemeentelijke plannen, de inplanting van handelszaken en industrie regelen;

Dat bij gebrek aan regels in deze plannen, wat betreft de bijgebouwen, het aangewezen is een afzonderlijk oordeel te vellen;

Dat die striktere controle zal gebeuren via het stelsel van de afwijkingen voorzien in artikelen 116 en 118 van de ordonnantie houdende organisatie van de ruimtelijke ordening en de stedenbouw;

Dat de verordening niet meteen de uitbreidingen naar het binnenterrein van het huizenblok of de bouw van achtergebouwen kan toelaten voor kleine ondernemingen of commerciële, industriële of collectieve gebouwen omringd door woningen;

Dat de voorwaarden die men voor deze uitbreidingen zou kunnen bedenken te onduidelijk en te strikt zouden zijn en zelden volledig aangepast aan de configuratie van de ruimten;

Dat, in het raam van zijn advies, de gemachtigde ambtenaar de afgifte van de stedenbouwkundige vergunning kan koppelen aan voorwaarden voor een optimale integratie van de uitbreiding in het bestaand bebouwd weefsel;

Dat het vergeefs is dit soort maatregelen trachten vooraf te bepalen, omdat deze van nature afhankelijk zijn van de configuratie van de ruimten;

Overwegende dat de Commissie het moeilijk, -lees : onmogelijk - vindt om aan de voorwaarden betreffende de diepte te voldoen en dat het nodig is om een hiërarchie tussen deze inplantingsregels te definiëren;

Dat de verwijzing naar de diepte van de naastliggende bouwwerken gecorrigeerd werd zodat rekening kon worden gehouden met de ongewoon weinig diepe bouwwerken;

Dat de aldus herwerkte voorwaarden vervolledigd en gecumuleerd worden :

- de verwijzing naar de diepte van de naastliggende bouwwerken moet noodzakelijkerwijs worden aangevuld met andere grenzen wanneer de naastliggende bouwwerken abnormaal diep zouden zijn, dit om te vermijden dat het huizenblok zou worden opgevuld;

- de regel betreffende de maximumdiepte van drievierde van de terreindiepte moet noodzakelijkerwijs worden aangevuld met een verwijzing naar de naastliggende bouwwerken om de bezonning ervan te vrijwaren;

Overwegende dat, volgens de Commissie, de « zijdelingse insprong » waarvan sprake niet dezelfde betekenis heeft in de hele tekst;

Terwijl in alle gevallen de zijdelingse insprong betrekking heeft op de afstand tussen de zijkant van het bouwwerk en de grens van het terrein en op het binnenterrein ervan waar geen bovengrondse bouwwerken ingeplant mogen worden;

Overwegende dat de Commissie, wat betreft de driegevelbouwwerken, de absolute afstand van 3 meter of meer voor de zijdelingse inspringstrook op zich niet pertinent vindt; dat dergelijke voorschriften aanleiding geven tot steriele en eentonige verkavelingen en dat ze bijvoorbeeld kunnen worden vervangen door een bouwgrens van 45° ten opzichte van de mandelige grens, uitgaande van de grens van 3 meter die gegeven werd in punt 1;

Terwijl Titel 1 de minimumbreedte van de insprong niet vaststelt, behoudens in artikel 4, waar de diepte van het minst diepe naastliggend bouwwerk met meer dan 3 meter wordt overschreden;

Dat het in de andere gevallen (driegevelbouwwerk, vrijstaand bouwwerk) volstaat te bepalen dat een zijdelingse insprong moet bestaan;

Dat het de taak is van de overheden die instaan voor de behandeling van de stedenbouwkundige vergunningsaanvraag of de gemeentelijke verordeningen om deze insprong te bepalen, rekening houdend met de plaatselijke kenmerken;

Overwegende dat de Koninklijke Commissie voor Monumenten en Landschappen het betreurt dat het beginsel van de hoeksamenstelling niet vanuit het standpunt van de stedelijke samenstelling werd behandeld (rekening houdend met het effect van het perspectief, de symmetrie, enz.);

Terwijl de gewestelijke stedenbouwkundige verordening zich niet te veel dient in te laten met architecturale beschouwingen;

Dat over de behandeling van elk hoekperceel apart moet worden nagedacht, uitgaande van de bijzondere configuratie van de ruimten;

Qu'il est hasardeux de tenter de généraliser cette réflexion à toutes les parcelles d'angle;

Considérant que la Commission propose le texte suivant :

« § 1 Le terrain qui peut être couvert par la construction, en ce compris les annexes contiguës (à définir à l'art. 2 comme « partie de la construction située au delà de la façade arrière, totalement ou partiellement en contact avec celle-ci, et ayant en général un gabarit inférieur au bâtiment principal ainsi qu'une toiture plate), est limité :

a) du coté de la voie publique, par l'alignement de celle-ci ou, le cas échéant, par le front de bâtisse imposé en recul;

b) du côté opposé à la voie publique, par une perpendiculaire (ou plusieurs perpendiculaires) aux limites mitoyennes, tracée(s) à une distance de celle-ci égale aux ¾' de la profondeur moyenne de la parcelle hors zone de recul, sans que cette distance puisse dépasser 17 mètres.

§ 2. En ce qui concerne les étages, la profondeur maximale de la construction ne pourra dépasser de plus de 3 mètres la profondeur des constructions voisines autorisées de chaque côté (qu'elles soient mitoyennes ou non, mesurée le long de chaque limite mitoyenne ou de chaque front de bâtisse latéral) à moins de respecter un retrait (à définir dans le glossaire, art. 2) de minimum 3 mètres;

Pour les constructions dont la largeur excède 12 mètres, un retrait latéral supplémentaire de 3 mètres par rapport à l'implantation décrite ci-dessus est autorisé. Dans tous les cas la profondeur des étages ne peut dépasser 17 mètres.

§ 3. Lorsque la disposition des lieux l'impose impérativement ou si l'affectation autorisée par les plans d'affectation du sol (affectation culturelle, industrielle, artisanale ou commerciale, etc....) n'est pas compatible avec les règles portées dans les alinéas précédents, le Collège échevinal pourra, par décision motivée, s'écarter des règles ainsi fixées, après avoir soumis le projet aux mesures particulières de publicité prévues par l'OOPU.

§ 4. Dans tous les cas, la distance moyenne entre la façade arrière de la construction, annexes et sous-sol compris, et le fond de la parcelle ne peut être inférieure à 3 mètres.

Ces dispositions sont illustrées par les figures xxx. »

Alors que ce texte ne peut être retenu pour les raisons suivantes :

- au niveau du rez-de-chaussée, plus aucune référence n'est faite à la profondeur des constructions voisines; or, des extensions au niveau du rez-de-chaussée peuvent être extrêmement gênantes dans un quartier résidentiel (ensoleillement des jardins);

- la notion de perpendiculaire à la limite mitoyenne a été écartée pour des raisons exposées ci-avant;

- le texte autorise, au niveau des étages, un dépassement de la construction voisine la plus profonde jusqu'à 3 mètres, sans imposer de retrait latéral, ce qui nuira à l'ensoleillement;

- le texte n'envisage pas le cas, au niveau des étages, des constructions voisines anormalement peu profondes ou le cas où les parcelles voisines ne sont pas encore bâties;

- le texte organise un mécanisme de dérogation qui paraît contraire aux articles 116 et 118 de l'ordonnance organique de la planification et de l'urbanisme;

- le dernier alinéa du § 2 n'est pas clair; un retrait latéral supplémentaire est par définition toujours autorisé; veut-on dire qu'il sera imposé en cas de dépassement de plus de 3 mètres de la profondeur des constructions voisines ?

- la règle du maintien, en fond de terrain, d'un espace de 3 mètres non construit peut être trop restrictive pour de très petites parcelles, et trop peu contraignante pour des parcelles très profondes; la règle des trois quarts lui est donc préférable;

- compte tenu du fait que le projet de plan régional d'affectation du sol déterminera, en fonction de la localisation et de l'affectation des îlots, dans quels cas ceux-ci méritent une protection particulière, il est inutile d'ajouter dans le règlement régional d'urbanisme une limite de profondeur en chiffres absolus de 17 mètres; la référence à des notions telles que la profondeur du terrain et la profondeur des constructions voisines sont suffisantes dans le règlement;

Considérant que la Commission propose d'ajouter un article, relatif à la largeur de bâtisse, rédigé comme suit :

« sans préjudice du respect des dispositions du Code Civil, l'autorité compétente fixe la largeur et l'aménagement de la (ou des) zone(s) de recul latéral(es) (à définir dans le glossaire comme étant « la partie de

Dat het riskant is om deze beschouwing trachten te veralgemenen tot alle hoekpercelen;

Overwegende dat de Commissie de volgende tekst voorstelt :

« § 1 Het terrein dat door het bouwwerk mag worden bedekt, met inbegrip van de aanpalende bijgebouwen (te bepalen in art. 2 als 'gedeelte van het bouwwerk, dat zich voorbij de achtergevel bevindt en geheel of gedeeltelijk daarmee in aanraking komt, heeft in het algemeen een lagere bouwhoogte, alsmede een plat dak), wordt begrensd :

a) aan de zijde van de openbare weg, door de rooilijn ervan of, in voorkomend geval, door de voorgeschreven bouwlijn;

b) aan de tegenoverliggende kant van de openbare weg, door een loodlijn (of meerdere loodlijnen) op de mandelige grenzen, getrokken op een afstand van die grens, die gelijk is aan ¾' van de gemiddelde diepte van het perceel, de achteruitbouwstrook niet meegerekend, zonder dat deze afstand meer dan 17 meter mag bedragen.

§ 2. Voor wat de verdiepingen betreft, mag deze maximumdiepte van het gebouw niet meer dan 3 meter uitsteken voorbij de diepte van de toegelaten naastliggende bouwwerken langs elke zijde (ongeacht of deze mandelig zijn, gemeten langs elke mandelige grens of langs elke zijdelingse bouwlijn) tenzij er een insprong van minstens 3 meter wordt gerespecteerd (te bepalen in het glossarium, art.2);

Voor bouwwerken die meer dan 12 meter breed zijn, wordt een bijkomende zijdelingse inspringstrook van 3 meter ten overstaan van hoger beschreven inplanting toegelaten. De diepte van de verdiepingen mag nooit meer dan 17 meter bedragen.

§ 3. Indien de ligging het vereist of indien de bestemming die wordt toegelaten door de bestemmingsplannen (industriële, ambachtelijk of commerciële bestemming, enz...) niet compatibel zijn met de regels van voorgaande alinea's, kan het Schepencollege bij met redenen omkleed besluit, afwijken van de vastgelegde regels, nadat het project werd onderworpen aan de speciale regelen van openbaarmaking, voorzien in de OPS.

§ 4. De gemiddelde afstand tussen de achtergevel van het bouwwerk, bijgebouwen en delen onder de grond inbegrepen, en het einde van het perceel mag geenszins kleiner zijn dan 3 meter.

Deze bepalingen worden geïllustreerd door de afbeeldingen xxx »

Terwijl deze tekst niet in aanmerking kan worden genomen om de volgende redenen :

- voor de benedenverdieping wordt geen enkele verwijzing gemaakt naar de diepte van de naastliggende bouwwerken; welnu, uitbreidingen op de benedenverdieping kunnen uiterst hinderlijk zijn in een woonwijk (bezonning van de tuinen);

- er is afgestapt van het begrip loodlijn op de mandelige grens om voornoemde redenen;

- wat betreft de bovenverdiepingen laat de tekst toe dat het diepste naastliggend bouwwerk tot 3 meter wordt overschreden, zonder een zijdelingse inspringstrook op te leggen, wat ten koste van de bezonning zou gaan;

- de tekst maakt, voor de verdiepingen, geen melding van de naastliggende bouwwerken met abnormaal weinig diepte en evenmin van het geval waarin de naastliggende percelen nog niet bebouwd zijn;

- de tekst stelt een afwijkingsmechanisme in dat strijdig lijkt met artikelen 116 en 118 van de ordonnantie houdende organisatie van de planning en de stedenbouw;

- het laatste lid van § 2 is niet duidelijk; een bijkomende zijdelingse inspringstrook is per definite altijd toegelaten; bedoelt men hiermee dat deze wordt opgelegd in geval van een uitsteek van meer dan 3 meter voorbij de diepte van de naastliggende bouwwerken ?

- de regel van het behoud, achteraan op het terrein, van een niet-bebouwde ruimte van 3 meter kan te beperkend zijn voor zeer kleine percelen en te weinig beperkend voor zeer diepe percelen; de drievierde-regel is hiervoor dus wenselijker;

- rekening houdend met het feit dat het ontwerp van gewestelijk bestemmingsplan in functie van de ligging en van de bestemming van de huizenblokken bepaalt in welke gevallen deze een bijzondere bescherming krijgen, is het nutteloos om in de gewestelijke stedenbouwkundige verordening een dieptegrens van 17 meter in absolute cijfers te vermelden; de verwijzing naar begrippen als de terreindiepte en de diepte van de naastliggende bouwwerken in de verordening volstaat;

Overwegende dat de Commissie de toevoeging voorstelt van een artikel betreffende de bouwbreedte, opgesteld als volgt :

« onverminderd het respect van het Burgerlijk Wetboek, legt de bevoegde overheid de breedte en de inrichting van de zijdelingse inspringstro(o)k(en) (in het glossarium te definiëren als zijnde 'het deel

la parcelle comprise entre la limite mitoyenne et la façade latérale) respectivement des constructions d'about et des constructions isolées (éventuellement dans le cadre des Règlements Communaux d'Urbanisme). Les façades latérales visibles de la voie publique doivent être traitées comme des façades à front de rue ».

Alors que cet article ne peut être retenu pour les raisons suivantes :

- l'aménagement de la zone de retrait latéral est sans rapport avec l'implantation; cet aménagement est d'ailleurs indirectement régi par l'article 13, qui prévoit que les zones de cours et jardins et la zone de recul doivent comprendre au moins 50 % de surface perméable; il est inutile de préciser que cet aménagement peut être précisé par la voie d'un règlement communal d'urbanisme;

- le traitement des façades ne peut être abordé dans le chapitre consacré à l'implantation des constructions;

Considérant, en ce qui concerne la profondeur des constructions en sous-sol, que, selon une commune, il importe, d'instaurer une profondeur maximale hors tout en chiffres absolus et de définir le(s) recouvrement(s) envisageable(s);

Considérant que, selon une autre commune, la possibilité de construction en sous-sol doit être limitée, surtout pour des parcelles de grande profondeur; qu'elle ne devrait en tout cas pas être perceptible de l'extérieur;

Que cette commune propose la formulation suivante : « … doit être inférieure ou égale aux ¾3' de la profondeur de la parcelle hors zone de recul, sans pouvoir dépasser 30 mètres. La construction en sous-sol doit être recouverte d'une couche de terre arable de 0,30 mètre minimum sur toute la surface qui dépasse les 20 mètres de profondeur ».

Alors que, il est inutile de cumuler la règle des trois quarts avec celle contenue à l'article 13, qui prévoit le maintien d'une zone perméable égale à 50 % de toute la surface du terrain non construite hors sol et limite ainsi la construction en sous-sol;

Que, comme cela a été relevé, la règle des trois quarts risque d'empêcher la réalisation de parkings en sous-sol pourtant imposés par ailleurs;

Qu'en effet, il importe surtout de conserver une zone perméable comme prévu à l'article 13 et de veiller à ce que les constructions en sous-sol soient correctement enterrées, afin de ne pas nuire à l'aménagement des cours et jardins;

Considérant que les règles relatives aux constructions en sous-sol ont été aménagées en ce sens;

Considérant qu'une autre commune et la Commission Royale des Monuments et des Sites proposent de distinguer les immeubles neufs des immeubles existants :

- pour les immeubles neufs, il faudrait prévoir une profondeur maximale autorisée pour les constructions en sous-sol en plus d'un pourcentage de pleine terre;

- pour les constructions existantes, il faut fixer les limites strictes de l'occupation de la parcelle en sous-sol, visant à préserver non seulement l'intérieur de l'îlot mais aussi le bâti existant.

Alors que cette distinction entre les immeubles neufs et les immeubles existants ne se justifie pas; que dans les deux cas, la profondeur de la construction en sous-sol ne doit être limitée qu'au regard du prescrit de l'article 13 et de l'exigence selon laquelle les constructions en sous sol, si elles dépassent les limites prescrites pour les constructions hors sol, ne peuvent être visibles de l'extérieur;

Considérant que la Commission propose le libellé qui suit :

« sans préjudice aux dispositions de l'article 12, le terrain qui peut être couvert par la construction en sous-sol, est limité :

a) du coté de la voie publique, par l'alignement de celle-ci;

b) du côté opposé à la voie publique, par une perpendiculaire (ou plusieurs perpendiculaires) aux limites mitoyennes, tracée(s) à une distance de celle-ci égale aux ¾3' de la profondeur moyenne de la parcelle hors zone de recul, sans que cette distance ne puisse dépasser 30 mètres.

La construction en sous-sol doit être recouverte d'une couche de terre arable de 0, 30 mètre minimum sur toute la surface qui n'est pas construite hors-sol ».

van het perceel dat zich tussen de mandelige grens en de zijgevel bevindt) van respectievelijk de driegevelbouwwerken en de vrijstaande bouwwerken (eventueel in het kader van de Gemeentelijke Stedenbouwkundige Verordeningen). De zijgevels die zichtbaar zijn vanaf de openbare weg moeten als voorgevels langsheen de straat worden behandeld ».

Terwijl dat artikel niet in aanmerking kan worden genomen om de volgende redenen :

- er is geen verband tussen de inrichting van de zijdelingse inspringstrook en de inplanting; deze inrichting valt voorts onrechtstreeks onder artikel 13, dat bepaalt dat de gebieden van koeren en tuinen uit minstens 50 % doorlaatbare oppervlakte moeten bestaan; het heeft geen zin om te verduidelijken dat deze inrichting nader kan worden bepaald via een gemeentelijke stedenbouwkundige verordening;

- de behandeling van de gevels komt niet aan bod in het hoofdstuk gewijd aan de inplanting van de bouwwerken;

Overwegende dat, wat betreft de diepte van de ondergrondse bouwwerken, volgens een gemeente, een maximumdiepte, alles inbegrepen, in absolute cijfers moet worden opgelegd en mogelijke bebouwing(en) gedefinieerd;

Overwegende dat volgens een andere gemeente de mogelijkheid om onder de grond te bouwen, beperkt moet worden, vooral bij diepe percelen; dat het bouwwerk in ieder geval niet zichtbaar mag zijn van buiten;

Dat deze gemeente de volgende formulering voorstelt : »...moet kleiner zijn dan of gelijk aan ¾3' van de diepte van het perceel, de inspringstrook niet meegerekend, met een maximum van 30 meter. Het ondergronds gebouw moet over de hele lengte die 20 meter diepte overschrijdt, worden bedekt met een laag teelaarde van minstens 0,30 meter ».

Terwijl het zinloos is de drievierde-regel te cumuleren met die uit artikel 13, die voorziet in het behoud van een doorlaatbare zone gelijk aan 50 % van de hele oppervlakte van het bovengronds niet-bebouwd terrein en aldus het bouwwerk onder de grond beperkt;

Dat zoals gezegd de drievierde-regel de aanleg van ondergrondse parkeerterreinen dreigt te belemmeren terwijl deze zijn opgelegd;

Dat het immers vooral van belang is dat een doorlaatbare zone, zoals bedoeld in artikel 13, behouden wordt en dat de ondergrondse bouwwerken op de juiste wijze begraven worden, opdat de inrichting van de koeren en tuinen niet in het gedrang wordt gebracht;

Overwegende dat de regels betreffende de ondergrondse bouwwerken in die zin werden opgesteld;

Overwegende dat een andere gemeente en de Koninklijke Commissie voor Monumenten en Landschappen voorstellen een onderscheid te maken tussen de nieuwe gebouwen en de bestaande gebouwen :

- voor nieuwe gebouwen moet een toegelaten maximumdiepte voor de ondergrondse bouwwerken worden voorzien, naast een percentage van teelaarde;

- voor de bestaande bouwwerken moeten strenge beperkingen worden opgelegd voor de ondergrondse perceelsbezetting teneinde de binnenterreinen van het huizenblok en het bestaand bebouwd weefsel te vrijwaren.

Terwijl dit onderscheid tussen de nieuwe en bestaande gebouwen niet gerechtvaardigd is; dat in beide gevallen de diepte van het ondergronds gebouw slechts beperkt moet worden ten opzichte van hetgeen bepaald is in artikel 13 en van de vereiste dat de ondergrondse bouwwerken niet zichtbaar mogen zijn van buiten indien ze de uitsteken voorbij de grenzen die zijn voorgeschreven voor de ondergrondse bouwwerken;

Overwegende dat de Commissie de volgende tekst voorstelt :

« onverminderd de bepalingen van artikel 12, wordt het terrein dat door het bouwwerk ondergronds mag worden ingenomen, begrensd :

a) aan de zijde van de openbare weg, door de rooilijn ervan;

b) aan de tegenoverliggende kant van de openbare weg, door een loodlijn (of meerdere loodlijnen) op de mandelige grenzen, getrokken op een afstand van die grens, die gelijk is aan ¾3' van de gemiddelde diepte van het perceel, de achteruitbouwstrook niet meegerekend, zonder dat deze afstand meer dan 30 meter mag bedragen.

Het ondergronds bouwwerk moet worden bedekt met een laag teelaarde van minstens 0,30 meter over de hele oppervlakte die bovengronds niet-bebouwd is ».

Alors que cette formulation ne peut être retenue parce que :

- l'expression « le terrain qui peut être couvert par la construction en sous-sol » est pour le moins étrange;

- la limite des trois-quarts doit être écartée pour les raisons précitées et la limite des 30 mètres n'est pas justifiée;

- la limite de l'alignement va de soi et ne doit pas être rappelée;

Considérant, en ce qui concerne les terrains d'angle, qu'un réclamant estime essentiel de trouver un encadrement adapté; qu'il estime que le modèle proposé est traditionnel et peu viable;

Alors que le traitement des parcelles d'angle est adéquatement rencontré par le Titre 1 qui vise à concilier les difficultés nées du respect du cadre bâti, de l'exiguïté fréquente des parcelles d'angle et de l'aménagement d'un espace suffisamment aéré;

Que la situation particulière de ces terrains, qui structurent l'îlot et sont visibles sous plusieurs angles, appelle à l'imagination et à la créativité des auteurs de projet;

Que le Titre 1 ne saurait imposer à cette créativité d'autres contraintes, pour le traitement des parcelles d'angle, que celles qu'il prévoit déjà, et qui sont liées à la nécessité de respecter une certaine harmonie par rapport aux constructions voisines;

Considérant que, selon une commune, établir une comparaison entre les deux immeubles voisins est un non-sens dans le cas d'un terrain d'angle;

Alors que le Titre 1 se réfère aux deux immeubles voisins, non pour établir une comparaison mais pour définir une profondeur maximale cohérente par rapport à chacun des immeubles voisins, pris isolément;

Considérant que, selon une commune, parce que l'on rencontre souvent des petites parcelles d'angle, situées par surcroît dans des angles aigus, la règle devrait être plus sévère et imposer un raccord parfait dans le plan de façade arrière de chacun des bâtiments mitoyens; que, selon cette commune, un décrochement plus important en profondeur pourrait se réaliser moyennant un recul minimum d'1,90 mètre et moyennant le respect d'un dégagement latéral à 45° par rapport à la trace de la mitoyenneté sur les façades postérieures;

Alors que ce type de mesure ne peut être imposée à la généralités des cas à travers un règlement;

Que le traitement des parcelles d'angle nécessite une analyse au cas par cas;

Que les règles définies dans le Titre 1 conviennent aux petites parcelles dans la mesure où hormis la prise en considération des voisins, aucune limite de profondeur n'est prévue par le règlement;

Considérant que la Commission regrette que le règlement ne définisse pas de règles d'implantation pour les immeubles voisins d'immeubles d'angle; que, selon elle, ce sont en effet la plupart du temps ces immeubles là qui « étouffent » les immeubles d'angles situés sur des parcelles étroites ou rendent leur construction impossible;

Alors que la profondeur des immeubles voisins d'un immeuble d'angle est régie par les dispositions générales relatives à l'implantation des constructions;

Que ces dispositions préviennent le risque d'étouffement évoqué par la Commission;

Que lorsque le terrain d'angle n'est pas encore bâti au moment de la construction des immeubles voisins, leur profondeur sera limitée par référence à l'autre construction, si elle existe, et en tous cas, par référence à la limite de trois quarts de la profondeur du terrain;

Que ces mesures suffisent pour protéger les parcelles d'angle et que rien ne justifie l'imposition, dans le cadre d'un règlement régional d'urbanisme, de contraintes supplémentaires aux constructions voisines de terrains d'angle;

Considérant que la Commission suggère la formulation suivante (inspirée du Règlement du Cinquantenaire) :

« pour les parcelles d'angles, c'est-à-dire l'ensemble des terrains qui joignent deux voies publiques et qui ont une profondeur de moins de 34 mètres, distance mesurée le long de l'axe de la parcelle, toute construction doit laisser subsister une surface non-bâtie correspondant à au moins 1/8 de la superficie totale de la façade. La distance moyenne entre la façade arrière de la construction, annexes comprises, et le fond de la parcelle, ne peut être inférieure à 3 mètres »;

Terwijl die formulering niet in aanmerking kan worden genomen, omdat :

- de uitdrukking « het terrein dat door het bouwwerk ondergronds mag worden ingenomen » op zijn minst vreemd aandoet;

- er dient te worden afgestapt van de drievierdegrens om de voornoemde redenen; ook de grens van 30 meter is niet gerechtvaardigd.

- de grens van de rooilijn vastligt en geen verwijzing meer behoeft;

Overwegende dat, wat betreft de hoekterreinen, een reclamant vindt dat het belangrijk is om een aangepaste omkadering te vinden; dat hij vindt dat het voorgestelde model traditioneel en onuitvoerbaar is;

Terwijl aan de behandeling van de hoekpercelen afdoende tegemoet gekomen wordt in Titel 1 die een oplossing tracht te vinden voor de problemen voortspruitend uit de naleving van de bouwstructuur, de vaak kleine afmetingen van de hoekpercelen en de inrichting van een voldoende verluchte ruimte;

Dat de bijzondere situatie van deze terreinen die de structuur van het huizenblok vormen en vanuit meerdere invalshoeken zichtbaar zijn, de verbeelding en de creativiteit van de ontwerpers zal stimuleren;

Dat Titel 1 deze creativiteit voor de behandeling van de hoekpercelen enkel zou kunnen inperken middels de reeds bestaande beperkingen die een zekere harmonie ten aanzien van de naastliggende bouwwerken moeten waarborgen;

Overwegende dat, volgens een gemeente, een vergelijking tussen twee naastliggende gebouwen zinloos is in het geval van een hoekterrein;

Terwijl Titel 1 niet verwijst naar twee naastliggende gebouwen met het oog op een vergelijking, maar om een coherente maximumdiepte te bepalen ten opzichte van elk van de naastliggende gebouwen afzonderlijk;

Overwegende dat een gemeente, omdat men vaak met kleine hoekpercelen wordt geconfronteerd die zich bovendien in scherpe hoeken bevinden, vindt dat de regel strenger moet zijn en een perfecte aansluiting van de achtergevels van elk mandelig gebouw moet opleggen; dat volgens die gemeente een afhaking voor een grotere diepte kan worden verwezenlijkt mits een minimum achteruitbouw van 1,90 meter en mits een zijdelingse doorgang van 45° ten opzichte van het spoor van de mandelige muren op de achtergevels;

Terwijl dat soort maatregel in het merendeel der gevallen via een verordening niet kan worden opgelegd;

Dat de behandeling van de hoekpercelen geval per geval moeten worden geanalyseerd;

Dat de regels, bedoeld in Titel 1, geschikt zijn voor de kleine percelen inzoverre geen enkele dieptegrens door de verordening wordt voorzien, uitgezonderd ten opzichte van de naastliggende percelen;

Overwegende dat de Commissie het betreurt dat de verordening geen inplantingsregels bepaalt voor de naastliggende gebouwen van hoekgebouwen; dat volgens haar het vaak deze gebouwen zijn die de hoekgebouwen op nauwe percelen 'verstikken' of hun bouw bijna volledig onmogelijk maken;

Terwijl de diepte van de gebouwen naast een hoekgebouw geregeld wordt door de algemene bepalingen betreffende de inplanting van de bouwwerken;

Dat die bepalingen het risico op verstikken, zoals aangehaald door de Commissie, voorkomen;

Dat wanneer een hoekterrein nog niet bebouwd is wanneer de naastliggende gebouwen opgetrokken worden, de diepte ervan beperkt zal zijn met verwijzing naar het ander bouwwerk indien het bestaat, en alleszins met verwijzing naar de drievierde-grens van de terreindiepte;

Dat die maatregelen volstaan voor de bescherming van de hoekpercelen en dat niets in het raam van een gewestelijke stedenbouwkundige verordening bijkomende beperkingen voor de bouwwerken naast hoekterreinen rechtvaardigt;

Overwegende dat de Commissie de volgende formulering voorstelt (gesteund op de Verordening van het Jubelpark) :

« voor de hoekpercelen, dat wil zeggen de terreinen die twee openbare wegen kruisen en die minder dan 34 meter diep zijn, afstand die langs de as van het perceel gemeten wordt, moet elk bouwwerk een niet-bebouwde oppervlakte vrijlaten die overeenstemt met minstens 1/8 van de totale geveloppervlakte. De gemiddelde afstand tussen de achtergevel van het bouwwerk, bijgebouwen inbegrepen, en het uiteinde van het perceel, mag niet kleiner zijn dan 3 meter »;

Alors que cette formulation ne peut être retenue pour les raisons suivantes :

- elle permet l'extension de la construction d'angle vers l'intérieur de l'îlot sans prise en considération des voisins;

- le maintien d'une surface non-bâtie ne sera pas toujours possible vu l'exiguïté fréquente de ces parcelles;

Considérant qu'un réclamant souhaite en ce qui concerne les terrains traversants, que si la profondeur du terrain est inférieure à 34 mètres, la parcelle puisse être considérée comme deux parcelles distinctes, pour autant qu'une distance minimum de 6 mètres soit préservée entre les deux façades arrières;

Considérant que la Commission suggère, en ce qui concerne les terrains traversants, la formulation suivante (inspirée du Règlement du Cinquantenaire) :

« Pour les parcelles traversantes, c'est-à-dire les terrains qui joignent deux voies publiques, qui ne forment qu'un lot et qui ont une profondeur de plus de 34 mètres, distance mesurée le long de l'axe de la parcelle, à l'exception des terrains d'angle, il y a lieu d'appliquer à chacun des fronts de bâtisse les dispositions de l'article 5, § 2 et 3 en considérant séparément chaque façade à front de rue et en prenant comme base de calcul la moitié de la profondeur totale de la parcelle traversante, cette distance étant mesurée le long de l'axe de la parcelle. En outre, les façades arrières de deux constructions, annexes comprises, ne peuvent être en contact et doivent être distantes d'au moins 6 mètres l'une de l'autre, cette distance étant mesurée le long de l'axe de la parcelle. »

Considérant que la formulation de la Commission ne peut être retenue pour les raisons suivantes :

- elle ne répond pas aux critiques formulées au cours de l'enquête publique;

- la règle des 6 mètres ne se justifie pas puisqu'elle ne tient pas compte des dimensions du terrain;

Que, dans le cas de constructions en mitoyenneté, le traitement des terrains traversants est assuré par la règle imposant une implantation à l'alignement ou au front de bâtisse imposé en recul;

Que, dans les autres cas, les terrains traversants ne doivent pas être réglementés au niveau régional;

Quant à l'implantation des constructions isolées

Considérant que selon une commune, si l'on considère que l'implantation de la construction isolée doit réunir des conditions particulières, il faut encore vérifier préalablement l'opportunité de la réaliser en fonction des caractéristiques typologiques environnantes ainsi que de la superficie de la parcelle;

Alors que ces questions seront régies, soit par un plan particulier d'aménagement, soit dans le cadre de la délivrance d'un permis de lotir, en fonction de la configuration des lieux, soit en prenant en considération les constructions existantes de la rue;

Considérant qu'un réclamant estime qu'il faudrait plutôt introduire une règle proportionnelle de recul par rapport aux hauteurs des constructions;

Alors que ces considérations devront intervenir dans le cadre de la délivrance du permis d'urbanisme ou du permis de lotir, de l'élaboration d'un règlement communal d'urbanisme ou d'un plan particulier d'affectation du sol;

Considérant qu'un réclamant considère que le taux d'emprise autorisé de 40 % est de nature à compromettre les implantations industrielles qui requièrent des taux d'occupation oscillant entre 50 et 65 %;

Que la réclamation est rencontrée par la nouvelle rédaction de l'article 7 relatif à l'implantation des constructions isolées;

Considérant que la Commission propose de clore le chapitre concernant essentiellement les profondeurs de bâtisse, par un article spécial concernant « terrains de forme et de taille particulières » qui serait libellé comme suit :

« pour des raisons d'aménagement local, l'autorité compétente pour statuer sur la demande de permis, peut, dans une décision motivée, imposer des profondeurs de constructions différentes de celles définies aux articles ci-dessus. »

Alors que cette formulation ne peut être retenue, parce que tellement peu précise qu'elle revient à la négation de toutes les règles exprimées;

Terwijl die formulering niet in aanmerking kan worden genomen om de volgende redenen :

- ze laat een uitbreiding toe van het hoekbouwwerk naar het binnenterrein van het huizenblok zonder dat rekening wordt gehouden met de buren;

- het behoud van een niet-bebouwde oppervlakte is niet altijd mogelijk gelet op de vaak kleine afmetingen van die percelen;

Overwegende dat een reclamant, wat de doorlopende terreinen betreft, wil dat het perceel, als het terrein minder dan 34m diep is, beschouwd wordt als twee aparte percelen, zolang er een afstand van minstens 6m bewaard wordt tussen de twee achtergevels;

Overwegende dat de Commissie voor de doorlopende terreinen de volgende formulering voorstelt (gesteund op de Verordening van het Jubelpark) :

« Voor de doorlopende percelen, dat wil zeggen de terreinen die twee openbare wegen kruisen die één verkaveling vormen en meer dan 34 meter diep zijn, afstand die langs de as van het perceel gemeten wordt, met uitzondering van de hoekpercelen, moeten de bepalingen van artikel 5 §§ 2 en 3 worden toegepast, waarbij elke gevel aan de straatkant steeds afzonderlijk wordt beschouwd en waarbij de helft van de totale diepte van het doorlopend perceel als berekeningsbasis wordt gebruikt. Deze afstand wordt gemeten langs de as van het perceel. Verder mogen de achtergevels van beide bouwwerken, bijgebouwen inbegrepen, elkaar niet raken en moeten ze zich op minstens 6 meter van elkaar bevinden; deze afstand wordt langs de as van het perceel gemeten. »

Overwegende dat die formulering van de Commissie niet in aanmerking kan worden genomen om de volgende redenen :

- ze beantwoordt niet aan de punten van kritiek die in de loop van het openbaar onderzoek naar voren zijn gebracht;

- de 6-meterregel is onverantwoord omdat deze geen rekening houdt met de afmetingen van het terrein;

Dat voor mandelige bouwwerken de behandeling van de doorlopende terreinen verzekerd is door de regel die een inplanting oplegt op de rooilijn of de voorgeschreven bouwlijn;

Dat in de andere gevallen de reglementering van de doorlopende terreinen niet op gewestelijk niveau moet gebeuren;

De inplanting van de vrijstaande bouwwerken

Overwegende dat, indien men er van uitgaat dat de inplanting van vrijstaande bouwwerken aan bijzondere voorwaarden moet voldoen, men volgens een gemeente eerst de opportuniteit van de bouw ervan moet nagaan in functie van omliggende typologische kenmerken en de oppervlakte van het perceel;

Terwijl die kwesties geregeld worden hetzij door een bijzonder bestemmingsplan, hetzij in het raam van de afgifte van een verkavelingsvergunning in functie van de configuratie van de ruimte, hetzij rekening houdend met de bestaande bouwwerken in de straat;

Overwegende dat een reclamant vindt dat men eerder een proportionele regel voor achteruitbouw ten overstaan van de hoogte van de bouwwerken moet invoeren;

Terwijl van die beschouwingen sprake moet zijn in het raam van de afgifte van de stedenbouwkundige vergunning of van de verkavelingsvergunning, van de uitwerking van een gemeentelijke stedenbouwkundige verordening of van een bijzonder bestemmingsplan;

Overwegende dat een reclamant meent dat het innamepercentage van 40 % een belemmering is voor de industriële vestigingen die voor 50 tot 65 % grond innemen;

Dat wordt rekening gehouden met het bezwaar door artikel 7 betreffende de vestiging van vrijstaande bouwwerken te herzien;

Overwegende dat de Commissie voorstelt om het hoofdstuk betreffende de bouwdiepten af te sluiten met een speciaal artikel betreffende 'terreinen met bijzondere vorm en grootte' dat als volgt zou worden geformuleerd :

« om redenen van plaatselijke aanleg kan de overheid die bevoegd is om te beslissen over de vergunningsaanvraag, bij een met redenen omklede beslissing, andere bouwdiepten voorschrijven dan die welke in hogerstaande artikelen zijn bepaald. »

Terwijl deze formulering niet in aanmerking kan worden genomen omdat ze zo onnauwkeurig is dat ze neerkomt op een ontkenning van alle uitgebrachte regels;

Quant au gabarit des constructions en mitoyenneté

Considérant que la Commission suggère de faire référence dans l'article en question au croquis situé en fin de texte ou mieux encore d'insérer le croquis dans le texte de l'article;

Alors que cette insertion est inutile en raison de l'article 18 et techniquement difficile, vu la présentation néerlandais - français en double colonne;

Considérant qu'une commune propose d'ajouter une clause visant au maintien de la qualité architecturale de la rue, afin d'éviter qu'une erreur ponctuelle (profil mitoyen de construction voisine hors gabarit) ne serve de référence;

Alors que la référence à deux constructions limite ce risque et permet d'aboutir à l'harmonisation des gabarits de trois constructions proches;

Considérant que la Commission demande une attention particulière pour les zones limitrophes de deux zones du plan de secteur où ce type de problème de profondeur et de hauteur d'implantation se pose de façon particulière (p.e. entre une « zone administrative » et une « zone d'habitation » on constate souvent des problèmes de jonction peu harmonieuse entraînant des effets très négatifs de la fonction dominante sur la fonction faible);

Alors que, telles qu'elles sont conçues dans le règlement, les règles d'implantation et de gabarit proposées assurent une transition harmonieuse, au sein d'un même îlot, entre des zones à affectations distinctes puisqu'il est systématiquement fait référence aux constructions voisines;

Que le contraste entre deux îlots recevant une affectation distincte (par exemple : administratif - logement) est inévitable et peut plus efficacement être atténué par des mesures prises au cas par cas, en fonction de la configuration particulière des lieux, que par des mesures abstraites et contraignantes formulées dans le cadre d'un règlement;

Considérant que la Commission regrette que la problématique de l'implantation et des mesures adaptées soit posée exclusivement en fonction des parcelles adjacentes tandis que la largeur de la rue, les dimensions des îlots et le paysage urbain sont d'autres indicateurs spatiaux importants;

Considérant que des réclamants estiment également que la référence devrait être la moyenne de la rue et non les constructions voisines;

Alors que des référentiels tels que la largeur de la rue ont été pris en compte dans des réglementations précédentes (exemple de la règle limitant la hauteur des constructions par une droite tracée à 45° à partir de l'alignement situé de l'autre côté de la rue, qui implique que, plus la rue est large, plus les bâtiments sont élevés) et que ces référentiels n'ont pas empêché certains quartiers d'être défigurés;

Que la référence aux constructions voisines est une règle simple et parfaitement justifiée compte tenu de la nécessité d'assurer un certain ensoleillement et de protéger l'intérieur de l'îlot et de veiller à l'harmonie du front de bâtisse;

Que la combinaison de cette règle avec d'autres référentiels tels que la largeur de la rue, les dimensions de l'îlot , le paysage urbain ou la moyenne des profils de la rue compliquerait encore davantage une réglementation à laquelle on reproche déjà son degré de précision;

Qu'il appartient aux autorités compétentes pour délivrer le permis d'urbanisme et en particulier aux communes, soit dans le cadre d'un règlement communal d'urbanisme, soit dans le cadre de l'appréciation au cas par cas des demandes de permis d'urbanisme, de tenir compte de ces autres référentiels;

Que la référence à la moyenne de la rue est inadéquate, s'agissant de rues très longues présentant des caractéristiques très différentes selon les îlots;

Considérant que, en ce qui concerne le profil de référence, selon un réclamant, le dessin démontre suffisamment comment des toitures et volumes complexes vont naître;

Que la suppression du retrait latéral de 3 mètres permet de répondre à cette objection et d'éviter des toitures en « chapeau de gendarme »;

Considérant qu'un réclamant demande si on ne doit pas donner plus de priorité à la hauteur de la façade au lieu de la hauteur du bâtiment et que, selon ce réclamant, puisqu'il n'y a pas de fenêtres dans les murs mitoyens, le raccordement y est moins important;

Het bouwprofiel van de mandelige bouwwerken

Overwegende dat de Commissie oppert om in het artikel in kwestie te verwijzen naar de schets die zich op het einde van de tekst bevindt of om de schets in de tekst van het artikel op te nemen;

Terwijl die toevoeging nutteloos is omwille van artikel 18 en technisch moeilijk wegens de voorstelling in twee kolommen in het Frans en Nederlands;

Overwegende dat een gemeente voorstelt om een clausule toe te voegen met het oog op het behoud van de architecturale kwaliteit van de straat om te vermijden dat een toevallige vergissing (aanpalend mandelig bouwprofiel buiten bouwhoogte) als referentie wordt gebruikt;

Terwijl de verwijzing naar twee bouwwerken dit risico beperkt en kan leiden tot een harmonisering van de bouwprofielen van drie nabijgelegen bouwwerken;

Overwegende dat de Commissie bijzondere aandacht vraagt voor de belendende zones van de twee gebieden van het gewestplan waar dit probleem van inplantingsdiepte en -hoogte op bijzondere wijze gesteld wordt (vb. tussen een 'administratiegebied' en een 'typisch woongebied' stellen we vaak weinig harmonieuze overgangsproblemen vast die heel negatieve gevolgen van de dominerende functie op de zwakke functie heeft);

Terwijl de wijze waarop de voorgestelde regels betreffende de inplanting en bouwprofiel zijn opgevat in de verordening zorgt voor een harmonieuze overgang in eenzelfde huizenblok tussen gebieden met onderscheiden bestemmingen, omdat systematisch wordt verwezen naar de naastliggende bouwwerken;

Dat de tegenstelling tussen twee huizenblokken met een onderscheiden bestemming (bijvoorbeeld administratie-huisvesting) onvermijdelijk is en effectiever kan worden afgezwakt door maatregelen die afzonderlijk worden genomen in functie van de bijzondere configuratie van de ruimte dan door abstracte en beperkende maatregelen die zijn genomen in het raam van een verordening;

Overwegende dat de Commissie het betreurt dat de kwestie van de inplanting en de aangepaste maten uitsluitend wordt aangekaart in functie van de aangrenzende percelen terwijl de straatbreedte, de afmetingen van de huizenblokken en het stedelijk landschap andere belangrijke ruimte-indicatoren zijn;

Overwegende dat de reclamanten eveneens van oordeel zijn dat de referentie het gemiddelde in de straat zou moeten zijn en niet het gemiddelde van de naastliggende bouwwerken;

Terwijl referentiepunten zoals de straatbreedte in aanmerking zijn genomen in de vorige reglementeringen (bijvoorbeeld de regel waarbij de hoogte van de bouwwerken in een hoek van 45° getrokken wordt vanaf de rooilijnen aan de overzijde van de straat, hetgeen inhoudt dat hoe breder de straat is hoe hoger de gebouwen zijn) en dat deze referentiepunten niet hebben verhinderd dat in sommige buurten alle harmonie zoek is;

Dat de verwijzing naar de naastliggende bouwwerken een eenvoudige en volkomen gerechtvaardigde regel is rekening houdend met de nood aan een zekere bezonning en bescherming van het binnenterrein van het huizenblok en aan de waarborg van harmonie van de bouwlijn;

Dat de combinatie van deze regel met andere referentiepunten zoals de straatbreedte, de afmetingen van het huizenblok, het stedelijk landschap of het gemiddelde van de profielen in de straten de reglementering nog gecompliceerder maken waarvan de precisiegraad reeds een punt van kritiek is;

Dat de overheden bevoegd voor de afgifte van de stedenbouwkundige vergunning en met name de gemeenten, hetzij in het raam van een gemeentelijke stedenbouwkundige verordening, hetzij in het raam van een afzonderlijke beoordeling van de stedenbouwkundige vergunningsaanvragen, rekening moeten houden met die andere referentiepunten;

Dat de verwijzing naar het straatgemiddelde niet geschikt is, omdat de zeer lange straten zeer uiteenlopende kenmerken vertonen naargelang het huizenblok;

Overwegende dat, wat betreft het referentie-profiel, een reclamant vindt dat de tekening afdoende aantoont hoe complexe daken en volumes ontstaan;

Dat de schrapping van de zijdelingse insprong van 3 meter toelaat om tegemoet te komen aan die opwerping en om « steekvormige » daken te vemijden;

Overwegende dat een reclamant zich afvraagt of de gevelhoogte geen voorrang moet krijgen op de hoogte van het gebouw en dat volgens deze reclamant de aansluiting er minder belangrijk is vermits de mandelige muren geen vensters bevatten;

Alors que la hauteur de la façade est abordée par le Titre 1 et que l'absence de fenêtres dans les murs mitoyens ne justifie pas que les raccordements soient négligés;

Considérant qu'une commune propose d'ajouter au § 2 « pour autant que le bon aménagement des lieux le permette »;

Alors que la référence au bon aménagement des lieux présentée comme pouvant permettre une dérogation, est trop vague et revient à nier la règle;

Qu'en vertu de l'ordonnance organique de la planification et de l'urbanisme, le fonctionnaire délégué est seul compétent pour apprécier si une dérogation au règlement est nécessaire en vertu du bon aménagement des lieux;

Considérant qu'un réclamant propose de prévoir une hauteur maximale de 21 mètres et une limitation du front de bâtisse à la largeur de la rue;

Alors que la limitation à 21 mètres ne paraît pas se justifier dans un environnement de constructions en mitoyenneté dans la mesure où il est interdit de dépasser le profil de la construction voisine la plus basse de plus de 3 mètres;

Alors que la limitation de la hauteur du front de bâtisse à la largeur de la rue ne peut être imposée systématiquement; que, dans certains cas, cette limitation sera soit excessive, soit insuffisante, compte tenu de la configuration des lieux;

Considérant que, selon une commune, l'établissement d'un profil de référence résultant de la combinaison des deux profils mitoyens peut être une entrave à la composition pour les parcelles d'angle;

Alors que la construction d'angle, visible depuis deux voies publiques au moins, doit respecter, en ce qui concerne son gabarit, une certaine cohérence avec chacune des constructions qui l'entourent et que les règles formulées pour la généralité des constructions en mitoyenneté conviennent également pour les constructions d'angle;

Considérant que certains réclamants estiment que l'application du critère du profil de référence accentuera les dénivellations déjà existantes et confirmera les erreurs architecturales du passé en empêchant la création d'une harmonisation des lignes existantes;

Alors que ce risque n'existe que dans le cas où une seule construction sert de référence, ce que ne prévoit pas l'article relatif au profil de référence;

Que lorsque deux constructions servent de référence et qu'elles sont toutes deux exceptionnellement hautes par rapport aux autres constructions de la rue, la construction nouvelle qui s'intercalera entre les deux devra nécessairement tenir compte de la hauteur de ces deux constructions, sous peine de créer une ligne en dents de scie;

Considérant qu'un réclamant trouve le Titre 1 assez limitatif car il vise le maintien d'une situation considérée comme acquise;

Alors que le respect du bâti existant est inhérent à la préservation d'une certaine harmonie et à la création d'ensembles cohérents;

Que les limites prévues aux articles 5 et 6 ne sont que des maxima à l'intérieur desquels la créativité des architectes peut s'exercer;

Considérant que la Commission Royale des Monuments et des Sites veut préciser que les toitures doivent répondre à des qualités volumétriques (cohérence des formes simples);

Alors qu'il n'appartient pas au Règlement régional d'urbanisme d'imposer à l'échelle de la Région des formes architecturales déterminées;

Considérant que la Commission constate que rien n'est dit sur la forme et le traitement des toits au sein du règlement si l'on excepte la règle du non-dépassement des profils mitoyens (au chapitre concernant le gabarit), or en ville, la forme des toits revêt une grande importance;

Alors que la forme du toit ne peut être imposée par règlement; que celle-ci sera déterminée par l'auteur de projet;

Considérant que la Commission propose le libellé suivant :

« § 1. la construction doit s'inscrire dans un gabarit défini par :

1° un plan vertical sur le front de bâtisse, d'une hauteur minimale égale à la hauteur de la façade avant contiguë la plus basse,

2° un profil de référence de la combinaison des deux profils voisins (mitoyens ou non) des constructions voisines.

§ 2. Le profil de référence ne doit pas dépasser de plus de 3 mètres le profil de la construction voisine la plus basse.

Terwijl de hoogte van de gevel behandeld wordt in de Titel 1 en de afwezigheid van vensters in de mandelige muren geen verwaarlozing van de aansluitingen rechtvaardigt;

Overwegende dat een gemeente voorstelt om § 2 aan te vullen met « voor zover de goede ruimtelijke ordening het toelaat »;

Terwijl de verwijzing naar de goede ruimtelijke ordening, voorgesteld als kon ze een afwijking toestaan, te vaag is en neerkomt op een ontkenning van de regel;

Dat krachtens de ordonnantie houdende organisatie van de planning en de stedenbouw enkel de gemachtigde ambtenaar bevoegd is om te oordelen of een afwijking op de verordening vereist is krachtens de goede ruimtelijke ordening;

Overwegende dat een reclamant voorstelt om te voorzien in een maximumhoogte van 21 meter en een beperking van de bouwlijn tot de straatbreedte;

Terwijl de beperking tot 21 meter niet gerechtvaardigd lijkt te zijn in een omgeving van mandelige bouwwerken inzoverre het verboden is meer dan 3 meter uit te steken voorbij het profiel van het laagste bouwwerk;

Terwijl de beperking van de hoogte van de bouwlijn tot de straatbreedte niet systematisch kan worden opgelegd; dat in bepaalde gevallen deze beperking ofwel overdreven ofwel ontoereikend zou zijn, rekening houdend met de configuratie van de ruimte;

Overwegende dat volgens een gemeente de bepaling van een referentie-profiel dat voortvloeit uit de combinatie van de twee mandelige profielen een hinderpaal kan zijn voor de samenstelling van de hoekpercelen;

Terwijl het bouwprofiel van het hoekbouwwerk, zichtbaar vanaf minstens twee openbare wegen, in zekere mete coherent moet zijn met elk bouwwerk eromheen en dat de regels die zijn geformuleerd voor de meerderheid der mandelige bouwwerken eveneens geschikt zijn voor de hoekbouwwerken;

Overwegende dat bepaalde reclamanten vinden dat de toepassing van het criterium van het referentie-profiel de reeds bestaande niveauverschillen zal benadrukken en de architecturale vergissingen uit het verleden zal bevestigen door elke harmonisering van de bestaande lijnen te verhinderen;

Terwijl dat risico enkel bestaat wanneer een enkel bouwwerk als referentie dient, wat het artikel betreffende het referentie-profiel niet voorziet;

Dat wanneer twee bouwwerken als referentie dienen en dat ze allebei uitzonderlijk hoog zijn ten opzichte van de andere bouwwerken in de straat, het nieuwe bouwwerk dat tussen de twee zal komen te staan, rekening moeten houden met de hoogte van die twee bouwwerken met het risico dat een gekartelde lijn wordt gevormd;

Overwegende dat een reclamant Titel 1 tamelijk beperkend vindt omdat dit het behoud nastreeft van een situatie die als verworven wordt beschouwd;

Terwijl de inachtneming van het bestaand bebouwd weefsel inherent is aan het behoud van een zekere harmonie en de vorming van coherente gehelen;

Dat de grenzen zoals voorzien in artikelen 5 en 6 slechts maxima zijn waarbinnen de creativiteit van de architecten vrij spel heeft;

Overwegende dat de Koninklijke Commissie voor Monumenten en Landschappen wil verduidelijken dat de daken aan volumetrische kwaliteiten moeten voldoen (coherentie van eenvoudige vormen);

Terwijl het niet de gewestelijke stedenbouwkundige verordening is die op gewestelijk niveau de welomschreven architecturale vormen moet opleggen;

Overwegende dat de Commissie vaststelt dat de verordening niets zegt over de vorm en de behandeling van de daken, met uitzondering van het niet-overschrijden van de mandelige profielen (in het hoofdstuk over het bouwprofiel), terwijl de vorm van de daken in de stad een belangrijke plaats bekleedt;

Terwijl de vorm van het dak niet bij verordening kan worden opgelegd; dat deze bepaald wordt door de ontwerper;

Overwegende dat de Commissie de volgende formulering voorstelt :

« § 1. Het bouwwerk moet passen in een bouwprofiel, bepaald door :

1° een verticaal vlak op de bouwlijn dat minstens even hoog is als de hoogte van de laagste aanpalende voorgevel,

2° een referentie-profiel dat voorkomt uit de combinatie van de twee (al dan niet mandelige) profielen van de naastliggende bouwwerken.

§ 2. Het referentie-profiel mag niet meer dan 3 meter uitsteken voorbij het profiel van het laagste naastliggende bouwwerk.

Toutefois au cas où la construction voisine la plus basse (mitoyenne ou non) constitue une exception dans la rue ou dans l'îlot (ou : est anormalement basse par rapport à la moyenne de la rue), il conviendra de créer un raccord harmonieux entre les deux immeubles voisins existants conformément à l'article 15, tout en ne dépassant pas le profil de la construction voisine la plus haute.

Dans tous les cas, le profil de référence doit s'inscrire dans une droite tracée à 45° à partir du pied de l'alignement de la parcelle en face.

Toutes ces dispositions sont illustrées par les figures XXX en annexe. »

Alors qu'il convient de s'écarter de cette proposition dans la mesure où elle réintroduit la règle des 45°, qui, soit fera double emploi avec les limites résultant de la référence aux voisins, soit sera insuffisante dans le cas de voiries très larges, telles l'avenue Louise; que cette règle doit être formulée autrement;

Considérant, que certaines communes estiment qu'une lucarne se situe généralement en retrait par rapport au nu des façades et constitue un élément de composition de la toiture et non du gabarit; qu'une lucarne de 3 mètres de hauteur n'est plus une lucarne;

Alors qu'il est nécessaire de traiter des lucarnes en relation avec le gabarit puisque celles-ci dépassent nécessairement le profil de la toiture; que la mesure du dépassement est ici fixée à 3 mètres maximum par rapport au profil de référence; que permettre un dépassement maximum de 3 mètres ne signifie pas que toutes les lucarnes auront nécessairement 3 mètres de hauteur; qu'il ne s'agit que d'un maximum; que ce maximum permet la création d'espaces habitables en toiture;

Considérant que plusieurs communes estiment important de consacrer un chapitre indépendant à l'aménagement des logements dans les toitures (duplex, mezzanines, velux etc.…) ainsi que dans les sous-sols (normes minimales d'éclairage, accessibilité, etc.);

Alors que ce type de normes touche davantage à la question de l'habitabilité des logements;

Considérant que la Commission souligne que rien n'est dit en matière de largeur de construction et que celle-ci mérite une attention particulière au regard des mesures préventives pour l'apparition des chancres (voir étude VUB, iris, BRAT concernant les chancres urbains);

Alors que la largeur des constructions dépend de la largeur du terrain; que le règlement ne peut s'immiscer dans le droit du propriétaire de bâtir sur toute la largeur de son terrain que dans la mesure nécessaire au bon aménagement des lieux; que rien ne permet d'affirmer que l'interdiction de larges façades aurait pour effet de prévenir les chancres urbains;

Que l'apparition de chancres est souvent davantage due à des problèmes de type économique ou sociaux, à un manque d'entretien des immeubles ou à de mauvais investissements qu'à une conception urbanistique déterminée;

Considérant que la Commission reproche au règlement de ne pas aborder la question des vérandas qui sont un phénomène très courant, ni du parti énergétique qu'on peut tirer d'un rapport pleins - vides des façades en fonction de l'orientation et de la capacité d'absorption de la chaleur dans les murs-trombés (qui jouent un véritable rôle de capteur solaire passif);

Alors que les vérandas ne nécessitent pas de réglementation spécifique, pourvu qu'elles respectent les règles d'implantation et de gabarit prévues au règlement et que, sous peine de multiplier à l'excès les réglementations s'imposant aux auteurs de projet, il convient de leur laisser le choix de composer la façade en tirant ou non un parti énergétique d'un rapport pleins - vides, ce type de conception pouvant être encouragé par d'autres moyens, et ne devant pas nécessairement être obligatoire;

Que, par ailleurs, le titre V du règlement impose aux auteurs de projet la prise en compte du facteur « isolation thermique », le choix des matériaux adéquats leur étant réservé;

Quant au gabarit des constructions isolées

Considérant que la Commission propose la formulation suivante :

« le gabarit de la construction isolée neuve ne peut dépasser la moyenne des hauteurs des constructions sises sur les parcelles qui entourent la parcelle à bâtir, même si cet ensemble de parcelles riveraines est traversé par une ou des voiries ».

Alors que le règlement s'écarte de cette formulation dans la mesure où :

- il ne limite pas la règle aux constructions neuves afin de viser aussi le cas de transformations (ajout d'un étage,...);

Indien het laagste naastliggende bouwwerk (al dan niet mandelig) een uitzondering vormt in de straat of het huizenblok (of : abnormaal laag is in vergelijking met het gemiddelde van de straat), dan moet er - conform artikel 15 - een harmonieuze aansluiting worden gecreëerd tussen de twee bestaande naastliggende bouwwerken, zonder het profiel van het hoogste naastliggende bouwwerk te overschrijden;

Het referentie-profiel moet steeds passen in een recht tracé op 45° vanaf de rooilijn van het perceel aan de overzijde.

Deze bepalingen worden geïllustreerd door de afbeeldingen XXX in bijlage. »

Terwijl men dient af te wijken van dit voorstel inzoverre het de regel van de 45° opnieuw invoert die ofwel overlapt met de grenzen voortkomend uit de verwijzing naar de buren, ofwel ontoereikend is in het geval van zeer brede wegen zoals de Louizalaan; dat deze regel anders moet worden geformuleerd;

Overwegende dat bepaalde gemeenten vinden dat een dakkapel meestal terugspringend is ten opzichte van de gevels en het een samenstellend element van het dak vormt en niet van het bouwprofiel; dat een dakkapel van 3 meter hoog niet langer een dakkapel is;

Terwijl het noodzakelijk is de dakkapellen te behandelen in samenhang met het bouwprofiel omdat ze noodzakelijkerwijs uitsteken boven het dakprofiel; dat de maat van uitsteek hier is vastgesteld op maximum 3 meter ten opzichte van het referentie-profiel; dat het toelaten van een uitsteek van maximum 3 meter niet betekent dat alle dakkapellen noodzakelijkerwijs 3 meter hoog zijn; dat het slechts gaat om een maximum; dat dit maximum de inrichting van bewoonbare ruimten onder het dak toelaat;

Overwegende dat het meerdere gemeenten belangrijk lijkt om een afzonderlijk hoofdstuk te wijden aan de inrichting van woningen in daken (duplex, tussenverdiepingen, velux, enz.), alsook in de kelderverdiepingen (minimumnormen inzake verlichting, toegankelijkheid,...);

Terwijl dit soort normen meer betrekking heeft op de kwestie van de bewoonbaarheid van de woningen;

Overwegende dat de Commissie benadrukt dat nog niet gesproken werd over de bouwbreedte en dat deze speciale aandacht verdient in het kader van de bijzondere maatregelen tegen leegstand (zie studie VUB, iris, BRAT betreffende leegstand in de stad);

Terwijl de bouwbreedte afhangt van de breedte van het terrein; dat de verordening zich enkel mag mengen in het recht van de eigenaar om te bouwen over de hele beedte van zijn terrein inzoverre de goede ruimtelijke ordening wordt beoogd; dat niets bevestigt dat het verbod op brede gevels leegstand in de stad zou vermijden;

Dat leegstand vaak veeleer het gevolg is van problemen van sociale of economische aard, een gebrek aan onderhoud van de gebouwen of slechte investeringen dan van een bepaald stedenbouwkundig concept;

Overwegende dat de Commissie de verordening verwijt dat ze niets zegt over de veranda's die nochtans een gangbaar fenomeen zijn, noch over de energiewinst die men kan halen uit een vol-leeg-verhouding van de gevels in functie van de oriëntatie en het vermogen van de muren om warmte op te nemen (holle ruimten die een heuse rol van passieve zonnecolletor spelen);

Terwijl de veranda's geen bijzondere reglementering vereisen, mits inachtneming van de regels inzake inplanting en bouwprofiel zoals voorzien in de verordening en dat, op straffe van een overdreven verveelvoudiging van de reglementeringen waaraan de ontwerpers zich dienen te houden, hen de keuze inzake samenstelling van de gevel moet worden gelaten waarbij al dan niet energiewinst wordt gehaald uit een vol-leeg-verhouding, waarbij deze opzet kan worden aangemoedigd door andere manieren die niet noodzakelijk een verplicht karakter hoeven te hebben;

Dat voorts titel V van de verordening de ontwerpers verplicht rekening te houden met de « thermische isolatie », waarbij hen de keuze in de gepaste materialen gelaten wordt;

Het bouwprofiel van de vrijstaande bouwwerken

Overwegende dat de Commissie de volgende formulering voorstelt :

« het bouwprofiel van het nieuw vrijstaand bouwwerk mag niet uitsteken boven de gemiddelde hoogte van de bouwwerken die zich bevinden op de percelen rond het te bebouwen perceel, zelfs indien alle omliggende percelen door één of meerdere wegen worden doorkruist ».

Terwijl de verordening afwijkt van deze formulering inzoverre :

- deze de regel niet beperkt tot de nieuwe bouwwerken zodat ook de verbouwingen (toevoeging van verdieping,...) worden voorzien;

- il ne prend en considération que les constructions situées dans un environnement immédiat;

- il soumet le cas de la construction tout à fait isolée à la libre appréciation de l'autorité compétente pour délivrer le permis d'urbanisme statuant en fonction de la situation particulière des lieux;

Qu'en effet, il ne peut exister d'autres raisons de limiter le gabarit de la construction isolée que celles liées aux constructions existant alentour ou à la configuration particulière des lieux;

Considérant que le paragraphe relatif aux modifications apportées aux toitures des constructions existantes a été supprimé; qu'en ce qui concerne ces modifications, il est renvoyé au régime général organisé à l'article 1, alinéa 2;

Considérant que la Commission propose le texte suivant :

« sur base de plans de zonage proposés par les Conseils Communaux compétents (e.a. dans le cadre de l'élaboration des P.C.D.), un gabarit différent de celui fixé par l'article 7 peut être autorisé dans le cadre d'un règlement communal d'urbanisme »;

Alors que, sauf dans le cas d'une dérogation justifiée par le bon aménagement du territoire ou d'un plan d'affectation du territoire, il n'est pas souhaitable qu'un règlement communal s'écarte des règles définies aux articles 5 et 6, qui organisent le gabarit en fonction des constructions voisines, de manière à préserver le bâti existant, si ce n'est dans un sens plus restrictif, ce qu'autorise en tout état de cause l'ordonnance du 29 août 1991 organique de la planification et de l'urbanisme;

Considérant que la Commission regrette par contre qu'à cet endroit de ce titre, on n'évoque pas :

- l'utilité de l'insertion d'un grand projet dans le « skyline » général de la ville (p.e. le plan des servitudes de vues vers les grands immeubles marquants du territoire de la Ville de Bruxelles);

- et la nécessité de prévoir dans certains cas une étude concernant l'ensoleillement ou l'ombre portée.

Alors que, en ce qui concerne la première question, elle relève davantage de considération d'ordre planologique et ne dépend pas d'un règlement régional d'urbanisme;

Qu'en ce qui concerne la seconde question, il est délicat de définir dans quels cas ce type d'étude devra être effectué; qu'il s'agirait d'une étude supplémentaire par rapport aux autres formalités imposées aux auteurs de projet; que le règlement a précisément pour objet de définir des règles de gabarit de nature à préserver un certain ensoleillement;

Considérant que de nombreux réclamants se sont opposés à la hauteur de 21 mètres maximum fixée par le paragraphe premier de l'article 8, jugeant celui-ci arbitraire; que certains réclamants ont souligné le caractère élevé de la limite prévue, alors que d'autres regrettaient que de par cette limitation, et dans certaines circonstances, des immeubles plus élevés ne puissent être réalisés;

Que le Titre I, dans sa nouvelle formulation, ne retient plus la limite de 21 mètres afin de rencontrer les objections émises par les réclamants;

Quant aux étages techniques, cabanons d'ascenseurs, cheminées, etc

Considérant qu'une commune propose le texte qui suit :

« les gabarits visés aux articles 7 et 8 comprennent les toitures, les étages techniques, les étages en retrait et les cabanons d'ascenseurs et ne peuvent compromettre le bon aménagement des lieux »

Alors que ce texte ne peut pas être retenu parce qu'il exprime l'idée déjà contenue dans l'article 17;

Considérant que des réclamants proposent le texte qui suit :

« les gabarits visés aux articles 7 et 8 comprennent les étages en retrait. Les cabanons d'ascenseurs et l'étage technique peuvent être autorisés pour autant qu'ils s'inscrivent dans un angle de 45° à partir du haut du dernier étage utilisé »;

Alors que cet article ne peut être retenu parce qu'il n'impose pas que les cabanons d'ascenseurs et étages techniques s'inscrivent à l'intérieur des gabarits prescrits et ne prévoit pas leur intégration dans la construction;

- enkel de bouwwerken in de onmiddelijke omgeving in aanmerking worden genomen;

- deze het geval van het volledig vrijstaand bouwwerk overlaat aan de beoordeling van de overheid die bevoegd is voor de afgifte van de stedenbouwkundige vergunning en die beslist in functie van de bijzondere situatie van de ruimte;

Dat immers geen andere redenen voor de beperking van het bouwprofiel van het vrijstaand bouwwerk bestaan dan die welke verband houden met de bestaande bouwwerken in de omgeving of met de bijzondere configuratie van de ruimte;

Overwegende dat de paragraaf met betrekking tot de wijzigingen aan het dakwerk van bestaande bouwwerken opgeheven werd; dat voor deze wijzigingen verwezen wordt naar het algemeen stelsel bedoeld in artikel 1, alinea 2;

Overwegende dat de Commissie de volgende tekst voorstelt :

« op basis van de zoneringsplannen die de bevoegde Gemeenteraden voorstellen (o.a. in het kader van de opmaak van de GemOP's) kan een ander bouwprofiel dan dat die door artikel 7 werd vastgelegd, worden toegelaten in het kader van een gemeentelijke stedenbouwkundige verordening »;

Terwijl, behalve in geval van een afwijking die gerechtvaardigd is door de goede ruimtelijke ordening of door een bestemmingsplan van het grondgebied, het niet wenselijk is dat een gemeentelijke verordening afwijkt van de regels bedoeld in artikelen 5 en 6 die handelen over het bouwprofiel in functie van de naastliggende bouwwerken, zodat het bestaand bebouwd weefsel gevrijwaard wordt in een al dan niet beperktere zin, wat alleszins is toegelaten is volgens de ordonnantie van 29 augustus 1991 houdende organisatie van de planning en de stedenbouw;

Overwegende dat de Commissie daarentegen beteurt dat volgende aspecten hier niet ter sprake komen :

- het nut van de integratie van een groot project in de algemene « skyline » van de stad (vb. het plan van de erfdienstbaarheden voor zicht naar de grote gebouwen die het grondgebied van Brussel-Stad kenmerken);

- en de noodzaak om in bepaalde gevallen een studie betreffende de bezonning of de veroorzaakte schaduw te voorzien.

Terwijl, wat het eerste punt betreft, dit meer ingegeven wordt vanuit planologisch oogpunt en niet valt onder een gewesteljike stedenbouwkundige verordening;

Dat, wat het tweede punt betreft, het moeilijk is te bepalen in welke gevallen dat soort studie moet worden verricht; dat het om een bijkomende studie zou gaan bovenop de andere formaliteiten die worden opgelegd aan de ontwerpers; dat de verordening net tot doel heeft regels inzake het bouwprofiel uit te vaardigen ter vrijwaring van een minimum aan bezonning;

Overwegende dat meerdere reclamanten zich verzetten tegen de maximumhoogte van 21 meter die is vastgesteld in de eerste paragraaf van artikel 8, omdat zij menen dat deze willekeurig is; dat sommige reclamanten de nadruk hebben gelegd op de te grote hoogte van deze drempel, terwijl andere betreuren dat door deze drempel, en in bepaalde omstandigheden, hogere gebouwen kunnen worden opgetrokken;

Dat de nieuwe versie van titel I niet langer de drempel van 21 meter behoudt om zo tegemoet te komen aan de bezwaren van de reclamanten;

De technische verdiepingen, machinekamers van liften, schoorstenen, enz.

Overwegende dat een gemeente de volgende tekst voorstelt :

« de bouwprofielen, bedoeld in de artikelen 7 en 8, bevatten het dakwerk, de technische verdiepingen, de verdiepingen in achteruitbouw en de machinekamers van de liften en mogen de goede ruimtelijke ordening niet in het gedrang brengen »

Terwijl deze tekst niet in aanmerking kan komen, omdat het idee ervan reeds vervat zit in artikel 17;

Overwegende dat de indieners van bezwaarschriften de volgende tekst voorstellen :

« de bouwprofielen, bedoeld in artikelen 7 en 8, omvatten de terugspringende verdiepingen. De machinekamers van de liften en de technische verdieping mogen toegelaten worden op voorwaarde dat ze in een hoek van 45° passen vanaf het bovendeel van de laatste gebruikte verdieping »;

Terwijl dit artikel niet in aanmerking kan worden genomen omdat het niet veplicht dat de machinekamers van de liften en technische verdiepingen moeten passen binnen de voorgeschreven bouwprofielen en het de integratie ervan in het bouwwerk niet voorziet;

Considérant qu'un réclamant suggère de préciser que les étages techniques et autres cabanons doivent être intégrés aux constructions;

Que le texte a été modifié afin de rencontrer la proposition dans le but de mieux qualifier la portée de la disposition;

Quant aux zones de recul

Considérant, en ce qui concerne les zones de recul, que la Commission suggère de libeller la section I de ce chapitre III comme suit : « zones de recul et de retrait »;

Alors que les zones de retrait ne sont pas visées par cette section mais par celle relative aux cours et jardins;

Considérant que la Commission constate qu'il y a contradiction entre le paragraphe de cet article qui érige en principe « les caractéristiques des zones de recul existantes » et les paragraphes suivants qui édictent des règles;

Alors que la contradiction disparaît si le respect des caractéristiques existant dans le quartier est limité à la matérialisation de l'alignement et des limites mitoyennes (§ 2 nouveau);

Considérant que la Commission estime également utile de préciser le pourcentage maximal de minéralisation des zones de recul;

Alors que ce pourcentage est défini à l'article 13;

Considérant qu'une commune trouve que le libellé proposé empêche la réalisation d'avancées de type loggia qui s'implantent en zone de recul et peuvent moyennant peu de profondeur, donner un agrément supplémentaire de vues latérales pour les maisons en front continu. Il serait dommage de ne pas prévoir cette possibilité de nature à enrichir les compositions architecturales et engendrer une diversité dans le patrimoine bâti;

Alors que le non-respect de la zone de recul ne peut être autorisé par voie de règlement général; que la zone de recul a pu être imposée en raison de la volonté d'élargir ultérieurement la voirie;

Considérant que la Commission estime qu'une harmonisation des textes s'impose par rapport aux zones de recul situées le long de voiries régionales,

Alors que les règles prévues dans le Titre 1 leur sont conformes;

Considérant que la Commission estime que dans certains cas, il peut être opportun que les garages d'immeubles à appartements soient situés sous la zone de recul pour préserver la zone de jardin d'une trop grande emprise;

Alors que ce type de prescription nécessite une modification des règles imposant le respect d'une zone de recul le long des routes régionales, modification qui ne peut s'effectuer à l'intervention du Règlement régional d'urbanisme;

Considérant que des réclamants proposent de réduire ce paragraphe au libellé suivant « la zone de recul ne peut comporter de construction »;

Alors que cette formulation est à la fois trop vague (elle permet la réalisation de parkings peu esthétiques à l'avant des constructions) et trop restrictive (elle empêche la réalisation de constructions accessoires de l'entrée);

Considérant que la Commission estime que la problématique particulière des stations d'essence et garages où la zone de recul est souvent minéralisée au maximum pour garantir un accès maximal doit faire l'objet d'une étude spécifique;

Alors que cette problématique est étudiée dans le cadre des permis d'environnement et des études d'incidences;

Considérant qu'une commune propose d'introduire une notion de distance et de faire une distinction entre une zone de recul inférieure à 3 mètres et supérieure à 6 mètres;

Alors qu'une telle distinction peut se faire dans le cadre d'un règlement communal;

Considérant que, en ce qui concerne l'entrée principale, certains réclamants estiment que l'entrée principale doit rester au niveau du trottoir, à hauteur de la rue, excepté pour une très grande zone de recul, le reste étant l'exception au risque de perdre la lisibilité urbaine;

Que d'autres proposent de préciser « l'entrée principale de la construction, située en arrière d'une zone de recul, …. ».

Que d'autres encore veulent imposer l'établissement d'un puisard ou caniveau raccordé à l'égout pour récolter les eaux de ruissellement des rampes au-dessus du niveau du trottoir;

Overwegende dat een reclamant voorstelt te verduidelijken dat de technische verdiepingen en andere machinekamers in de bouwwerken moeten opgenomen zijn;

Dat de tekst werd gewijzigd op basis van dit voorstel om de strekking van deze bepaling beter te situeren;

De inspringstroken

Overwegende dat, wat betreft de inspringstroken, de Commissie voorstelt om afdeling I van hoofdstuk III als volgt te formuleren : « achteruitbouw- en inspringstroken »;

Terwijl de inspringstroken niet ter sprake komen in deze afdeling maar wel in die met betrekking tot de koeren en tuinen;

Overwegende dat de Commissie vaststelt dat er een tegenstelling is tussen de paragraaf van dit artikel, die « de kenmerken van de bestaande inspringstroken » tot principe verheft en de volgende paragrafen, die regels opleggen;

Terwijl deze tegenstrijdigheid verdwijnt als de bestaande kenmerken in deze wijk slechts nageleefd moeten worden op het vlak van de afbakening van de rooilijn en van de mandelige grenzen (nieuwe § 2);

Overwegende dat de Commissie verder vindt dat het maximum verhardingspercentage van de inspringstroken moet worden verduidelijkt;

Terwijl dat percentage bepaald is in artikel 13;

Overwegende dat een gemeente vindt dat de voorgestelde formulering de verwezenlijking verhindert van vooruitstekende gedeelten van het type loggia die zich in de inspringstrook bevinden en die, mits kleine diepte, het zijzicht voor de huizen op de bouwlijn aangenamer kunnen maken. Het zou jammer zijn om deze kans om de architecturale composities te verrijken en het bouwpatrimonium veelzijdiger te maken, niet te voorzien;

Terwijl de niet-naleving van de inspringstrook niet via een algemene verordening kan worden toegelaten; dat de inspringstrook kon worden opgelegd door de wil om de weg nadien uit te breiden;

Overwegende dat de Commissie het nodig acht om de teksten te harmoniseren ten opzichte van de inspringstroken langs de gewestwegen;

Terwijl de regels voorzien in Titel 1daarmee in overeenstemming zijn;

Overwegende dat de Commissie vindt dat het in sommige gevallen goed is dat de garages van appartementsgebouwen zich onder de inspringstrook bevinden om een te grote inname van de tuinzone te verhinderen;

Terwijl dergelijk voorschrift een wijziging vereist van de regels die de naleving van een inspringstrook langs de gewestwegen oplegt; deze wijziging mag niet door de gewestelijke stedenbouwkundige verordening worden opgelegd;

Overwegende dat reclamanten voorstellen deze paragraaf tot de volgende tekst te beperken : « de inspringstrook mag geen bouwwerk bevatten »;

Terwijl deze formulering zowel te vaag is (ze laat de aanleg van weinig esthetische parkeerplaatsen aan de voorzijde de bouwwerken toe) als te restrictief (ze verhindert de bouw van bouwwerken die een aanvulling zijn op de toegang);

Overwegende dat de Commissie vindt dat de bijzondere problematiek van de benzinestations en garages waarin de inspringstrook vaak maximaal verhard is om een maximale toegang te verlenen, het onderwerp moet vormen van een specifieke studie;

Terwijl deze problematiek bestudeerd wordt in het kader van de milieuvergunningen en de effectenstudies;

Overwegende dat een gemeente voorstelt om het begrip afstand in te voeren en een onderscheid te maken tussen een inspringstrook van minder dan 3 meter en meer dan 6 meter;

Terwijl een dergelijk onderscheid in het raam van een gemeentelijke verordening mogelijk is;

Overwegende dat wat betreft de hoofdingang, bepaalde reclamanten vinden dat de hoofdingang op het niveau van het trottoir moet blijven, ter hoogte van de straat, behalve bij grote inspringstroken waarbij het overige de uitzondering is die de stedelijke leesbaarheid in gevaar brengt;

Dat anderen de volgende verduidelijking voorstellen « de hoofdingang van het bouwwerk gelegen achteraan een inspringstrook,... ».

Dat nog anderen de bouw willen van een afvoerput of een stenen geul met aansluiting op de riolering voor de afvoer van het afvloeiend regenwater van de hellingen die zich boven het niveau van het voetpad bevinden;

Que, vu ces interprétations multiples, il est préférable de ne pas traiter de l'entrée principale dans le cadre du règlement et de laisser cette question aux règlements communaux d'urbanisme ou aux plans particuliers d'affectation du sol;

Considérant que la Commission estime que, pour optimaliser l'usage de la voirie pour le stationnement, il peut être utile d'imposer un regroupement des entrées de garages sur un des mitoyens;

Alors que les problèmes de stationnement et le règne de la voiture en ville ne peuvent avoir pour effet de dicter un aménagement déterminé des entrées de garage si celui-ci peut porter préjudice à l'équilibre architectural du bâtiment;

Considérant, en ce qui concerne la matérialisation de l'alignement, que la Commission tient à préciser :

- que certains végétaux présentent également un danger pour les passants;

- que la matérialisation de l'alignement doit garantir un raccord harmonieux avec les propriétés voisines;

- que ce qu'on entend par « la matérialisation » de l'alignement n'est pas clair (s'agit-il de la clôture ? Si oui, qu'on l'appelle par son nom);

- qu'il s'agit de l'alignement d'une zone de recul, car pour les maisons non pourvues d'une zone de recul, la notion d'alignement existe quand même;

- que dans certains cas, une matérialisation ne s'impose pas pour garantir une continuité entre une rue verdurée et la zone de recul.

Alors que le terme matérialisation de l'alignement vise aussi bien les végétaux (haies, etc.) que les murets, clôtures etc.;

Que la question du raccord est réglée dans la mesure où les clôtures doivent respecter une certaine harmonie entre elles;

Que le terme matérialisation est clair et qu'il a l'avantage d'être suffisamment général;

Qu'il s'agit évidemment de l'alignement en zone de recul puisque le chapitre traite précisément des zones de recul;

Que ces dispositions n'interdisent pas une absence de matérialisation si les conditions locales le permettent;

Considérant qu'une commune suggère qu'un seul et même matériau soit déterminé pour toute la Région;

Alors qu'il appartient au règlement communal d'urbanisme de rentrer dans de tels détails;

Considérant qu'une commune propose, étant donné que les zones de recul ne peuvent être aménagées en aire de stationnement, de compléter ce libellé par : « constituant un obstacle physique pour les véhicules »;

Alors que cette proposition doit être écartée dans la mesure où un règlement communal d'urbanisme peut prévoir et organiser l'aménagement d'aires de stationnement dans les zones de recul;

Considérant que la Commission demande si l'article qui concerne l'entretien des zones de recul est applicable;

Alors que le défaut d'entretien régulier sera apparent et pourra être constaté valablement par les fonctionnaires compétents pour constater les infractions aux règlements urbanistiques;

Considérant que la Commission pose la question de la place de cette disposition dans un règlement d'urbanisme;

Alors que l'entretien des zones de recul, visibles depuis la voie publique, participe au bon aménagement du territoire et à l'esthétique de la ville et à la mise en valeur des bâtiments;

Que cette matière touche dès lors à la police de l'urbanisme;

Considérant que la Commission propose d'envisager de rajouter la clause suivante concernant les dispositifs publicitaires : « aucune enseigne, ni aucun dispositif publicitaire ne peut être placé dans les zones de recul »;

Alors que cette question est réglée par le titre VI du règlement régional d'urbanisme en cours d'élaboration et qu'il importe de concentrer dans un même titre les dispositions relatives aux publicités et aux enseignes;

Quant aux cours et jardins

Considérant que la Commission estime qu'il faut renoncer à réglementer les cours et jardins de manière contraignante;

Dat, rekening houdend met die vele interpretaties, het aangewezen is de kwestie van de hoofdingang niet in de verordening te behandelen maar wel aan bod te laten komen in de gemeentelijke stedenbouwkundige verordeningen of de bijzondere bestemmingsplannen;

Overwegende dat de Commissie denkt dat het nuttig kan zijn te verplichten om garage-ingangen aan een van de mandelige grenzen samen te brengen om het gebruik van de weg voor het parkeren te optimaliseren;

Terwijl de parkeerproblemen en de heerschappij van de auto in de stad een bepaalde aanleg van de garage-ingangen niet kunnen dicteren indien deze het architecturaal evenwicht van het gebouw kan verstoren;

Overwegende dat, wat betreft de afbakening van de rooilijn, de Commissie wil verduidelijken :

- dat bepaalde planten eveneens een gevaar vormen voor voorbijgangers;

- dat de afbakening van de rooilijn een harmonieuze aansluiting op de naastliggende eigendommen moet verzekeren;

- dat wat men verstaat onder 'afbakening van de rooilijn' niet duidelijk is. (Gaat het om een omheining ? Indien dit het geval is, noem ze dan bij haar naam);

- dat het om de rooilijn van de inspringstrook gaat, vermits het begrip rooilijn ook bestaat voor huizen zonder inspringstrook;

- dat een afbakening in sommige gevallen niet nodig is om de continuïteit tussen een groene straat en de inspringstrook te verzekeren.

Terwijl het begrip afbakening van de rooilijn zowel de planten (hagen, enz.) als muurtjes, omheiningen, enz. beoogt;

Dat de kwestie van de aansluiting geregeld is inzoverre er een bepaalde harmonie tussen de omheiningen in acht moet worden genomen;

Dat het begrip afbakening duidelijk is en voorts goed begrepen en dat het het voordeel biedt voldoende algemeen te zijn;

Dat het natuurlijk gaat om de rooilijn van een inspringstrook, omdat het hoofdstuk meer bepaald betrekking heeft op inspringstroken;

Dat deze bepalingen geen afwezigheid van afbakening verbieden indien de plaatselijke voorwaarden dit toelaten;

Overwegende dat een gemeente voorstelt om één en hetzelfde materiaal op te leggen voor het hele Gewest;

Terwijl de gemeentelijke stedenbouwkundige verordening dergelijke details moet geven;

Overwegende dat een gemeente voorstelt om de tekst aan te vullen met « die een fysieke hindernis vormt voor de voertuigen », vermits de inspringstroken niet als parkeerzone kunnen worden ingericht;

Terwijl moet worden afgestapt van dit voorstel inzoverre een gemeentelijke stedenbouwkundige verordening de inrichting van parkeerzones in de inspringstroken kan bepalen en instellen;

Overwegende dat de Commissie vraagt of het artikel betreffende het onderhoud van de inspringstroken wel toepasbaar is;

Terwijl het gebrek aan regelmatig onderhoud zichtbaar zou zijn en behoorlijk zou kunnen worden vastgesteld door de ambtenaren die bevoegd zijn voor het vaststellen van inbreuken op de stedenbouwkundige verordeningen;

Overwegende dat de Commissie zich afvraagt waar deze bepaling in een stedenbouwkundige verordening thuishoort;

Terwijl het onderhoud van de inspringstroken, die zichtbaar zijn vanaf de openbare weg, bijdraagt tot de goede ruimtelijke ordening, tot de verfraaiing van de stad en tot de opwaardering van de gebouwen;

Dat deze aangelegenheid derhalve tot de taak behoort van de stedenbouwkundige politie;

Overwegende dat de Commissie voorstelt om volgende clausule betreffende reclamevoorzieningen toe te voegen : « geen enkel reclamebord noch reclamevoorziening mag in de inspringstroken worden geplaatst »;

Terwijl deze materie geregeld is in titel VI van de gewestelijke stedenbouwkundige verordening, die in opmaak is en dat het van belang is de bepalingen inzake de reclame en de uithangborden in eenzelfde titel onder te brengen;

De koeren en tuinen

Overwegende dat de Commissie vindt dat afgezien moet worden van een bindende reglementering voor de koeren en tuinen;

Alors qu'il est nécessaire d'imposer un certain nombre de préceptes pour éviter la transformation des jardins en dépotoirs et préserver l'esthétique à l'intérieur des îlots;

Considérant que des réclamants soulignent que la référence à la situation des cours et jardins existants ne constitue pas une référence adéquate, compte tenu de la situation déplorable de ces zones dans certains îlots;

Que la disposition modifiée, afin de rencontrer la réclamation, omet la référence à la situation existante dans les cours et jardins voisins;

Considérant que des réclamants s'interrogent sur la possibilité laissée par le règlement, de réaliser des aménagements d'agrément dans ces zones;

Que la disposition a été complétée afin de permettre de tels aménagements; qu'il n'est cependant pas nécessaire de prévoir de dimension particulière pour ces équipements;

Quant au maintien d'une surface perméable

Considérant que la Commission souhaite que les zones de recul soient traitées séparément et propose un article qui ne règle que la zone de cours et jardins en imposant 70 % de surface perméable;

Que l'article proposé par la Commission permet toutefois des dérogations sur des parcelles de petites dimensions et si les conditions d'ensoleillement l'exigent;

Alors que, si on ne prend pas en considération la zone de recul, qui, vu les entrées de garage, sera souvent minéralisée à 100 %, les 70 % de surface perméable en zone de cours et jardins n'amélioreront pas significativement la perméabilité;

Qu'il est préférable de globaliser les 50 % de surface perméable sur la zone de recul et sur la zone de cours et de jardins;

Considérant que certains réclamants proposent de limiter l'exigence d'une zone perméable en complétant l'article comme suit : « …sauf si un système d'évacuation des eaux pluviales permet leur évacuation vers la nappe phréatique (puits perdu) ».

Alors qu'il convient de promouvoir en ville les surfaces perméables non seulement afin d'éviter la surcharge des égouts mais parce que ces surfaces participent de l'amélioration de la qualité de vie (jardins,...);

Considérant que la Commission suggère de définir le terme « surface perméable » afin de garantir la présence de végétation;

Alors que la définition de la surface perméable ne doit pas garantir la présence de végétation dans la mesure où la présence de végétation est garantie par d'autres dispositions;

Considérant que certains réclamants relèvent que l'article 13, tel que libellé, permet de réaliser une zone de recul entièrement imperméable si le jardin est suffisamment grand, et vice versa;

Que, selon une commune, la minéralisation de 50 % de la superficie d'une parcelle et l'utilisation de matériaux perméables sur les 50 % restants semblent autorisées, ce qui paraît dangereux et inconséquent;

Qu'une autre commune trouve 50 % de surface perméable faible;

Considérant que d'autres réclamants estiment que, dans des situations locales, au moins 50 % de surface perméable est irréaliste en ville;

Alors qu'une certaine imperméabilisation de la zone de recul est inévitable en raison des allées accessoires aux entrées; que ce phénomène est tempéré par l'exigence d'une verdurisation de la zone de recul;

Que le pourcentage de 50 % n'est qu'un minimum qui doit être lu en parallèle avec les articles imposant une verdurisation des zones de recul et de cours et jardins;

Considérant qu'une commune propose que la surface de pleine terre en zone de cours et jardins soit établie en fonction de la parcelle (par exemple, minimum 20 m^2 par are de terrain, ou une norme similaire à définir) de façon à éviter l'imperméabilisation totale des parcelles;

Alors que l'exiguïté du terrain ne permettra pas toujours l'aménagement d'une zone non bâtie et qu'il convient, pour délimiter l'étendue des zones de recul et de cours et jardins, de se référer aux articles relatifs à l'implantation des constructions; qu'un tempérament a été apporté à la disposition en vue de tenir compte de motif de salubrité;

Terwijl het noodzakelijk is een aantal voorschriften op te leggen om te vermijden dat tuinen in stortplaatsen zouden veranderen en om de esthetiek op het binnenterrein van de huizenblokken te vrijwaren;

Overwegende dat reclamanten benadrukken dat de verwijzing naar de toestand van de bestaande koeren en tuinen geen passende verwijzing is, rekening houdend met de slechte toestand van deze gebieden in sommige huizenblokken;

Dat de gewijzigde bepaling, om aan dit bezwaar tegemoet te komen, de verwijzing naar de bestaande toestand in de koeren en tuinen weglaat;

Overwegende dat reclamanten zich vragen stellen bij de mogelijkheid in de verordening om in deze gebieden voorzieningen te plaatsen voor de versiering;

Dat deze bepaling is aangevuld zodat deze voorzieningen kunnen worden geplaatst; dat het evenwel niet nodig is om deze voorzieningen een bijzondere afmeting op te leggen;

Het behoud van een doorlaatbare oppervlakte

Overwegende dat de Commissie wil dat de inspringstroken afzonderlijk worden behandeld en een artikel voorstelt dat enkel het gebied voor koeren en tuinen regelt door 70 % doorlaatbare oppervlakte op te leggen;

Dat het door de Commissie voorgestelde artikel evenwel afwijkingen op kleine percelen toelaat en indien de bezonningsomstandigheden dit vereisen;

Terwijl de 70 % doorlaatbare oppervlakte in een gebied voor koeren en tuinen de doorlaatbaarheid niet beduidend zal verbeteren indien geen rekening wordt gehouden met de inspringstrook die, gelet op de garage-ingangen, vaak 100 % verhard zal zijn;

Dat het wenselijker is de 50 % doorlaatbare oppervlakte te globaliseren over de achteruitbouwstrook en het gebied voor koeren en tuinen;

Overwegende dat bepaalde reclamanten voorstellen om de vereiste van een doorlaatbaar gebied te beperken door het artikel als volgt aan te vullen : « ... behalve indien een evacuatiesysteem voor regenwater de evacuatie naar het grondwater (zinkputten) toelaat ».

Terwijl in de stad de doorlaatbare oppervlakten dienen bevorderd te worden, niet alleen om overbelasting van de riolen te vermijden, maar ook omdat die oppervlakten bijdragen tot de verbetering van de leefkwaliteit (tuinen,...);

Overwegende dat de Commissie voorstelt de term « doorlaatbare oppervlakte » te definiëren om de aanwezigheid van beplanting te verzekeren;

Terwijl de definitie van de doorlaatbare oppervlakte de aanwezigheid van beplanting slechts dient te verzekeren inzoverre beplanting verzekerd is door andere bepalingen;

Overwegende dat sommige reclamanten vinden dat de huidige tekst van artikel 13 het mogelijk maakt om een volledig ondoorlaatbare inspringstrook te maken indien de tuin groot genoeg is, en omgekeerd.

Dat, volgens een gemeente, de verharding van 50 % van de oppervlakte van een perceel en het gebruik van doorlaatbare materialen op de overige 50 % toegelaten blijft, wat gevaarlijk en inconsequent schijnt te zijn;

Dat een andere gemeente 50 % doorlaatbare oppervlakte weinig vindt;

Overwegende dat andere indieners van bezwaarschriften van oordeel zijn dat, in plaatselijke omstandigheden, minstens 50 % doorlaatbare oppervlakte in de stad onrealistisch is;

Terwijl een zekere ondoorlaatbaarheid van de inspringstrook onvermijdelijk is omwille van de paden naar de ingangen; dat dit verschijnsel verminderd wordt door de verplichte ingroening van de inspringstrook;

Dat 50 % slechts een minimum is dat gelijktijdig gelezen moet worden met artikelen die een ingroening opleggen van de inspringstroken en de koeren en tuinen;

Overwegende dat een gemeente voorstelt dat de oppervlakte in teelaarde in het gebied voor koeren en tuinen wordt bepaald in functie van het perceel (vb. Min. 20m^2 per are terrein of een gelijkaardige, te bepalen norm) om de totale ondoorlaatbaarheid van de percelen te vermijden;

Terwijl de geringe afmeting van het terrein niet altijd toelaat er een niet-bebouwde zone in te richten en dat het aangewezen is te verwijzen naar de artikelen omtrent de inplanting van de bouwwerken om de uitgestrektheid van de inspringstroken en de koeren en tuinen te bepalen; dat een middenweg werd gekozen voor deze bepaling zodat rekening kan worden gehouden met het motief van de gezondheid;

Considérant qu'une commune propose de prévoir que la zone de recul doit comporter une zone perméable en pleine terre au moins égale à 50 % de sa surface;

Alors que ce pourcentage sera souvent impossible à réaliser en raison des allées de garage ou menant à l'entrée principale;

Considérant que la Commission Royale des Monuments et des Sites estime que l'interdiction absolue de l'aménagement de possibilités de stationnement dans les intérieurs d'îlots pourrait empêcher une solution rationnelle du problème de parking dans les quartiers typiquement résidentiels;

Alors que l'autorisation du parking en intérieur d'îlot ne peut être généralisée au travers du règlement;

Que cette question nécessite une analyse en fonction de critères locaux;

Que le règlement n'interdit pas que des parkings soient organisés en lieu et place de chancres, mais que cette question doit être examinée par la voie d'une dérogation soumise à l'appréciation du fonctionnaire délégué, ou par la voie d'un plan particulier d'affectation du sol;

Considérant que la Commission estime qu'il faudrait pouvoir autoriser sur un rez-de-chaussée complètement construit, des jardins terrasses et que l'article 13 ne devrait pas faire obstacle à l'extension d'entreprise ou de commerces;

Alors que cette préoccupation est rencontrée au travers du projet de plan régional d'affectation du sol, qui permet, dans certains cas, l'extension en intérieur d'îlot; que l'article 13 ne s'applique qu'au solde du terrain non bâti ou non encore bâti et que ce solde se détermine en fonction des règles d'implantation définies dans le règlement;

Qu'en cas d'inapplicabilité de ces règles, l'extension des commerces vers les cours et jardins s'effectuera via une demande de dérogation adressée au fonctionnaire délégué, ou via un plan particulier d'affectation du sol ou via le plan régional d'affectation du sol, s'il réglemente l'implantation;

Considérant que des réclamants s'interrogent sur la portée de la notion de surface perméable;

Alors que cette notion doit s'entendre dans son sens courant;

Considérant que la Commission demande que la réalisation de toitures terrasses vertes sur les rez commerciaux et industriels soit étudiée;

Alors que cette problématique serait plus adéquatement rencontrée dans un plan particulier d'affectation du sol, tenant compte de spécificités locales;

Quant à la clôture de terrains non bâtis

Considérant que la Commission estime qu'il serait utile de questionner les communes concernant l'application des articles 62 et 63 du règlement sur les bâtisses de l'agglomération de Bruxelles, qui prévoit notamment que le propriétaire peut être dispensé de l'obligation de clôture s'il met le terrain non-bâti à la disposition d'un pouvoir public en vue de l'aménagement d'un espace vert ou d'une plaine de jeux;

Considérant que la pratique révèle que ces mises à dispositions volontaires sont relativement peu fréquentes;

Qu'il convient cependant de ne pas exclure cette possibilité dans le texte du règlement;

Considérant qu'un réclamant doute que cet article soit appliqué en pensant au nombre de terrains non bâtis qui sont rentabilisés par l'installation d'emplacements de parking;

Alors que les parkings, qui sont accessibles au public, ne doivent pas être clôturés; qu'il ne s'agit pas de terrains non bâtis; qu'en principe, les parkings ne peuvent être exploités que moyennant autorisation préalable (permis d'urbanisme et, le cas échéant, permis d'environnement);

Considérant que des réclamants proposent d'exclure l'imposition d'une clôture lorsqu'il s'agit d'un lotissement ou d'un PPAS réalisé dont les parcelles sont mises en vente;

Alors qu'une telle exclusion ne se justifie pas lorsque le terrain non bâti est entouré de terrains bâtis ou se situe dans un îlot bâti aux trois quarts;

Considérant que des communes suggèrent de déterminer clairement les matériaux utilisés ou d'en proscrire certains, faute de quoi, les constructions les plus hétéroclites pourraient être réalisées;

Overwegende dat een gemeente voorstelt dat de inspringstrook een doorlaatbare oppervlakte in teelaarde moet bevatten die minstens gelijk is aan 50 % van de oppervlakte ervan;

Terwijl dit percentage vaak onmogelijk bereikt zal kunnen worden omwille van de garage-opritten of de paden naar de hoofdingang;

Overwegende dat de Koninklijke Commissie voor Monumenten en Landschappen vindt dat het absoluut verbod op de aanleg van parkeerzones op de binnenterreinen van huizenblokken een rationele oplossing voor het parkeerprobleem in typische residentiële wijken in de weg kan staan;

Terwijl de toelating voor een parkeerplaats op het binnenterrein van een huizenblok niet veralgemeend mag worden via de verordening;

Dat deze kwestie noopt tot een analyse rekening houdend met de plaatselijke criteria;

Dat de verordening niet verbiedt dat parkeerplaatsen in de plaats komen van kankers, maar dat deze kwestie aangekaart moet worden via een afwijking waarover de gemachtigde ambtenaar zich moet uitspreken of via een bijzonder bestemmingsplan;

Overwegende dat de Commissie vindt dat er terrastuinen op volledig bebouwde benedenverdiepingen zouden moeten kunnen worden toegelaten en dat artikel 13 geen hinderpaal zou mogen vormen voor de uitbreiding van bedrijven of handelszaken;

Terwijl aan deze bekommernis tegemoet gekomen wordt in het ontwerp van gewestelijk bestemmingsplan, dat in bepaalde gevallen, de uitbreiding op het binnenterrein van het huizenblok toelaat; dat artikel 13 slechts van toepassing is op de resterende oppervlakte van het niet-bebouwd of nog niet bebouwd terrein en dat deze resterende oppervlakte bepaald wordt rekening houdend met de in de verordening vastgelegde inplantingsregels;

Dat in geval van ontoepasselijkheid van die regels de uitbreiding van de handelszaken naar de koeren en tuinen zal gebeuren op basis van een aanvraag om afwijking gericht aan de gemachtigde ambtenaar, op basis van een bijzonder bestemmingsplan of op basis van het gewestelijk bestemmingsplan indien het de inplanting reglementeert;

Overwegende dat reclamanten zich vragen stellen bij de reikwijdte van het begrip doorlaatbare oppervlakte;

Terwijl dit begrip in zijn gewone betekenis moet gezien worden;

Overwegende dat de Commissie vraagt dat er een studie verricht wordt naar de bouw van groene dakterrassen op de commerciële en industriële benedenverdiepingen;

Terwijl deze problematiek beter een oplossing zou vinden in een bijzonder bestemmingsplan, gelet op de plaatselijke kenmerken;

De omheining van niet-bebouwde terreinen

Overwegende dat de Commissie denkt dat het nuttig zou zijn om de gemeenten te ondervragen over de toepassing van artikelen 62 en 63 van de bouwverordening van de Brusselse agglomeratie, waarin onder meer staat dat de eigenaar vrijgesteld kan worden van de verplichting een afsluiting te zetten als hij het niet-bebouwd terrein ter beschikking stelt van een openbare overheid met het oog op de inrichting van een groenzone of speelruimte;

Overwegende dat uit de praktijk blijkt dat deze vrijwillige terbeschikkingstellingen niet vaak voorkomen;

Dat het evenwel aangewezen is deze mogelijkheid in de tekst van de verordening niet uit te sluiten;

Overwegende dat een reclamant betwijfelt dat dit artikel zal worden toegepast met het aantal niet-bebouwde terreinen voor ogen die worden gerentabiliseerd door hun gebruik als parkeerzones;

Terwijl de parkeerplaatsen, die toegankelijk zijn voor het publiek, niet omheind moeten worden; dat het niet gaat om niet-bebouwde terreinen; dat de parkeerplaatsen in principe slechts mogen worden uitgebaat mits voorafgaande toelating (stedenbouwkundige vergunning en, in voorkomend geval, milieuvergunning);

Overwegende dat reclamanten voorstellen om de omheining niet te verplichten indien het gaat om een verkaveling of een BBP waarvan de percelen te koop worden aangeboden;

Terwijl een dergelijke uitsluiting niet gerechtvaardigd is wanneer het niet-bebouwd terrein omgeven is door bebouwde terreinen of het zich bevindt in een huizenblok dat voor drievierde bebouwd is;

Overwegende dat gemeenten voorstellen de gebruikte materialen duidelijk te bepalen en sommige materialen te verbieden om de bouw van de meest heterocliete bouwwerken te vermijden;

Alors qu'il est préférable de laisser la décision aux communes sur ce point, qui dépend de la configuration des lieux; qu'un règlement communal d'urbanisme pourra déterminer la nature des clôtures, et prévoir, par exemple, la possibilité de clôtures ne constituant pas un obstacle visuel; qu'il suffit de prévoir qu'elles doivent être suffisamment stables;

Considérant qu'il est proposé de ne pas autoriser le stationnement de véhicules sur ces terrains;

Alors que le stationnement de véhicules sur un terrain privé est interdit sans le consentement de son propriétaire et que l'exploitation d'un parking est subordonnée à l'obtention préalable d'un permis d'urbanisme ou d'environnement;.

Considérant que des réclamants proposent d'imposer l'obligation d'établir un trottoir praticable de min. 90 cm le long de toute propriété non bâtie longeant une voirie publique;

Alors que cette question ne doit pas être réglée dans le Règlement régional d'urbanisme, qui n'a pas pour objet de déterminer qui doit prendre en charge les travaux à effectuer à la voirie piétonne;

Considérant que des réclamants estiment très utile de requérir la pose sur la clôture du nom et des coordonnées du propriétaire du terrain;

Alors que ces renseignements peuvent être obtenus au cadastre ou à la conservation des hypothèques et qu'il ne paraît pas nécessaire d'imposer au propriétaire d'un terrain de se faire connaître du public;

Considérant que la Commission demande qui détermine si la clôture doit être à l'alignement ou au front de bâtisse et quels sont les critères à prendre en compte pour ce choix d'implantation;

Alors que la clôture doit faire l'objet d'une demande de permis d'urbanisme;

Considérant que la Commission demande s'il ne faut pas se référer à un règlement sur les dispositifs publicitaires qui interdit toute forme de publicité sur de tels terrains (sauf celle relative à la vente);

Alors que l'article ne traite que de la clôture, qui doit décourager l'affichage, et non du principe d'interdiction de la publicité sur les clôtures de terrains non bâtis;

Considérant qu'une commune estime le terme « relief » trop restreint et propose le libellé suivant « être constituée de matériaux dont la texture, l'assemblage ou la nature dissuadent l'affichage ».

Alors que le terme « relief » est suffisant et qu'il est inutile d'alourdir le texte;

Considérant que la Commission propose notamment d'insister auprès des communes sur l'inventaire des terrains non bâtis;

Alors que l'inventaire est demandé aux communes dans le cadre de l'article 179 de l'ordonnance organique de la planification et de l'urbanisme;

Considérant que la Commission propose d'intégrer des dispositions concernant les immeubles inoccupés qui sont nombreux et constituent de réels chancres en Région bruxelloise;

Alors que la problématique particulière des immeubles inoccupés fait l'objet d'études spécifiques en dehors du cadre du règlement régional d'urbanisme; que des mesures diverses ont déjà été prises à cet égard (taxes sur les immeubles abandonnés, primes à la rénovation,...) et qu'il paraît hasardeux d'en adjoindre d'autres dans le règlement régional d'urbanisme; que des causes souvent étrangères à l'urbanisme, d'ordre social ou économique, participent à la création de chancres urbains; que l'expérience du passé démontre combien il est difficile de déterminer à long terme quel profil urbanistique est de nature à demeurer vivant ou à sombrer dans l'abandon, que des projets ayant jadis suscité l'enthousiasme se retrouvent aujourd'hui à l'état de ruines;

Considérant, quant à l'entretien des clôtures, que la Commission demande, comme elle l'a fait à propos de l'entretien des zones de recul, si cette disposition sera applicable;

Alors que le défaut d'entretien régulier sera apparent et pourra être constaté valablement par les fonctionnaires compétents pour constater les infractions aux règlements urbanistiques;

Considérant que la Commission pose la question de la place de cette disposition dans un règlement d'urbanisme;

Alors que l'entretien des clôtures, visibles depuis la voie publique, participe au bon aménagement du territoire et à l'esthétique de la ville et à la mise en valeur des bâtiments;

Terwijl het wenselijker is de beslissing, die afhangt van de configuratie van de ruimten, aan de gemeenten over te laten; dat een gemeentelijke stedenbouwkundige verordening de aard van de omheiningen kan bepalen en bijvoorbeeld kan voorzien in de mogelijkheid van omheiningen die geen visuele hinder vormen; dat het volstaat te bepalen dat zij voldoende stabiel moeten zijn;

Overwegende dat voorgesteld wordt om het parkeren van voertuigen op deze terreinen te verbieden;

Terwijl het parkeren van voertuigen op privé-terreinen verboden is zonder toestemming van de eigenaar ervan en dat de uitbating van een parkeerplaats onderworpen is aan de voorafgaande verkrijging van een stedenbouwkundige of milieuvergunning;

Overwegende dat indieners van bezwaarschriften voorstellen de plicht op te leggen om een bruikbare trottoir van min. 90 cm aan te leggen langs elk niet-bebouwd terrein dat aan een openbare weg ligt;

Terwijl deze kwestie niet moet worden geregeld in de gewestelijke stedenbouwkundige verordening, die niet moet bepalen wie moet instaan voor de werken aan de voetpaden;

Overwegende dat reclamanten het nuttig vinden om te eisen dat de naam en de gegevens van de eigenaar van het terrein op de omheining worden aangebracht;

Terwijl die inlichtingen kunnen worden verkregen op het kadaster of bij de hypotheekbewaarder en het niet noodzakelijk lijkt de eigenaar van een terrein te verplichten om zich aan het publiek bekend te maken;

Overwegende dat de Commissiee vraagt wie bepaalt of de omheining op de rooilijn of op de bouwlijn moet worden geplaatst en welke de criteria zijn die moeten worden gehanteerd bij de keuze van de plaatsing;

Terwijl voor de omheining een stedenbouwkundige vergunningsaanvraag vereist is;

Overwegende dat de Commissie vraagt of hier niet verwezen dient te worden naar een verordening over reclamevoorzieningen die elke vorm van reclame op deze terreinen verbiedt (behoudens deze betreffende de verkoop ervan);

Terwijl het artikel slechts betrekking heeft op de omheining, hetgeen aanplakking moet ontraden, en niet op het principe van verbod op reclame op omheiningen van niet-bebouwde terreinen;

Overwegende dat een gemeente de term « reliëf » te beperkt vindt en de volgende tekst voorstelt : « zijn samengesteld uit materialen waarvan de textuur, de assemblage of de aard het aanpakken afweert ».

Terwijl de term « reliëf » voldoende is en het geen zin heeft de tekst te verzwaren;

Overwegende dat de Commissie voorstelt om bij de gemeenten aan te dringen op een inventaris van de niet-bebouwde terreinen;

Terwijl de inventaris aan de gemeenten gevraagd is in het kader van artikel 179 van de ordonnantie houdende organisatie van de planning en de stedenbouw;

Overwegende dat de Commissie voorstelt om bepalingen betreffende de leegstaande gebouwen die talrijk zijn en heuse stadskankers in het Brussels Gewest vormen, te integreren;

Terwijl over de bijzondere problematiek van de leegstaande gebouwen specifieke studies verricht werden buiten het kader van de gewestelijke stedenbouwkundige verordening; dat daartoe reeds diverse maatregelen zijn genomen (heffingen op de leegstand, renovatiepremies,...) en dat het riskant lijkt om er andere in de gewestelijke stedenbouwkundige verordening op te nemen; dat sociale of economische oorzaken, die vaak niet te maken hebben met stedenbouw, mee leiden tot het ontstaan van stadskankers; dat de ervaring uit het verleden aantoont hoe moeilijk het op lange termijn te bepalen is welk stedenbouwkundig profiel levendig blijft of versombert in geval van leegstand; dat projecten die tevoren op bijval konden rekenen thans vervallen zijn;

Overwegende dat, wat betreft het onderhoud van de omheiningen, de Commissie, net zoals bij het onderhoud van de inspringstroken, vraagt of deze bepaling van toepassing zal zijn;

Terwijl het verzuim van regelmatige onderhoudsbeurten duidelijk blijkt en geldig vastgesteld kan worden door de ambtenaren die bevoegd zijn om de overtredingen op de stedenbouwkundige verordeningen te verbaliseren;

Overwegende dat de Commissie zich afvraagt op welke plaats deze bepaling hoort in een stedenbouwkundige verordening;

Terwijl het onderhoud van de omheiningen die zichtbaar zijn vanaf de openbare weg, bijdraagt tot de goede ruimtelijke ordening en de stadsverfraaiing en de opwaardering van de gebouwen;

Que cette matière touche dès lors à la police de l'urbanisme;

Considérant que des réclamants proposent d'ajouter le terme « sauvage » après affichage;

Alors que l'affichage, en général, doit être évité sur les clôtures de terrains non bâtis;

Considérant qu'un réclamant objecte que la hauteur de 2,5 mètres pour la clôture est excessive;

Que la hauteur a été réduite à 2 mètres; qu'une hauteur inférieure ne permet pas d'atteindre l'objectif poursuivi par le Gouvernement à savoir protéger et rendre plus difficile l'accès à l'intérieur de l'îlot et ce, pour des raisons de sécurité;

Considérant d'autre part qu'une commune estime qu'il faut tenir compte notamment de la mauvaise foi de certains propriétaires et du vandalisme et propose de préciser ce paragraphe comme suit : « le terrain et sa clôture doivent être maintenus constamment en parfait état de propreté et d'entretien »;

Alors qu'il est difficile d'exiger des propriétaires une surveillance constante de leurs terrains et de leur clôture et que la lutte contre le vandalisme incombe aux autorités de police;

Quant aux matériaux des façades, toitures et murs d'héberges

Considérant que la Commission propose de s'inspirer du texte suivant :

« les matériaux utilisés pour la couverture des constructions doivent être des tuiles ou des ardoises choisies en harmonie avec celles des toitures voisines. Tout autre matériau d'aspect similaire et dont les tons sont conformes aux tons traditionnels du quartier peut être autorisé.

Les parties de toiture dont l'inclinaison est inférieure à 35° ou supérieure à 50° (par exemple au-dessus d'une lucarne) peuvent être couvertes de zinc ou de cuivre.

Un soin particulier doit être apporté à la couverture des annexes et toits plats. Les revêtements bitumes apparents sont interdits ».

Considérant que l'harmonie ou l'esthétique ne se traduisent pas toujours par le respect des caractéristiques dominantes de la rue ou de l'espace public;

Que les notions d'harmonie ou, d'esthétique comportent nécessairement une part de subjectivité;

Que les règles éventuelles en la matière doivent dépendre de la configuration particulière des lieux;

Que c'est donc aux constructions qui existent dans la rue qu'il convient de se référer et non à l'espace public en tant que tel;

Que, pour ces raisons, le règlement régional d'urbanisme laisse aux communes le soin de régler éventuellement l'esthétique ou l'harmonie entre les bâtiments;

Considérant que la Commission estime que la préoccupation de sauvegarde de la structure d'origine des rez-de-chaussée est bonne car on constate trop souvent une distorsion entre les rez et étages des façades commerciales;

Alors que l'imposition du maintien de la structure d'origine limitée au rez - de - chaussée peut, elle aussi, conduire à des distorsions entre le rez et les étages, qui pourront, eux, être librement transformés;

Considérant que la Commission recommande d'exclure la question des toitures de l'article et d'y consacrer un article particulier;

Alors que pour les raisons exposées ci-avant, il ne convient pas d'imposer dans le cadre du règlement régional d'urbanisme certaines formes ou certains types de matériaux pour les toitures;

Qu'il n'est pas nécessaire d'apporter plus de précision à cet égard dans le cadre du règlement régional d'urbanisme;

Considérant que la Commission regrette que les préoccupations quant aux matériaux ne soient qu'esthétiques et ne prennent pas en compte leur caractère durable et bio-écologique;

Alors qu'en général, les matériaux de construction ont un caractère durable;

Que peu sont polluants et que ceux qui le sont (amiante, etc.) font l'objet de réglementations spécifiques;

Qu'il ne convient pas de tout vouloir réglementer au travers du règlement régional d'urbanisme;

Dat deze aangelegenheid derhalve tot de bevoegdheid van de stedenbouwkundige politie behoort;

Overwegende dat reclamanten voorstellen de term « wild » toe te voegen aan het woord aanplakken;

Terwijl het aanplakken in het algemeen moet worden vermeden op de omheiningen van niet-bebouwde terreinen;

Overwegende dat een reclamant bezwaar aantekent tegen de hoogte van 2,5 meter voor de omheining;

Dat de hoogte verlaagd werd tot 2 meter; dat een lagere hoogte niet toelaat dit doel van de Regering te bereiken, namelijk de bescherming van het huizenblok alsook de moeilijkere toegang en dit om veiligheidsredenen;

Overwegende voorts dat een gemeente vindt dat rekening moet worden gehouden met de slechte wil van bepaalde eigenaars en met vandalisme en ze voorstelt om deze paragraaf als volgt te verduidelijken : « het terrein en zijn omheining moeten constant in perfecte staat van netheid onderhouden worden »;

Terwijl van de eigenaars moeilijk geëist kan worden dat ze hun terreinen en onheining constant bewaken en dat de strijd tegen het vandalisme een zaak is van de politie-overheden;

De gevels, daken en muren boven het minst hoge dak

Overwegende dat de Commissie voorstelt om inspiratie te halen uit de volgende tekst :

« de voor de dakbedekking der gebouwen te gebruiken materialen moeten pannen of leien zijn, uitgekozen in harmonie met de aanpalende daken. Voor enig ander materiaal met een soortgelijk uitzicht en kleuren die in overeenstemming zijn met de traditionele kleuren van de wijk, kan toestemming worden verleend .

De dakgedeelten met een helling van minder dan 35° of meer dan 50° (bijvoorbeeld boven een dakvenster) mogen worden bedekt met zink of koper.

Bijzondere zorg moet worden besteed aan de dakbedekking van bijgebouwen en platte daken. Zichtbare bitumineuse bekledingen zijn verboden. »

Overwegende dat de harmonie of esthetiek niet altijd tot stand gekomen zijn met inachtneming van de overheersende kenmerken van de straat of van de openbare ruimte;

Dat de begrippen harmonie of esthetiek noodzakelijkerwijs een zekere subjectiviteit inhouden;

Dat de mogelijke regels ter zake moeten afhangen van de bijzondere configuratie van de ruimten;

Dat aldus de bestaande bouwwerken in de straat als referentie moeten worden genomen in plaats van de openbare ruimte alsdusdanig;

Dat om die redenen de gewestelijke stedenbouwkundige verordening de eventuele regeling van de esthetiek of harmonie tussen de gebouwen overlaat aan de gemeenten;

Overwegende dat de Commissie vindt dat het streven naar het behoud van de oorspronkelijke structuur van de benedenverdiepingen goed is omdat er te vaak een breuk bestaat tussen de benedenverdiepingen en de verdiepingen van commerciële gevels;

Terwijl het verplicht behoud van de oorspronkelijke structuur, beperkt tot de benedenverdieping, ook kan leiden tot breuken tussen de benedenverdieping en de verdiepingen die ook vrij kunnen worden verbouwd;

Overwegende dat de Commissie aanbeveelt om de kwestie van het dakwerk uit het artikel te schrappen en in een afzonderlijk artikel onder te brengen;

Terwijl om voornoemde redenen geen bepaalde vormen of soorten materialen voor daken dienen te worden opgelegd in het raam van de gewestelijke stedenbouwkundige verordening;

Dat het niet noodzakelijk is daartoe meer verduidelijking te brengen in het kader van de gewestelijke stedenbouwkundige verordening;

Overwegende dat de Commissie betreurt dat de overwegingen inzake het materiaal enkel van esthetische aard zijn en geen rekening houden met hun duurzaam en bio-ecologisch karakter;

Terwijl bouwmateriaal in het algemeen een duurzaam karakter heeft;

Dat weinig bouwmateriaal vervuilend is en dat voor het bouwmateriaal dat wel vervuilend is (asbest,...) bijzondere reglementeringen bestaan;

Dat niet alles moet worden gereglementeerd via de gewestelijke stedenbouwkundige verordening;

Considérant que de nombreuses réclamations mettent en cause la pertinence de l'article 14 relatif à l'utilisation de matériaux qui, par leur nature et leur teinte, respectent les caractéristiques dominantes de la rue;

Que la suppression de cette obligation rencontre les objections formulées;

Quant au rythme de la façade et à la trame urbaine

Considérant les nombreuses réclamations formulées à l'égard de cette disposition;

Considérant notamment les observations suivantes :

- de nombreux réclamants trouvent les notions de « rythme de la façade », « trame urbaine de la rue », « jeu de pleins et de vides » et « modulation des façades dominantes » trop vagues, permettant toutes les interprétations;

- des réclamants ne voient dans ce texte que des considérations subjectives et non des prescriptions ainsi qu'un grand risque d'arbitraire dans l'application de celles-ci;

Qu'en conséquence, ce texte est supprimé;

Accès distincts

Considérant que la Commission recommande de prévoir une exception à l'obligation de créer un accès distinct vers les étages lorsque la façade a une largeur inférieure à 5 mètres;

Alors que les façades d'une largeur inférieure à 5 mètres sont rares;

Que l'exception devrait pouvoir jouer dans le cas d'une façade de 5,50 mètres;

Qu'une largeur de 6 mètres constitue le minimum pour qu'un accès distinct vers les étages puisse être créé;

Considérant que des réclamants souhaitent que cette imposition soit limitée aux affectations commerciales, celle-ci ne se justifiant pas dans le cas de professions libérales par exemple;

Alors que la nouvelle rédaction de la prescription rencontre la remarque;

Considérant que des réclamants souhaitent que des tempéraments soient apportés à la prescription pour les exploitants habitant au-dessus des commerces qu'ils exploitent, ou lorsque la modification imposée porte atteinte à la qualité architecturale du rez-de-chaussée;

Alors que cette réclamation est rencontrée par la nouvelle rédaction de l'article 9;

Rez-de-chaussée aveugle

Considérant qu'un réclamant s'interroge sur la qualification de rez-de-chaussée aveugle pour un immeuble qui ne comporte à ce niveau que des portes de garage;

Alors que la notion de rez-de-chaussée a été précisée en vue de rencontrer la remarque;

Considérant que des réclamants soulèvent la question de la hauteur concernée par la prescription;

Alors que la hauteur du rez-de-chaussée ne doit pas être précisée; elle se définit en fonction de l'emplacement du plancher de l'étage supérieur;

Quant aux saillies de la façade à l'alignement

Considérant qu'une commune considère que les normes du règlement doivent être établies conformément au Code civil et ne peuvent porter atteinte à l'habitabilité des immeubles voisins;

Alors que les dispositions du Code civil ont pour vocation de s'appliquer cumulativement à celles du Règlement régional d'urbanisme; que les normes posées par le règlement d'urbanisme constituent des maxima que l'autorité administrative pourra limiter dans le cadre de l'examen d'une demande de permis d'urbanisme;

Considérant qu'un réclamant regrette que la disposition ne règle pas le problème des enseignes;

Alors que le Titre VI fixe de manière circonstanciée les conditions dans lesquelles une enseigne peut être réalisée;

Considérant que la Commission se demande si le principe de la saillie n'est pas contradictoire avec le principe de l'alignement (limite entre propriété privée et publique) et n'implique pas une emprise du domaine public;

Alors qu'il n'y a pas d'emprise véritable sur le domaine public dans la mesure où les saillies de la façade ne s'y appuient pas et ne font que le surplomber;

Overwegende dat meerdere reclamanten de relevantie in twijfel trekken van artikel 41 over het gebruik van materialen die, door hun aard en kleur,de overheersende kenmerken van de straat eerbiedigen;

Dat de weglating van deze verplichting tegemoetkomt aan de geformuleerde bezwaren;

Het ritme van de gevel en de algemene structuur van de straat

Overwegende de talrijke bezwaarschriften tegen deze bepaling;

Overwegende met name de volgende bemerkingen :

- talrijke reclamanten vinden de begrippen « ritme van de gevel », « structuur van de straat », « spel van gesloten en open delen », « modulatie van de karakteristieke gevels » te vaag en dat ze alle interpretaties toelaten;

- reclamanten zien in die tekst slechts subjectieve overwegingen en geen voorschriften en menen dat de tekst een groot risico op de willekeurige toepassing ervan inhoudt;

Dat deze tekst bijgevolg geschrapt wordt;

Afzonderlijke ingangen

Overwegende dat de Commissie aanbeveelt om te voorzien in een uitzondering op de verplichting tot de aanleg van een afzonderlijke toegang naar de verdiepingen wanneer de gevel minder dan 5 meter breed is;

Terwijl gevels van minder dan 5 meter breed zeer zeldzaam zijn;

Terwijl er van een uitzondering sprake zou moeten zijn voor een gevel van 5,50 meter;

Dat een breedte van 6 meter het minimum is voor een afzonderlijke toegang tot de verdiepingen;

Overwegende dat reclamanten wensen dat deze verplichting beperkt wordt tot de handelsbestemmingen, gezien deze niet verantwoord zijn bij de vrije beroepen bijvoorbeeld;

Terwijl de nieuwe tekst van het voorschrift rekening houdt met dit bezwaar;

Overwegende dat reclamanten willen dat een middenweg wordt gevonden in de voorschriften voor de uitbaters die wonen boven de handelszaken die zij uitbaten of wanneer de opgelegde wijziging afbreuk doet aan de architecturale kwaliteit van de benedenverdieping;

Terwijl aan dit bezwaar tegemoetgekomen wordt in de nieuwe tekst van artikel 9;

Blinde benedenverdieping

Overwegende dat een reclamant zich vragen stelt bij de klassering van de blinde benedenverdieping van een onroerend goed dat op dit niveau enkel garagepoorten heeft;

Terwijl het begrip van de benedenverdieping werd verduidelijkt op basis van deze opmerking;

Overwegende dat reclamanten de kwestie van de hoogte aanhalen waarop dit voorschrift betrekking heeft;

Terwijl de hoogte van de benedenverdieping niet moet worden verduidelijkt; de hoogte wordt bepaald op basis van de vloer van de bovenverdieping;

De uitsprongen aan de gevel op de rooilijn

Overwegende dat een gemeente van oordeel is dat de normen van de verordening opgesteld moeten zijn overeenkomstig het Burgerlijk Wetboek en geen afbreuk mogen doen aan de bewoonbaarheiod van de naastliggende gebouwen;

Terwijl de bepalingen van het Burgelijk Wetboek cumulatief worden toegepast op deze van de gewestelijke stedenbouwkundige verordening; dat de normen in de stedenbouwkundige verordening maxima zijn die de bestuursoverheid kan beperken bij de behandeling van een stedenbouwkundige vergunningsaanvraag;

Overwegende dat een reclamant betreurt dat de bepaling het probleem van de uithangborden niet regelt;

Terwijl Titel VI de voorwaarden waarbij een uithangbord mag worden geplaats, uitvoerig heeft vastgesteld;

Overwegende dat de Commissie zich afvraagt of het principe van de uitsprong niet in strijd is met het principe van de rooilijn (grens tussen privé-eigendom en openbare eigendom) en geen inname van de openbare ruimte impliceert;

Terwijl er geen werkelijke inname is van de openbare ruimte inzoverre de uitprongen aan de gevel er niet op steunen en er enkel over hangen;

Que s'il s'agit d'une emprise sur le domaine public, celle-ci fait l'objet d'une tolérance;

Considérant que la Commission demande instamment qu'une concertation ait lieu avec les gestionnaires des voiries régionales (A.E.D.) pour une analyse critique des prescriptions et une harmonisation éventuelle;

Alors que les dispositions de l'article ne sont pas contradictoires avec celles, citées par la Commission, prescrites par l'administration de l'équipement et de la politique des déplacements;

Considérant que la Commission demande que soient étudiés : le problème des auvents et des enseignes;

Alors que les enseignes font l'objet du titre VI;

Considérant que la Commission estime qu'il est difficile de prétendre à priori qu'une terrasse ou un balcon d'un bâtiment isolé dont la largeur est supérieure aux 2/3 de la largeur de la façade contreviendrait au bon aménagement des lieux;

Qu'en conséquence, cette disposition est retirée; qu'il n'y a pas de raison de considérer qu'elle convienne mieux aux nouvelles constructions qu'aux anciennes;

Considérant que la Commission propose de compléter la définition des oriels par d'autres éléments architecturaux en saillie tels que : bretèche, logette, bow-window qui permettent de gagner des surfaces habitables sur l'espace public;

Alors que ces autres éléments en saillie, soit, se confondent avec la notion d'oriel, soit sont visés par le § 1er de l'article 10;

Considérant qu'une commune estime qu'il faut différencier les cas où l'immeuble est bâti à l'alignement ou avec une zone de recul;

Alors que cette différenciation ne se justifie qu'au regard de la notion d'emprise sur le domaine public;

Que cette notion est abordée dans le cadre du § 1er de l'article 10;

Que, d'un point de vue esthétique, le fait que le front de bâtisse se situe ou non à l'alignement n'a pas grande incidence sur la question des balcons, terrasses, oriels, et autres saillies de la façade;

Considérant que des réclamants estiment que le développement en façade des oriels et loggias devrait y être limité en proportion de la largeur de la façade;

Alors que la règle des deux tiers de la surface de la façade, cumulée avec celle du respect d'un retrait de 60 centimètres de recul, suffit à éviter la multiplication inopportune des oriels;

Que les loggias, qui ne présentent pas de saillie en façade, n'ont pas à être réglementées dans le cadre de cet article;

Considérant que l'article proposé par la Commission en ce qui concerne les saillies en façade est excessivement détaillé;

Qu'un telle précision, au niveau de la Région, ne se justifie pas;

Garde-corps

Considérant, en ce qui concerne la hauteur des garde-corps, qu'une commune propose de compléter le texte comme suit : « Tout balcon ou terrasse accessible... »;

Que d'autres intervenants demandent s'il ne faut pas également prévoir une largeur maximale entre les barreaux ou une hauteur libre maximale entre les différents éléments d'un garde-corps afin d'éviter les risques d'accidents et chutes;

Alors que dans la mesure où, des normes belges sont édictées sur le sujet, il est inutile de prévoir des prescriptions différentes dans le Règlement régional d'urbanisme;

Qu'en conséquence, cette disposition est supprimée;

Tuyaux de descentes

Considérant, en ce qui concerne les tuyaux de descente des eaux pluviales, que, selon la Commission, il arrive qu'en cas de transformation d'un bâtiment existant, il soit nécessaire de prévoir un tuyau de descente des eaux pluviales en façade avant;

Alors que cette règle ne s'applique qu'à l'objet des travaux;

Qu'il convient cependant d'éviter, en cas de transformation, de faire apparaître en façade le tuyau de descente des eaux pluviales;

Considérant que des réclamants suggèrent de prendre position par rapport aux gargouilles de trottoirs (interdites par certaines communes);

Dat er verdraagzaamheid aan de dag moet worden gelegd wanneer het gaat om een inname van de openbare ruimte;

Overwegende dat de Commissie aandringt op overleg met de beheerders van de gewestwegen (B.U.V.) voor een kritische analyse van de voorschriften en een eventuele harmonisering;

Terwijl de bepalingen van artikel niet in strijd zijn met die welke zijn aangehaald door de Commissie en voorgeschreven door het Bestuur voor Uitrusting en Vervoerbeleid;

Overwegende dat de Commissie een studie wil over het probleem van de luifels en de uithangborden;

Dat de uithangborden behandeld worden in titel VI;

Overwegende dat de Commissie het moeilijk vindt om a priori te beweren dat een terras of een balkon van een vrijstaand gebouw, dat 2/3 van de gevelbreedte overschrijdt, in strijd zou zijn met de goede ruimtelijke ordening;

Dat bijgevolg deze bepaling wordt geschrapt; dat er geen reden is om aan te nemen dat ze beter is voor de nieuwe bouwwerken dan voor de oude;

Overwegende dat de Commissie voorstelt de definitie van de erkers aan te vullen met andere uitspringende architecturale elementen zoals loggia's, kleine erkers, bow-windows, die het mogelijk maken bewoonbare ruimten op de openbare ruimte te winnen;

Terwijl die andere uitspringende elementen ofwel het begrip erker overlappen, ofwel bedoeld zijn in § 1 van artikel 10;

Overwegende dat een gemeente vindt dat een onderscheid moet worden gemaakt tussen de gebouwen die op een rooilijn werden gebouwd en deze met een inspringstrook;

Terwijl dit onderscheid slechts gerechtvaardigd is door het begrip inname van de openbare ruimte;

Dat dit begrip behandeld is in § 1 van artikel 10;

Dat vanuit esthetisch oogpunt het feit dat de bouwlijn zich al dan niet op de rooilijn bevindt, geen grote weerslag heeft voor de balkons, terrasen, erkers en andere uitsprongen aan de gevels;

Overwegende dat reclamanten vinden dat de bouw van erkers en loggia's aan de gevel in verhouding tot de gevelbreedte beperkt zou moeten zijn;

Terwijl de tweederde-regel van de geveloppervlakte, gecumuleerd met de naleving van de insprong van 60 centimeter, volstaat om een ongeoorloofde verveelvoudiging van die loggia's te vermijden;

Dat de loggia's zonder insprong aan de gevel niet in het raam van dit artikel dienen te worden gereglementeerd;

Overwegende dat het door de Commissie voorgesteld artikel betreffende de uitsprongen aan de gevel te gedetailleerd is;

Dat een dergelijke precisiegraad op gewestelijk niveau niet gerechtvaardigd is;

Borstweringen

Overwegende dat wat betreft de hoogte van de borstweringen, een gemeente voorstelt om de tekst als volgt aan te vullen : « elk balkon of terras dat toegankelijk is... »;

Dat andere reclamanten zich afvragen of er geen maximale afstand tussen de stijlen of een maximale vrije hoogte tussen de verschillende elementen van een borstwering moeten worden voorzien om de kans op een ongeval en valpartijen te vermijden;

Terwijl het nutteloos is om andersluidende voorschriften te voorzien in de gewestelijke stedenbouwkundige verordening omdat er reeds Belgische normen hierover bestaan;

Dat bijgevolg deze bepaling geschrapt wordt;

Regenpijpen

Overwegende dat, wat betreft de regenpijpen, het volgens de Commissie, bij verbouwing van een bestaand gebouw nodig kan blijken om een regenpijp aan de voorgevel te voorzien;

Terwijl deze regel slechts van toepassing is op het voorwerp van de werken;

Dat het aangewezen is om in geval van verbouwing erop toe te zien dat er geen regenpijp aan de voorgevel is aangebracht;

Overwegende dat reclamanten voorstellen om een standpunt in te nemen betreffende de afwateringsgoten aan het voetpad (die door sommige gemeenten werden verboden);

Considérant qu'un intervenant propose que les tuyaux de descente des eaux pluviales apparents en façade soient en métal anticorrosion; qu'une commune propose un dauphin en fonte qu'un autre réclamant propose un texte dans le but d'éviter les déprédations « dans le cas où ils sont apparents, ils doivent être munis d'un dauphin d'au minimum 3 mètres de hauteur »;

Qu'il appartient aux communes de réglementer ces questions de détail;

Matériaux conformes

Considérant qu'une commune estime qu'il y a lieu d'ajouter pour les nouvelles constructions l'obligation d'utiliser des matériaux conformes aux normes en vigueur et que les tuyaux de descente doivent être raccordés aux égouts;

Alors que le respect des normes en vigueur va de soi sans qu'il faille le rappeler et que le raccordement des tuyaux aux égouts est prévu à l'article 16;

Cheminées

Considérant qu'une commune estime qu'il conviendrait dans ce chapitre de préciser les conditions d'aménagement des cheminées (interdiction de placement dans les murs mitoyens, hauteur minimale des souches de cheminées, distances à respecter par rapport aux baies…) et des conduits d'évacuation en façade;

Alors que, comme le souligne la Commission, ces remarques peuvent être honorées dans le cadre d'un règlement communal d'urbanisme;

Antennes

Considérant, en ce qui concerne les antennes, qu'elles ne devraient pas, d'après un réclamant, être visibles également à l'arrière des maisons;

Que, d'après une commune, c'est un leurre de vouloir qu'aucune antenne ne soit visible de la voie publique (ex. antennes pour GSM);

Que, selon certains, la limitation ne devrait concerner que les antennes paraboliques, tandis que les professionnels du secteur immobilier proposent de compléter le texte comme suit « les antennes paraboliques sont interdites sur toutes les façades, même arrières ».

Que d'autres considèrent cette mesure comme discriminatoire;

Que les antennes destinées à un service d'intérêt collectif ou public sont parfois placées sur des immeubles dominants et sont alors visibles de très loin;

Qu'en conséquence, compte tenu de l'ensemble de ces remarques, la disposition relative aux antennes a été supprimée, sous réserve du maintien, à l'article 6, § 3, d'une clause destinée à préserver, dans la mesure du possible, l'esthétique des toitures;

Quant au raccordement des constructions

Considérant que la Commission estime que l'article impose une condition difficile à remplir et en contradiction avec l'article qui permet aux antennes de dépasser le gabarit autorisé;

Alors que l'article ne concerne pas le gabarit des constructions mais leur esthétique;

Considérant que la Commission regrette que le chapitre V n'envisage pas le problème posé par les cabines d'électricité et les postes de détente de gaz que les sociétés distributrices ne souhaitent plus voir intégrés dans les bâtiments;

Alors qu'il s'agit de problèmes spécifiques, qui doivent être régis davantage sous l'angle de la sécurité des habitants que sous l'angle de l'esthétique des constructions;

Qu'il est hasardeux d'imposer un traitement particulier de ces installations sans avoir procédé préalablement à l'étude des conditions de sécurité optimales;

Que ces équipements, lorsqu'ils sont situés en dehors des bâtiments restent soumis au présent Règlement régional d'urbanisme;

Quant à la récupération des eaux pluviales

Considérant qu'une commune estime qu'il faut éviter de se trouver confronté à des réalisations fantaisistes et propose de compléter l'alinéa 2 par des précisions sur le type de système de stockage des eaux pluviales, sa capacité et son équipement;

Overwegende dat een reclamant oppert dat deze zichtbare regenpijpen aan de gevels van roestvrij metaal zouden moeten zijn; dat een gemeente een gietijzeren dolfijn voorstelt; dat een andere reclamant een tekst voorstelt die schade moet vermijden : « indien ze zichtbaar zijn, moeten ze uitgerust zijn met een dolfijn die minstens 3 meter hoog is »;

Dat het de taak is van de gemeenten deze detailkwesties te regelen;

Conforme materialen

Overwegende dat een gemeente vindt dat voor nieuwe bouwwerken het verplicht moet zijn om materiaal te gebruiken dat aan de geldende normen voldoet en dat de regenpijpen op de riolering moeten worden aangesloten;

Terwijl de naleving van de geldende normen vanzelfsprekend is zonder dat eraan herinnerd moet worden en dat de aansluiting van de regenpijpen op de riolering geregeld wordt in artikel 16;

Schoorstenen

Overwegende dat voor een gemeente in dit hoofdstuk de inrichtingsvoorwaarden voor schoorstenen (verbod op plaatsing in de mandelige muren, minimumhoogte van de schoorsteenmantels, afstand ten opzichte van de openingen,...) en afvoerleidingen op de gevel zouden moeten worden verduidelijkt;

Terwijl deze opmerkingen, zoals de Commissie benadrukt, worden nagekomen in het kader van een gemeentelijke stedenbouwkundige verordening;

Antennes

Overwegende dat, wat betreft de antennes, deze volgens een reclamant evenmin zichtbaar zouden mogen zijn achter de huizen;

Dat het volgens een gemeente een illussie is om antennes aan het zicht vanaf de openbare weg te onttrekken (vb. GSM-masten);

Dat volgens sommigen de beperking enkel mag gelden voor de paraboolantennes, terwijl de vastgoedsector voorstelt om de tekst als volgt aan te vullen : » paraboolantennes op gevels zijn verboden, zelfs achteraan ».

Dat anderen deze maatregel discriminerend vinden;

Dat de antennes voor een dienst van collectief of openbaar nut soms op overheersende gebouwen geplaatst worden en daardoor van ver zichtbaar zijn;

Dat bijgevolg, rekening houdend met alle opmerkingen, de bepaling betreffende de antennes geschrapt werd onder voorbehoud van het behoud, in artikel 6 § 3 van een clausule bestemd om in de mate van het mogelijke de esthetiek van het dakwerk te vrijwaren;

De nutsvoorzieningen van de bouwwerken

Overwegende dat de Commissie vindt dat dit artikel een voorwaarde oplegt waaraan moeilijk te voldoen is en die in tegenstrijd is met het artikel dat de antennes toelaat om het toegelaten maximumbouwprofiel te overschrijden;

Terwijl artikel niet handelt over het bouwprofiel van de bouwwerken, maar over de esthetiek ervan;

Overwegende dat de Commissie het jammer vindt dat hoofdstuk V zich niet buigt over de problemen die worden gesteld door elektriciteitscabines en gasexpansie-voorzieningen die de verdelers niet langer in hun gebouwen willen opnemen;

Terwijl het gaat om specifieke problemen die veeleer moeten worden geregeld met het oog op de veiligheid van de bewoners dan de esthetiek van de bouwwerken;

Dat het risicovol is om een bijzondere behandeling van die installaties op te leggen zonder voorafgaandelijk de optimale veiligheidsomstandigheden te hebben bestudeerd;

Dat deze voorzieningen, wanneer ze buiten de gebouwen zijn aangebracht, onderworpen blijven aan deze gewestelijke stedenbouwkundige verordening;

De opvang van het regenwater

Overwegende dat een gemeente vindt dat onconventionele verwezenlijkingen moeten worden vermeden en voorstelt om het 2de lid aan te vullen met verduidelijkingen van het systeemtype, het vermogen en de uitrusting voor de opvang van regenwater;

Considérant qu'une autre commune demande de préciser que les eaux pluviales soient récoltées et conduites vers le réseau d'égouttage de l'immeuble; que la pose d'un système de stockage des eaux pluviales ne devrait être imposée qu'à partir d'une certaine surface de recueillement des eaux;

Que, selon cette commune, il faudrait préciser la contenance minimale et la nécessité d'un dispositif pour l'utiliser; qu'un chapitre complémentaire devrait réglementer la récupération des eaux usées et le raccordement à l'égout public.

Considérant que certains réclamants demandent également qu'un raccordement séparé des eaux pluviales à l'égout soit prévu et que le système imposé soit nuancé en fonction de dimensions de surfaces imperméabilisées;

Alors que c'est délibérément que le règlement n'entre pas dans un tel degré de précision;

Que toute nouvelle construction peut être équipée d'un système de stockage des eaux pluviales, indépendamment de la taille de l'immeuble, afin d'éviter une surcharge des égouts ou, à terme, de permettre la réutilisation des eaux;

Que le niveau de capacité requis du système de stockage peut être fonction à la fois de la taille de la construction, de la surface perméable disponible, et de la capacité du réseau d'égouttage;

Que le texte a été complété en vue de préciser que le système de stockage est notamment destiné à éviter la surcharge des égouts;

Que cette précision est suffisante;

Considérant qu'une commune aurait à priori tendance à préférer qu'un maximum des eaux de ruissellement percole dans le sol et qu'un minimum soit envoyé dans l'égout public;

Alors que ce souhait est rencontré par les articles 13 et 16;

Considérant qu'une commune estime qu'il semble important de dissocier les eaux récoltées sur les aires de stationnement, celles-ci étant susceptibles d'être chargées de pollution (hydrocarbures….);

Alors que cette problématique doit être rencontrée dans le cadre de la délivrance des permis d'environnement ou des études d'incidence;

Considérant qu'un réclamant croit qu'il est peut-être préférable de traiter le dépôt de l'eau pluviale dans une circulaire séparée après en avoir examiné l'utilité publique, l'usage, le coût de fondation supplémentaire, les risques… qu'imposer des citernes et ne pas interdire les tuyaux en plomb est contradictoire; que les risques d'intoxication par le passage de l'eau de ville vers l'eau de pluie est possible; que ce passage doit être envisagé en fonction de la capacité de captation;

Alors que le règlement n'a pas pour objet d'aborder l'ensemble de la problématique de l'eau; qui concerne davantage l'environnement; qu'il s'agit, sous l'angle urbanistique, de veiller à ce que les constructions soient équipées d'un réseau d'égouttage suffisant et ne contribuent pas à la saturation des réseaux publics.

Considérant que, selon un autre intervenant, les citernes en ville récoltent souvent des eaux bien sales et polluées..; qui ne servent qu'à arroser le jardin (s'il y en *a)* et à laver la voiture; que sans jardin d'au moins 150 m^2, la citerne ne se justifie pas;

Alors qu'il appartiendra à l'autorité compétente pour délivrer le permis d'urbanisme de décider, en fonctions de circonstances locales, si la pose d'un système de stockage s'impose;

Considérant que des réclamants proposent de libeller le 2ème alinéa comme suit « dans le cas d'une nouvelle construction, la pose d'une citerne est imposée ».

Alors que cet amendement est très limitatif des objectifs poursuivis; qu'en effet, un étang ou une roselière sont également des systèmes de stockage des eaux pluviales.

Quant aux dispositions transitoires

Considérant que des communes estiment qu'il conviendrait de définir les réglementations abrogées par ce titre du Règlement régional d'urbanisme.

Alors qu'en ce qui concerne la hiérarchie des normes applicables, celle-ci est réglée par l'article 171 de l'ordonnance organique de la planification et de l'urbanisme;

Considérant que, selon une autre commune, lorsqu'un permis est introduit dans les 2 mois qui suivent l'entrée en vigueur, cela suppose que si l'on tient compte d'un délai d'instruction de 120 jours par exemple, et que celui-ci reste valable deux ans, qu'il peut être prorogé

Overwegende dat een andere gemeente vraagt of het mogelijk is om te verduidelijken dat het regenwater wordt opgevangen en naar het afloopnetwerk van het gebouw wordt geleid; dat de verplichte aanleg van een systeem voor de opslag van het regenwater enkel zou moeten gelden vanaf een bepaalde oppervlakte voor de opvang van regenwater;

Dat volgens die gemeente de minimuminhoud en de noodzaak voor een voorziening voor het gebruik van dit regenwater moeten worden verduidelijkt; dat een bijkomend hoofdstuk de opvang van afvalwater en de aansluiting op de openbare riolering moet regelen;

Overwegende dat sommige reclamanten tevens vragen dat een afzonderlijke aansluiting van het regenwater op de riolering voorzien moet worden en dat het verplicht systeem verscheiden moet zijn naargelang de afmetingen van de ondoorlaatbare oppervlakten;

Terwijl de verordening bewust niet in een dergelijke precisiegraad wil treden;

Dat elk nieuw bouwwerk mag worden voorzien van een systeem voor de opslag van regenwater los van de omvang van het gebouw om een overbelasting van de riolen te vermijden of op termijn het hergebruik van water mogelijk te maken;

Dat de opslagcapaciteit van het systeem kan afhangen van zowel de omvang van het bouwwerk als van de beschikbare doorlaatbare oppervlakte als de capaciteit van het rioleringsnet;

Dat de tekst werd vervolledigd om te verduidelijken dat het opslagsysteem o.a. de overbelasting van de riolering moet vermijden;

Dat deze verduidelijking voldoende is;

Overwegende dat een gemeente a priori liever het grootste deel van het regenwater in de bodem ziet verdwijnen dan in de openbare riolering;

Terwijl hieraan voldaan wordt in artikelen 13 en 16;

Overwegende dat een gemeente het belangijk vindt om een onderscheid te maken met het water dat op parkeerzones wordt verzameld omdat dit vervuild kan zijn (koolwaterstoffen,...);

Terwijl aan die problematiek tegemoet gekomen wordt in het kader van de afgifte van milieuvergunningen of van de effectenstudies;

Overwegende dat een reclamant denkt dat het beter is om de opslag van regenwater in een aparte omzendbrief te behandelen nadat het openbaar nut, het gebruik, de bijkomende kostprijs, de risico's ervan,... werden doorgelicht; dat het verplicht gebruik van regenwaterputten zonder verbod op het gebruik van loden buizen tegenstrijdig is; dat de kans op vergiftiging via de doorgang van het stadswater naar het regenwater reëel is; dat deze doorgang moet worden overwogen in functie van de opslagcapaciteit;

Tewijl de verordening niet de bedoeling heeft de hele problematiek van het water te behandelen; dat deze veeleer betrekking heeft op het leefmilieu; dat het vanuit stedenbouwkundig standpunt van belang is dat de bouwwerken voorzien zouden zijn van een afdoend rioleringsnet en niet zorgen voor de verzadiging van de openbare netten;

Overwegende dat volgens een andere reclamant de regenwaterputten in de stad vaak vuil en vervuild water opvangen... dat enkel gebruikt wordt voor de tuin (als er een is) en om de wagen te wassen; dat voor personen die geen tuin van minstens 150 m^2 hebben deze regenwaterput niet gerechtvaardigd is;

Terwijl de overheid bevoegd voor de afgifte van de stedenbouwkundige vergunning moet beslissen, in functie van de plaatselijke omstandigheden, of de aanleg van een opslagsysteem moet worden opgelegd;

Overwegende dat reclamanten voorstellen om het 2de lid als volgt te formuleren : « bij nieuwe bouwwerken wordt het plaatsen van een regenput verplicht ».

Terwijl dit amendement zeer beperkend is voor de nagestreefde doelstellingen; dat een vijver of een rietveld eveneens opslagsystemen voor regenwater zijn.

Overgangsbepalingen

Overwegende dat gemeenten denken dat het handig zou zijn om te bepalen welke reglementeringen door de titel van de gewestelijke stedenbouwkundige vergunning werden opgeheven;

Terwijl de hiërarchie van de toepasbare normen geregeld wordt bij artikel 171 van de ordonnantie houdende organisatie van de planning en de stedenbouw;

Overwegende dat, volgens een andere gemeente, werken die niet aan de GSV voldoen 3 ½ jaar na het van kracht worden ervan kunnen worden uitgevoerd - bij indiening van een vergunning binnen 2 maand na het van kracht worden ervan - en rekening houdend met een

d'un an, que les travaux non conformes au RRU peuvent être exécutés 3 ans ½ après son entrée en vigueur que, selon cette commune, le Titre 1 devrait être d'application dès sa parution au Moniteur;

Alors que, l'application du Titre I du RRU doit être calculée en fonction du temps que prend la conception d'un projet urbanistique;

II. 2. Quant au Titre II relatif aux normes d'habitabilité des logements

Considérant que la Commission souligne le degré trop grand de précision du règlement, et le manque de sélectivité de son champ d'application, selon le caractère fondamental ou accessoire de ses dispositions, ou encore en fonction des contextes ou situations spécifiques des communes, ou enfin selon qu'il s'adresse à des constructions neuves ou à des opérations de rénovation;

Que, selon la Commission, cette grande précision est une entrave à la liberté créatrice des architectes et à la rénovation des constructions et constitue une source d'insécurité juridique en raison d'un risque de demandes systématiques de dérogations;

Alors que le degré de précision du Titre II s'explique par le fait qu'il traduit en partie, dans la matière de l'urbanisme, des normes et directives administratives existant par ailleurs aussi bien au niveau fédéral qu'au niveau régional : en matière de salubrité des immeubles constituant la résidence principale du preneur (arrêté royal du 8 juillet 1997), en matière de location de logements meublés (arrêté du Gouvernement du 9 novembre 1993), en matière de logements sociaux (instructions PO/84 de la Société nationale du Logement), en matière de primes à la rénovation de logements (arrêté du 29 mars 1990 et circulaires d'application), en matière d'octroi d'allocation de déménagement - installation pour les personnes évacuées d'habitations insalubres (arrêté royal du 13 mars 1989 et circulaire d'application);

Qu'il n'y a pas lieu de distinguer les normes d'habitabilité des logements en fonction des situations spécifiques des communes : que le caractère habitable ou non d'une habitation est sans rapport avec sa localisation;

Qu'un règlement ne peut établir de distinction entre des dispositions essentielles et des dispositions accessoires étant donné qu'il est obligatoire dans toutes ses dispositions;

Que le règlement établit, s'il y a lieu, une distinction entre les travaux de transformation et les constructions neuves;

Que le règlement, en tant qu'il traduit des normes préexistantes et s'applique souvent uniquement aux constructions neuves, n'engendrera pas nécessairement une pléthore de demandes de dérogation;

Que, de toutes façons, les dérogations ne pourront être accordées que dans la mesure où le bon aménagement des lieux le permet ou l'exige;

Qu'ainsi, le règlement ne nuit nullement à la sécurité juridique;

Considérant que, selon la Commission, le règlement d'urbanisme devrait être le siège de normes générales et pourrait porter sur la définition d'objectifs de qualité, plutôt que sur l'imposition de normes descriptives, adaptés à chaque situation (nombre d'occupants, destination et usage du lieu,..);

Alors que, libellé en termes d'objectifs généraux de qualité, le règlement, imprécis, donnerait lieu à l'arbitraire, à la subjectivité et à l'insécurité juridique;

Que, plutôt que de formuler des normes multiples et variables en fonction de chaque situation particulière, il est préférable de prévoir un seuil minimal correspondant à la majorité des cas;

Qu'il est impossible d'être certain de rencontrer, par l'imposition de normes variables, tous les cas susceptibles de se présenter;

Qu'un tel libellé ne ferait qu'accroître la précision et la portée contraignante du règlement;

Considérant que la Commission propose de hiérarchiser les normes imposées, suivant leur caractère fondamental ou secondaire et de limiter l'éventuel recours à la procédure de dérogation à l'application des normes principales, ce qui simplifierait l'instruction des demandes d'autorisations de bâtir et allégerait en conséquence la tâche des services communaux d'urbanisme;

Alors que cette proposition non seulement, contrevient à la portée réglementaire du règlement, mais en outre, est contraire à la procédure de dérogation telle que prévue par les articles 116 et 118 de l'ordonnance du 29 août 1991 organique de la planification et de l'urbanisme;

onderzoekstijd van bijvoorbeeld 120 dagen en een geldigheidsduur van twee jaar mogelijk verlengd kunnen worden met 1 jaar; dat volgens die gemeente titel 1 van kracht moet worden zodra het in het Staatsblad verschijnt;

Terwijl de toepassing van titel I van de GSV berekend moet worden in verhouding tot de tijd die de uitwerking van een stedenbouwkundig project in beslag neemt;

II. 2. Titel II betreffende de bewoonbaarheidsnormen voor woningen

Overwegende dat de Commissie wijst op de te grote precisiegraad van de verordening en het gebrek aan selectiviteit van haar toepassingsgebied, in functie van het fundamenteel of aanvullend karakter van haar bepalingen of nog in functie van de specifieke situaties of contexten van de gemeenten of ten slotte naargelang ze betrekking heeft op nieuwbouw of renovatiewerken;

Dat, volgens de Commissie, deze grote precisiegraad een belemmering vormt voor de creatieve vrijheid van de architecten en de renovatie van de bouwwerken en ze een bron van rechtsonzekerheid vormt wegens de toenemende kans op aanvragen om afwijkingen;

Terwijl de precisiegraad van titel II verantwoord is omdat het op stedenbouwkundig vlak de administratieve normen en richtlijnen vertaalt die zowel op federaal als op gewestelijk vlak bestaan : wat betreft de gezondheid van de gebouwen die dienen als hoofdverblijfplaats van de bewoner (koninklijk besluit van 8 juli 1997), de verhuring van bemeubelde woningen (Regeerbesluit van 9 november 1993), de sociale woningen (onderrichtingen PO/84 van de Nationale Maatschappij voor de Huisvesting), de premies voor de renovatie van woningen (besluit van 29 maart 1990 en toepassingsomzendbrieven), de verhuis,-installatie- en huurtoelage voor personen die een ongezonde woning ontruimd hebben (koninklijk besluit van 13 maart 1989 en toepassingsomzendbrief);

Dat er geen onderscheid gemaakt moet worden tussen de bewoonbaarheidsnormen voor woningen op basis van de specifieke situaties van de gemeenten : dat het al dan niet bewoonbare karakter van een woning los staat van de ligging ervan;

Dat in een verordening geen onderscheid mag worden gemaakt tussen de wezenlijke en aanvullende bepalingen daar al haar bepalingen bindend zijn;

Dat de verordening desgevallend een onderscheid maakt tussen verbouwingswerken en nieuwbouw;

Dat de verordening, doordat ze de voorafgaande normen concretiseert en vaak enkel van toepassing is op nieuwbouw, niet noodzakelijk aanleiding geeft tot een overvloed aan aanvragen tot afwijking;

Dat de afwijkingen alleszins enkel kunnen worden toegekend wanneer de goede ruimtelijke ordening dit toelaat of vereist;

Dat de verordening aldus op geen enkele wijze de rechtszekerheid in het gedrang brengt;

Overwegende dat volgens de Commissie de stedenbouwkundige verordening de basis zou moeten vormen voor de algemene normen en betrekking zou kunnen hebben op het vaststellen van kwaliteitsdoeleinden eerder dan het opleggen van beschrijvende normen (aantal bewoners, bestemming en gebruik van de plaats,...), aangepast aan iedere situatie;

Terwijl de verordening, wanneer ze zou zijn opgesteld in termen van algemene kwaliteitsdoeleinden en aldus onnauwkeurig zou zijn, zou leiden tot willekeur, subjectiviteit en rechtsonzekerheid;

Dat, veeleer dan vele en verschillende normen te formuleren in functie van iedere bijzondere situatie, het wenselijk is een minimumdrempel voor het merendeel van de gevallen vast te leggen;

Dat het onmogelijk is om op basis van veranderlijke normen tegemoet te komen aan alle mogelijke gevallen;

Dat een dergelijke tekst bijdraagt tot de precisie en het dwingend karakter van de verordening;

Overwegende dat de Commissie voorstelt de opgelegde normen te hiërarchiseren volgens hun fundamentele of secundaire aard en de vraag naar een procedure tot afwijking te beperken tot de toepassing van de belangrijkste normen, waardoor de behandeling van de bouwaanvragen vereenvoudigd zou worden, hetgeen bijgevolg de taak zou verlichten van de gemeentelijke stedenbouwkundige diensten;

Terwijl dit voorstel niet enkel indruist tegen het verordenend karakter van de verordening, maar het daarenboven in strijd is met de procedure tot afwijking, zoals voorzien in artikelen 116 en 118 van de ordonnantie van 29 augustus 1991 houdende organisatie van de planning en de stedenbouw;

Considérant que la Commission s'interroge sur la compatibilité du règlement avec la préservation du patrimoine architectural de la Région;

Alors que les travaux de maintien en l'état d'une construction ne sont pas visés par le règlement;

Que, dans le cas de travaux de transformation, le règlement s'applique, en ce qui concerne les normes de superficie, par exemple, uniquement en tant qu'objectif à atteindre ou ne s'applique tout simplement pas (nombreuses dispositions relatives aux logements neufs);

Considérant que, selon la Commission, les normes à caractère technique que prévoit le règlement ne devraient s'appliquer qu'à titre supplétif des normes en vigueur dûment répertoriées au sein d'un arrêté ministériel;

Alors que le règlement est conçu de manière autonome; il fait partie des normes, dont certaines, techniques, qui seront prises en considération pour apprécier les demandes de permis d'urbanisme;

Que, dans ce contexte, il ne doit pas être supplétif des autres normes existant en matière de logement dont l'application est indépendante de la procédure d'octroi des permis d'urbanisme;

Considérant que la Commission recommande, pour assurer la sécurité juridique et la simplification de la procédure, de distinguer entre les dérogations majeures et mineures aux prescriptions du règlement, en s'inspirant de l'arrêté du Gouvernement du 11 janvier 1996 qui précise les travaux dits « de minime importance »;

Alors que les travaux visés dans l'arrêté précité sont, en raison de leur minime importance, dispensés de l'obtention préalable d'un permis d'urbanisme, ou dispensés de l'avis conforme du fonctionnaire délégué;

Que l'énumération des travaux contenue dans cet arrêté s'est faite sans considération de leur incidence éventuelle en matière d'habitabilité des logements;

Que des travaux, même s'ils sont de minime importance, peuvent avoir une incidence significative sur la sécurité et l'habitabilité des logements;

Que, dans ce cas, une dérogation au règlement ne se justifie pas;

Considérant qu'un réclamant suggère de distinguer la situation des immeubles neufs par rapport aux immeubles anciens faisant l'objet d'une demande de transformation;

Alors que le Titre II prend en compte cette situation soit, en n'appliquant ses dispositions que pour les travaux de transformation qui entraînent une modification majeure de l'immeuble, soit en limitant l'application de celui-ci aux immeubles neufs; qu'une exonération totale du Titre II des travaux de transformation aux immeubles anciens ne rencontre pas l'objectif du Gouvernement;

Alors que rien ne justifie d'exonérer les travaux importants à un immeuble ancien de l'obligation de mise en conformité de la partie d'immeuble transformé aux prescriptions du Titre II; que le surcoût exposé pour la mise en conformité des travaux réalisés est en proportion avec l'ampleur des travaux effectués lors de modifications majeures à un tel immeuble;

Considérant qu'un réclamant considère que l'imposition de normes d'habitabilité des logements homogénéise les habitudes de vie;

Alors que l'imposition de normes minimales vise à assurer uniquement des conditions de vie acceptables aux occupants des logements sans pour autant avoir de conséquences sur le mode de vie de ceux-ci;

Considérant que certains réclamants critiquent l'exclusion de certains types d'immeubles tels que les hôtels et les maisons de repos du champ d'application du Titre II;

Alors que ces équipements font l'objet de réglementations spécifiques et/ou ne sont pas destinés à des séjours de longue durée;

Considérant que des réclamants estiment nécessaire que soit précisée la hiérarchie entre les prescriptions du Titre II et les autres réglementations ou dispositions particulières ayant le même champ d'application;

Alors qu'il existe des polices administratives qui, si elles s'appliquent toutes à la matière des logements, poursuivent des objectifs distincts (rénovation, logement social, protection des locataires, etc.);

Qu'il n'existe pas de hiérarchie entre ces normes;

Qu'il s'agit de polices concurrentes qui doivent toutes être respectées;

Overwegende dat de Commissie zich vragen stelt bij de verenigbaarheid van de verordening met het behoud van het architecturaal erfgoed van het Gewest;

Terwijl de onderhoudswerken aan een bouwwerk niet aan bod komen in deze verordening;

Dat de verordening, wat betreft de oppervlaktenormen, bij verbouwingswerken bijvoorbeeld enkel van toepassing is als doel of gewoon niet van toepassing is (vele bepalingen aangaande nieuwe woningen);

Overwegende dat volgens de Commissie de technische normen van de verordening slechts aanvullend toegepast moeten worden bij de van kracht zijnde normen die voorkomen in een ministerieel besluit;

Terwijl de verordening autonoom tot stand is gekomen; zij maakt deel uit van de normen, waaronder technische, die gehanteerd worden bij de beoordeling van de stedenbouwkundige vergunningsaanvragen;

Dat zij in deze context geen aanvulling moet vormen op de andere bestaande normen voor woningen, waarvan de toepassing los staat van de procedure tot toekenning van de stedenbouwkundige vergunningen;

Overwegende dat de Commissie aanbeveelt om, met het oog op rechtszekerheid en een vereenvoudigde procedure, een onderscheid te maken tussen grote en kleine afwijkingen op de bepalingen van de verordening waarbij men zich baseert op het Regeerbesluit van 11 januari 1996 dat de zogenaamde werken « van geringe omvang » verduidelijkt;

Terwijl de in voornoemd besluit bedoelde werken door hun geringe omvang vrijgesteld zijn van de voorafgaande verkrijging van een stedenbouwkundige vergunning of van het eensluidend advies van de gemachtigde ambtenaar;

Dat de werken in dit besluit opgesomd zijn zonder rekening te houden met hun eventuele weerslag op de bewoonbaarheid van de woningen;

Dat deze werken, zelfs al zijn ze van geringe omvang, een aanzienlijke weerslag kunnen hebben op de veiligheid en de bewoonbaarheid van de woningen;

Dat in dit geval een afwijking op de verordening niet verantwoord is;

Overwegende dat een reclamant voorstelt de situatie van de nieuwbouw te onderscheiden van de oude gebouwen waarvoor een aanvraag tot verbouwing is ingediend;

Terwijl titel II rekening houdt met deze situatie doordat hetzij de bepalingen ervan slechts toepassing vinden op verbouwingswerken die het gebouw aanzienlijk wijzigen, hetzij de toepassing ervan beperkt wordt tot nieuwbouw; dat de volledige vrijstelling van titel II voor de verbouwingswerken aan oude gebouwen niet tegemoetkomt aan de doelstelling van de Regering;

Terwijl er geen enkele rechtvaardiging is om de grote werken aan een oud gebouw vrij te stellen van de verplichting om het verbouwd gedeelte van het gebouw in overeenstemming te brengen met de voorschriften van titel II; dat de meeruitgaven die worden gedaan om de uitgevoerde werken in overeenstemming te brengen evenredig zijn met de omvang van de uitgevoerde werken wanneer een dergelijk gebouw aanzienlijk wordt gewijzigd;

Overwegende dat een reclamant van mening is dat het opleggen van bewoonbaarheidsnormen voor woningen de leefgewoonten zal homogeniseren;

Terwijl het opleggen van minimumnormen er enkel voor zorgt dat de bewoners in aanvaardbare levensomstandigheden kunnen leven zonder evenwel gevolgen te hebben op hun leefwijze;

Overwegende dat bepaalde reclamanten kritiek hebben op de uitsluiting van bepaalde soorten gebouwen zoals hotels en rusthuizen uit het toepasingsveld van titel II;

Terwijl deze uitrustingen vallen onder specifieke reglementeringen en/of niet bestemd zijn voor langdurig verblijf;

Overwegende dat sommige reclamanten van oordeel zijn dat het noodzakelijk is de hiërarchie tussen de bepalingen van titel II en de andere bijzondere bepalingen of reglementeringen met hetzelfde toepassingsgebied te verduidelijken;

Terwijl er administratieve beleidslijnen bestaan die, wanneer zij alle van toepassing zijn op de woningen, verschillende doeleinden hebben (renovatie, sociale huisvesting, bescherming van de huurders, enz.);

Dat er geen hiërarchie tussen deze normen bestaat;

Dat het gaat om verschillende beleidslijnen die nageleefd moeten worden;

Qu'en ce qui concerne cependant la hiérarchie entre le Règlement régional d'urbanisme et les règlements communaux d'urbanisme, celle-ci est précisée par l'article 171 de l'ordonnance du 29 août 1991 organique de la planification et de l'urbanisme;

Normes minimales de superficie

Considérant que, selon la Commission, ces normes ne tiennent pas compte des diverses habitudes de vie et modes d'habiter;

Alors que, plutôt que de formuler des normes multiples et variables en fonction de chaque situation particulière, il est préférable de prévoir un seuil minimal correspondant à la majorité des cas;

Que, d'autre part, ces normes font la synthèse des normes de superficie existantes dans d'autres matières (logement social, primes à la rénovation,...);

Considérant que la Commission estime que ces normes risquent d'aboutir à la construction de logements banalisés sur le plan spatial et qu'elles ne permettront plus la réalisation de projets novateurs, tant au niveau de la création de logements neufs que dans les cas de rénovations, alors que des solutions originales peuvent s'appliquer lors de la rénovations de bâtiments particuliers (lofts,...);

Alors que les normes de superficie contenues dans le Titre II ne sont que des normes minimales; qu'elles autorisent toutes les formes architecturales pour autant que les seuils d'habitabilité soient respectés; que le cas de logements comprenant des locaux habitables non différenciés est expressément prévu (type loft, flat,...); que, dans le cas de rénovation de logements existants, les normes sont essentiellement considérées comme des objectifs à atteindre;

Considérant que la Commission met en doute la pertinence des superficies prescrite, qui, selon eux, ne correspondent pas aux caractéristiques de bon nombre de logements existants, comme par exemple certains logements sociaux ou beaucoup de logements récents;

Alors que le Titre II s'inspire des normes minimales existantes en matière de logements sociaux (instructions PO/84) pour un logement de 2 personnes comprenant une seule chambre;

Considérant que la Commission considère par ailleurs que l'application conjuguée des prescriptions du Titre I concernant l'implantation et le gabarit des constructions, et des normes édictées au Titre II relatives aux mesures minimales de superficies et de volumes, rendront impossible l'implantation de logements sur certaines petites parcelles;

Alors que l'implantation de logements ne doit pas s'effectuer dans n'importe quelles conditions, au mépris des exigences élémentaires de la qualité de vie des habitants et des voisins;

Que si un terrain est trop exigu pour que des logements y soient réalisés dans des conditions satisfaisantes d'habitabilité et d'hygiène et d'intégration de la construction dans le bâti existant, il convient de lui conférer une autre affectation voire de remettre en cause sa qualité de terrain à bâtir;

Considérant que des réclamants s'interrogent sur la pertinence du Titre II en ce qu'il impose la présence et la dimension de placards ou débarras et le caractère cumulatif des conditions initialement prévues par le Titre II;

Que ces réclamations sont pertinentes en ce qui concerne les dimensions des locaux de rangement ou de stockage qui ont été supprimées, mais qu'il est important de maintenir le principe de la présence de tels locaux;

Considérant qu'un réclamant envisage la possibilité de prévoir des espaces de rangement commun à plusieurs logements;

Alors qu'une telle possibilité n'est pas autorisée par le règlement qui impose que chaque logement bénéficie d'un espace de rangement qui lui est propre;

Considérant qu'un réclamant suggère l'imposition de terrasses ou de balcons orientés de la manière la plus agréable;

Alors que la généralisation de balcons et de terrasses aura des conséquences inacceptables sur l'aspect extérieur des immeubles;

Hauteur sous plafond

Considérant que la Commission suggère que le Titre II permette une modulation des hauteurs sous plafond en fonction des situations existantes, certains locaux ou certaines situations (cuisines, entresols, greniers avec fenêtre de toiture, logements sociaux ou autres logements construits sur base d'un programme minimum,...), pouvant justifier une hauteur sous plafond moins importante;

Dat evenwel de hiërarchie tussen de gewestelijke stedenbouwkundige verordening en de gemeentelijke stedenbouwkundige verordeningen verduidelijkt wordt in artikel 171 van de ordonnantie van 29 augustus 1991 houdende organisatie van de planning en de stedenbouw;

Minimumnormen voor oppervlakte

Overwegende dat volgens de Commissie deze normen geen rekening houden met de verschillende leefgewoonten en woonwijzen;

Terwijl het wenselijk is een minimumdrempel voor het merendeel van de gevallen vast te leggen in plaats van vele en verschillende normen te formuleren in functie van iedere bijzondere situatie;

Dat deze normen voorts een synthese zijn van de bestaande oppervlaktenormen voor andere aangelegenheden (sociale huisvesting, renovatiepremies,...);

Overwegende dat de Commissie van oordeel is dat die normen kunnen leiden tot de bouw van banale woningen op ruimtelijk vlak en dat ze de realisatie van innoverende ontwerpen niet meer toelaten, zowel op het vlak van de bouw van nieuwe woningen als bij renovatie, hoewel er vaak originele oplossingen gevonden kunnen worden bij de renovatie van particuliere gebouwen (lofts,...);

Terwijl de oppervlaktenormen zoals vermeld in titel II slechts minimumnormen zijn; dat ze alle architectuurvormen toelaten zolang de bewoonbaarheids-drempels in acht worden genomen; dat het geval van woningen met niet-afgescheiden bewoonbare lokalen uitdrukkelijk is voorzien (type loft, flat,...); dat bij renovatie van bestaande woningen de normen in wezen beschouwd worden als te bereiken doelstellingen;

Overwegende de Commisssie zich vragen stelt over de relevantie van de voorgeschreven oppervlakten, die volgens hen niet overeenkomen met de kenmerken van een groot aantal bestaande woningen, zoals bijvoorbeeld bepaalde sociale woningen of vele recente woningen;

Terwijl titel II gebaseerd is op de bestaande minimumnormen inzake sociale woningen (onderrichtingen PO/84) voor een woning van 2 personen met één enkele kamer;

Overwegende dat de Commissie verder van oordeel is dat de gezamenlijke toepassing van de voorschriften van titel I betreffende de inplanting en het bouwprofiel van de bouwwerken en de normen inzake de minimumafmetingen voor oppervlakte en volume zoals bepaald in titel II, de inplanting van woningen op sommige kleine percelen onmogelijk zal maken;

Terwijl de inplanting van woningen niet dient te gebeuren onder eender welke voorwaarde, in weerwil van de elementaire vereisten van de leefkwaliteit van de bewoners en buren;

Dat als een terrein te klein is om er onder afdoende voorwaarden inzake bewoonbaarheid, hygiëne en integratie van het bouwwerk in de bestaande bouwstructuur woningen op te bouwen, het een andere bestemming dient te krijgen, en zelfs de hoedanigheid als bouwterrein ervan in vraag te stellen;

Overwegende dat reclamanten vragen hebben bij de relevantie van titel II waar deze de aanwezigheid en de afmetingen van ingebouwde kasten of berghokken alsook het cumulatief karakter van de voorwaarden zoals oorspronkelijk voorzien bij titel II verplicht maakt;

Dat deze bezwaren relevant zijn wat betreft de afmetingen van de bergplaatsen of opslaglokalen die werden geschrapt, maar dat het van belang is het principe van de aanwezigheid van dergelijke lokalen te behouden;

Overwegende dat een reclamant de mogelijkheid oppert om gemeenschappelijke bergruimten voor meerdere woningen te voorzien;

Terwijl een dergelijke mogelijkheid niet is toegelaten door de verordening, die bepaalt dat elke woning een eigen bergruimte dient te hebben;

Overwegende dat een reclamant voorstelt een zo aangenaam mogelijk gelegen terras of balkon verplicht te maken;

Terwijl de generalisatie van balkons en terrassen onaanvaardbare gevolgen zou hebben voor het uitzicht van de gebouwen;

Hoogte onder het plafond

Overwegende dat de Commissie voorstelt dat titel II een modulatie van de hoogte onder het plafond zou toestaan in functie van de bestaande situatie, bepaalde lokalen of situaties (keukens, tussenliggende verdiepingen, zolderkamers met grote dakvensters, sociale of andere woningen met minimumprogramma,...), die een lagere hoogte onder het plafond rechtvaardigen;

Alors que, dans la mesure où ces normes concernent les logements neufs et ne visent que les locaux habitables, il ne convient pas de réduire de manière importante la hauteur sous plafond ou de moduler celle-ci;

Que 2,50 mètres de hauteur sous plafond constitue une norme minimale nécessaire à l'habitabilité des locaux destinés au séjour prolongé des personnes;

Que le cas des greniers avec fenêtre sous toiture est visé (« locaux mansardés »);

Considérant que des réclamants considèrent que la disposition est inapplicable dans l'hypothèse d'une rénovation d'un immeuble existant;

Alors que le § 3 de l'article 4 tempère l'obligation qui est imposée dans le cadre du § 1er tout en empêchant que des travaux de transformation n'entraînant pas de modification majeure aient pour effet de dégrader les conditions d'habitabilité en ce qui concerne la hauteur sous plafond;

Mezzanines

Considérant que la Commission estime que le mode de calcul du volume n'est pas pertinent;

Alors que, compte tenu de l'exigence d'une hauteur sous plafond de 2,50 mètres, le calcul tend à ce que le volume de la pièce soit au moins égal au volume obtenu en multipliant par 2,50 mètres, la superficie totale de la pièce et de la mezzanine;

Que ce calcul vise à ce que la superficie de la mezzanine soit proportionnée au volume de la pièce;

Porte

Considérant que la Commission pense qu'il serait plus logique d'indiquer la largeur de la feuille de porte (par exemple 0,93mètre) plutôt que le passage libre (0,83 mètre);

Alors qu'en fonction de l'épaisseur des matériaux et de l'amplitude de l'ouverture de la porte, le passage libre peut être plus ou moins réduit, même si la largeur de la feuille de porte est de 0,93 mètre;

Qu'en conséquence, la référence à la notion de passage libre remplit plus efficacement l'objet de la disposition;

Considérant que la Commission relève qu'un passage libre de 0,83 m n'est pas suffisant pour des immeubles à logements multiples si l'on veut faire concorder cette mesure avec les prescriptions contenues au Titre IV (Chapitre I article 1 et Chapitre II article 7) relatif à l'accessibilité des bâtiments par les personnes à mobilité réduite;

Que la Commission estime que les immeubles doivent être conçus de manière à permettre aux personnes à mobilité réduite d'y accéder et que l'ensemble des prescriptions du Titre II doit être évalué dans ce sens;

Alors que les immeubles de logement qui tombent dans le champ d'application du titre IV doivent satisfaire cumulativement aux normes contenues dans le titre IV et à celles du titre II, sans qu'il faille y renvoyer systématiquement dans le titre II;

Qu'il ne convient pas de mélanger des titres du règlement poursuivant des objectifs distincts; que toutes les normes relatives à l'accessibilité des bâtiments aux personnes à mobilité réduite sont concentrées dans le titre IV;

Sanitaires

Considérant que la Commission suggère que les dimensions minimales des locaux sanitaires soient énoncées à titre indicatif sans revêtir de caractère obligatoire;

Alors que des normes à caractère indicatif ne seraient d'aucune utilité; que ces normes sont déjà connues des auteurs de projet et correspondent aux dimensions minimum que de tels locaux doivent revêtir;

Considérant que la Commission propose d'ajouter le texte suivant : « le local muni d'un W.C. doit faire partie intégrante du volume constructible »;

Que cette disposition ne doit cependant concerner que les logements neufs;

Considérant qu'un réclamant critique l'imposition relative à la présence d'eau chaude et d'eau froide dans les salles d'eau;

Alors qu'il n'est nullement déraisonnable d'imposer un tel équipement afin de garantir des conditions d'habitabilité minimale en relation avec le niveau d'équipement de la Région;

Terwijl de hoogte onder het plafond niet aanzienlijk mag worden verminderd of gemoduleerd inzoverre die normen betrekking hebben op nieuwbouw en ze slechts doelen op de bewoonbare lokalen;

Dat een hoogte onder het plafond van 2,50 meter een minimumnorm is, noodzakelijk voor de bewoonbaarheid van de lokalen die zijn bestemd voor een langer verblijf;

Dat zolderkamers met vensters onder dak bedoeld zijn (« daklokalen »);

Overwegende dat reclamanten van mening zijn dat de bepaling niet van toepassing kan zijn voor de renovatie van een bestaand gebouw;

Terwijl artikel 4, § 3, de verplichting die is opgelegd in het raam van § 1 tempert door te verhinderen dat verbouwingswerken die niet leiden tot een aanzienlijke wijziging afbreuk zouden doen aan de bewoonbaarheidsvoorwaarden inzake de hoogte onder het plafond;

Tussenverdiepingen

Overwegende dat de Commissie van oordeel is dat de berekeningswijze van het volume niet beduidend is;

Terwijl, rekening houdend met de vereiste hoogte onder het plafond van 2,50 meter, de berekening ertoe strekt dat het volume van de kamer minstens gelijk is aan het volume dat verkregen is uit de vermenigvuldiging van de totale oppervlakte van de kamer en de tussenverdieping met 2,50 meter;

Dat deze berekening ervoor moet zorgen dat de oppervlakte van de tussenverdieping in verhouding zou zijn met het volume van de kamer;

Deur

Overwegende dat de Commissie meent dat het logischer is dat de breedte van het deurblad aangeduid wordt (bijvoorbeeld 0,93 meter) in plaats van de vrije doorgang (0,83meter);

Terwijl de vrije doorgang min of meer kan verminderen, rekening houdend met de dikte van de materialen en de wijdte van de deuropening, zelfs indien het deurblad 0,93meter breed is;

Dat bijgevolg de verwijzing naar het begrip >vrije doorgang' meer beantwoordt aan het doel van de bepaling;

Overwegende dat de Commissie opmerkt dat een vrije doorgang van 0,83 m onvoldoende is voor gebouwen met meerdere woningen indien men deze maatregel wil laten overeenkomen met de voorschriften van Titel IV (Hoofdstuk I, artikel 1 en Hoofdstuk II, artikel 7) houdende de toegankelijkheid van de gebouwen voor personen met beperkte mobiliteit;

Dat de Commissie meent dat de gebouwen zo gebouwd dienen te worden dat ook personen met beperkte mobiliteit er toegang toe hebben en dat het geheel van de voorschriften van Titel II in die zin geëvalueerd moet worden;

Terwijl de woongebouwen die vallen onder het toepassingsgebied van titel IV moeten voldoen aan de normen van zowel titel IV als van titel II zonder dat er systematisch naar titel II moet worden verwezen;

Dat titels van de verordening met onderscheiden doelstellingen niet mogen worden samengenomen; dat alle normen betreffende de toegankelijkheid van gebouwen voor personen met beperkte mobiliteit zijn opgenomen in titel IV;

Sanitaire faciliteiten

Overwegende dat de Commissie voorstelt dat de minimumafmetingen van sanitaire lokalen richtinggevend zouden zijn en dus geen bindend karakter zouden hebben;

Terwijl richtinggevende normen van geen nut zouden zijn; dat de ontwerpers reeds op de hoogte zijn van die normen; dat deze normen overeenstemmen met de minimumafmetingen voor dergelijke lokalen;

Overwegende dat de Commissie voorstelt om de volgende tekst toe te voegen : « het lokaal uitgerust met een W.C. dient deel uit te maken van het bouwvolume »;

Dat deze bepaling evenwel slechts betrekking dient te hebben op de nieuwbouw;

Overwegende dat een reclamant kritiek heeft op de verplichte aanwezigheid van koud en warm water in de badkamers;

Terwijl het geenszins onredelijk is een dergelijke voorziening te verplichten om de minimumnormen voor de bewoonbaarheid te garanderen in verhouding tot het niveau van de voorzieningen van het Gewest;

Considérant qu'un réclamant s'interroge sur le mode de mesure des dimensions imposées pour les sanitaires;

Alors que les mesures minimales imposées doivent s'entendre de dimensions hors murs.

Eclairage

Considérant que la Commission recommande de se référer aux normes NBN L 13.001 « éclairage intérieur des bâtiments, principes généraux » et NBN L 13.002 « éclairage naturel des bâtiments » pour déterminer les dimensions des fenêtres, coupoles et autres éclairages naturels;

Alors que le règlement n'a pas pour objet d'entrer dans de telles précisions;

Ventilation - Evacuation

Considérant que la Commission relève que les normes de ventilation ne sont pas précises;

Alors que le règlement se réfère à toutes les normes de ventilation en vigueur dans les locaux d'habitation, et qui sont connues des professionnels;

Equipements

Considérant que, comme le suggère un réclamant, la référence aux conditions de raccordement imposées par les sociétés distributrice, a été supprimée;

Considérant que l'obligation de placer un système de comptage individuel pour l'eau a été supprimée, en raison du fait qu'en fonction de la configuration du logement, cette obligation incombera, tantôt à la société distributrice, tantôt au propriétaire;

Considérant que la Commission s'oppose au raccordement obligatoire au réseau de gaz;

Alors que, si ce réseau existe à proximité, il convient que la construction neuve y soit raccordée;

Qu'ainsi, les occupants de l'immeuble (propriétaire, acquéreur, locataire,...) pourront utiliser l'énergie de leur choix;

Que cette solution s'impose d'autant plus que le gaz est une source d'énergie peu polluante;

Considérant que la Commission relève que le Titre II ne précise pas combien de logements comportent un « immeuble neuf à logements multiples », ce qui ne permet pas de déterminer à partir de combien de logements le parlophone avec ouvre-porte est obligatoire;

Alors que, comme son nom l'indique, l'immeuble neuf à logements multiples est un immeuble neuf qui comprend plus d'un logement;

Considérant que la Commission demande que le Titre II soit plus précis sur ce qu'il entend par « réseau d'égouttage »;

Alors que le réseau d'égouttage auquel le Titre II se réfère ne peut qu'être le réseau d'égouts publics, sans que ces notions doivent recevoir des explications détaillées;

Ascenseur

Considérant que la Commission relève que le règlement ne spécifie pas si l'étage supérieur doit être atteint par ascenseur;

Alors que cette précision est inutile; que l'investissement que représente un ascenseur suppose qu'il soit conçu pour atteindre les étages les plus élevés, à moins que cela soit impossible pour des raisons techniques;

Considérant que la Commission pense que cet équipement doit être conforme aux exigences du titre IV (accessibilité des bâtiments par les personnes à mobilité réduite);

Alors que le titre IV régit expressément cette question;

Locaux de service obligatoires dans les immeubles neufs à logements multiples

Considérant que la Commission propose de faire une distinction entre les petites unités (par exemple un petit immeuble entre mitoyens à deux appartements) et les grands complexes (par exemple un ou plusieurs immeubles avec des dizaines de logements);

Alors que les locaux de service prévus dans le Titre II sont nécessaires aussi bien dans le cas de petites unités que dans le cas de grands complexes et que ses dispositions sont adaptées en fonction du nombre de logements;

Overwegende dat een reclamant vragen heeft bij de manier waarop de verplichte afmetingen voor het sanitair zijn gemeten;

Terwijl de opgelegde minimumnormen dienen te worden verstaan als de afmetingen zonder de muren.

Verlichting

Overwegende dat de Commissie aanbeveelt om de normen NBN L 13.001 « binnenverlichting van de gebouwen, algemene principes » en NBN L 13.002 « dagverlichting van gebouwen » als referentie te nemen voor de bepaling van de afmeting van de ramen, koepels en andere natuurlijke verlichting;

Terwijl de verordening niet in dergelijke details wil treden;

Ventilatie - Afvoer

Overwegende dat de Commissie opmerkt dat de ventilatienormen niet duidelijk zijn;

Terwijl de verordening verwijst naar alle ventilatienormen die gelden voor de woonlokalen en die in beroepsmiddens bekend zijn;

Uitrustingen

Overwegende dat, zoals een reclamant suggereert, de verwijzing naar de voorwaarden inzake aansluiting zoals opgelegd door de verdeelmaatschappijen, geschrapt werd;

Overwegende dat de verplichting tot de plaatsing van een systeem van individuele meting voor water werd opgeheven omwille van het feit dat naar gelang van de configuratie van de woning deze verplichting nu eens zou opgelegd worden aan de verdeelmaatschappij dan weer aan de eigenaar;

Overwegende dat de Commissie gekant is tegen de verplichte aansluiting op het gasnet;

Terwijl de nieuwbouw erop aangesloten dient te worden als dit gasnet in de nabijheid voorzien is;

Dat de bewoners van het gebouw (eigenaar, koper, huurder,...) aldus kunnen kiezen van welke energiebron ze gebruik willen maken;

Dat deze oplossing des te meer aangewezen is omdat gas een weinig vervuilende energiebron is;

Overwegende dat de Commissie opmerkt dat titel II niet verduidelijkt uit hoeveel woningen een « nieuwbouw met meerdere woningen » bestaat, waardoor niet kan worden bepaald vanaf hoeveel woningen de parlofoon met deuropener verplicht is;

Terwijl, zoals de benaming >nieuwbouw met meerdere woningen' aangeeft, het gaat om een nieuwbouw die meer dan één woning omvat;

Overwegende dat de Commissie vragt dat titel II zou verduidelijken wat zij verstaat onder « rioleringsnet »;

Terwijl het rioleringsnet waarnaar titel II verwijst niets anders dan het openbare rioleringsnet kan zijn en die begrippen geen nadere uitleg behoeven;

Lift

Overwegende dat de Commissie opmerkt dat de verordening niet vermeldt of de bovenste verdieping ook met de lift bereikbaar moet zijn;

Terwijl deze vermelding geen nut heeft; dat de investering in lift veronderstelt dat ook de hoogste verdiepingen bereikbaar zouden zijn tenzij dit om technische redenen onmogelijk is;

Overwegende dat de Commissie meent dat deze uitrusting conform dient te zijn aan de eisen van titel IV (toegankelijkheid van gebouwen voor personen met beperkte mobiliteit);

Terwijl titel IV uitdrukkelijk handelt over deze aangelegenheid;

Verplichte dienstlokalen in nieuwe gebouwen met meerdere woningen

Overwegende dat de Commissie voorstelt een onderscheid te maken tussen kleine eenheden (bijvoorbeeld een klein mandelig gebouw met twee appartementen) en grote complexen (bijvoorbeeld een of meerdere gebouwen met tientallen woningen);

Terwijl de dienstlokalen, die zijn voorzien in Titel II, noodzakelijk zijn zowel voor kleine eenheden als voor grote complexen en dat de bepalingen ervan aangepast zijn naargelang het aantal woningen;

Local pour véhicules deux roues et voitures d'enfants

Considérant que la Commission se demande quelles sont les exigences d'accessibilité de ce local (par la porte avant ou par un accès individuel);

Alors que le fait que le local est à la disposition de tous les habitants suppose qu'ils ne disposent pas d'un accès individuel; que les points 1° et 3 sont suffisamment clairs quant à l'accessibilité du local;

Considérant que la Commission se demande si les vélos ne peuvent pas trouver place dans les parking et s'interroge sur la cohabitation des vélos et des voitures d'enfants;

Que la Commission demande que différents cas d'espèce soient distingués en fonction de la taille des immeubles et que l'on étudie la possibilité d'un local distinct pour les poussettes d'enfants d'une part, et les vélos, d'autre part;

Alors que l'affirmation du principe de la nécessité d'un tel local suffit, sans qu'il faille entrer dans des détails supplémentaires;

Que tous les logements ne prévoient pas nécessairement de parking et qu'il serait aberrant d'imposer deux locaux séparés, un pour les vélos, et un autre pour les voitures d'enfants;

Considérant que des réclamants suggèrent l'imposition de dimensions précises en ce qui concerne les locaux destinés à abriter des véhicules deux-roues non motorisés et des voitures d'enfants;

Alors qu'il convient de laisser à l'autorité administrative, dans chaque cas d'espèce, le soin de déterminer les dimensions adéquates d'un tel local;

Considérant que des réclamants suggèrent d'insérer une obligation similaire pour les autres immeubles;

Alors que tel n'est pas l'objet du Titre II qui ne vise que les logements;

Nettoyage

Considérant que la Commission demande que le RRU soit plus explicite à cet égard et qu'elle estime que la contrainte devrait être proportionnée à la dimension de l'immeuble et au nombre de logements;

Alors qu'il suffit que le principe d'un local destiné à entreposer le matériel de nettoyage soit posé, sans que des détails supplémentaires doivent être précisés;

Considérant que des réclamants suggèrent que la prise d'eau et l'évacuation à l'égout ne doivent pas nécessairement se situer dans le même local;

Alors que retenir une telle suggestion ne permet pas de disposer d'un local qui présente tous les équipements requis pour assurer efficacementla fonction qui lui est impartie;

Considérant qu'un réclamant suggère de préciser que le local est destiné à abriter le matériel requis pour le nettoyage des parties communes;

Qu'il est fait droit à la réclamation dans la mesure où elle apporte une précision utile à la compréhension du titre;

Considérant qu'un réclamant s'interroge sur l'application de la disposition dans l'hypothèse d'une division d'une maison unifamiliale en plusieurs appartements;

Alors que cette disposition ne s'applique qu'aux immeubles neufs;

Considérant que, selon la Commission, si une prise d'eau doit être raccordée à la citerne d'eau de pluie existante, un filtre et une pompe doivent aussi être obligatoires et qu'il s'agit d'une dépense non justifiée;

Alors que, s'agissant d'un immeuble à logements multiples, le fait de recommander, lorsqu'il existe une citerne, la réutilisation de l'eau de pluie pour le nettoyage, ne paraît pas être une exigence démesurée compte tenu des objectifs en matière de protection de l'environnement du Gouvernement;

Vide-ordures

Considérant qu'un réclamant s'oppose au principe de l'interdiction des vide-ordures;

Alors que les problèmes de sécurité et de salubrité rencontrés aujourd'hui avec ce type d'équipement justifient qu'il ne soit plus autorisé; que ce type d'équipement décourage le tri des déchets prôné par le Gouvernement;

Lokaal voor tweewielers en kinderwagens

Overwegende dat de Commissie vraagt hoe dit lokaal bereikbaar moet zijn (langs de voordeur of via een afzonderlijke toegang);

Terwijl het feit dat dit lokaal ter beschikking staat van alle bewoners vooronderstelt dat ze geen individuele toegang hebben; dat punten 1° en 3° voldoende duidelijkheid verschaffen over de toegang tot het lokaal;

Overwegende dat de Commissie zich afvraagt of fietsen niet op de parking mogen staan en vragen heeft over het stallen van fietsen bij kinderwagens;

Dat de Commissie vraagt dat verschillende omstandigheden onderscheiden zouden worden in functie van de omvang van de gebouwen en dat men de mogelijkheid van een afzonderlijk lokaal voor kinderwagens en één voor fietsen bestudeert;

Terwijl de bevestiging van het principe van de noodzaak van een dergelijk lokaal volstaat zonder dat verder in detail moet worden getreden;

Dat alle woningen niet noodzakelijk parkeergelegenheid voorzien en dat het niet aangewezen is om twee aparte lokalen, één voor fietsen en één voor kinderwagens, te verplichten;

Overwegende dat reclamanten voorstellen nauwkeurige afmetingen op te leggen voor de lokalen waarin niet-gemotoriseerde tweewielers en kinderwagens dienen te worden ondergebracht;

Terwijl de bestuurlijke overheid in alle gevallen de passende afmetingen van een dergelijk lokaal dient te bepalen;

Overwegende dat bepaalde reclamanten voorstellen een gelijkaardige verplichting voor de andere gebouwen op te nemen;

Terwijl dit niet het doel is van titel II, die enkel de woningen beoogt;

Schoonmaak

Overwegende dat de Commissie vraagt dat de GSV hierover explicieter zou zijn en dat ze meent dat de beperking in verhouding zou moeten staan tot de grootte van het gebouw en tot het aantal woningen;

Terwijl het principe van een lokaal voor de opslag van schoonmaakmateriaal volstaat zonder dat verdere uitleg moet worden gegeven;

Overwegende dat bepaalde reclamanten voorstellen dat de waterkraan en de afvoer naar de riolering zich niet noodzakelijk in hetzelfde lokaal moeten bevinden;

Terwijl met een dergelijk voorstel niet kan worden beschikt over een lokaal dat alle voorzieningen heeft om zijn functie daadwerkelijk te verzekeren;

Overwegende dat een reclamant voorstelt te verduidelijken dat het lokaal is bestemd voor de opslag van materiaal voor de schoonmaak van de gemeenschappelijke delen;

Dat gevolg wordt gegeven aan het bezwaar inzoverre het de titel begijpemijker maakt;

Overwegende dat een reclamant vragen heeft over de toepassing van de bepaling in de onderstelling dat een eensgezinswoning wordt opgedeeld in meerdere appartementen;

Terwijl deze bepaling niet van toepassing is op nieuwbouw;

Overwegende dat de Commissie stelt dat indien een waterkraan op de regenwatertank aangesloten moet worden, tevens een filter en pomp verplicht zijn en dat dit een onverantwoorde uitgave is;

Terwijl, aangezien het gaat om een gebouw met meerdere woningen, de aanbeveling van het hergebruik van regenwater voor de schoonmaak wanneer een regentank aanwezig is, geen overdreven vereiste lijkt, rekening houdend met de doelstellingen inzake milieubescherming van de Regering;

Vuilniskokers

Overwegende dat een reclamant gekant is tegen het principe van het verbod op vuilniskokers;

Terwijl de problematiek inzake veiligheid en gezondheid waartoe dit soort voorziening thans leidt, de toelating ervan niet langer rechtvaardigt; dat dit soort voorziening leidt tot de ontmoediging van het sorteren van afval dat nochtans wordt vooropgesteld door de Regering;

II. 3. Quant au Titre III, relatif aux chantiers

Remarques Générales

Considérant que la Commission souhaite que le RRU abroge explicitement les dispositions des règlements communaux sur la bâtisse et ceux de police qui lui sont non conformes;

Alors que l'article 171 de l'ordonnance du 29 août 1991 organique de la planification et de l'urbanisme règle le mécanisme de mise en conformité des règlements communaux d'urbanisme par rapport au règlement régional d'urbanisme;

Considérant que certains réclamants ont souligné que les dispositions du projet de Titre III couvraient des matières réglementées par ou en vertu d'autres législations;

Que le souci de répondre à ces réclamations et, partant, d'éviter tout double emploi avec d'autres textes réglementaires, a conduit à des modifications, lesquelles sont explicitées ci-dessous;

Articulation avec l'ordonnance relative au permis d'environnement

Considérant que certains réclamants se demandent si le contrôle des dispositions du Titre III relève de la compétence des fonctionnaires de l'IBGE ou de l'administration de l'urbanisme;

Qu'effectivement, les articles 88 à 99 de l'ordonnance relative au permis d'environnement peuvent être mieux adaptés à la surveillance, à la contrainte et aux sanctions des aspects environnementaux des chantiers en sorte que les règles relatives aux conditions de protection de l'environnement des chantiers ont été retirées du Titre III;

Considérant que de surcroît, l'article 6 de l'ordonnance relative au permis d'environnement, qui constitue la mesure d'habilitation permettant au Gouvernement d'arrêter des conditions d'exploitation applicables à l'ensemble des installations ou à certaines catégories d'entre elles, a paru plus adapté pour servir de base juridique pour fonder les règles relatives aux conditions de protection de l'environnement des chantiers;

Que par conséquent, les conditions relatives aux nuisances acoustiques, à la gestion des déchets, à la sécurité du chantier et au rejet d'eaux usées constituent des conditions d'exploitation applicables aux installations classées, ont été retirées du Titre III et seront réglementées par un arrêté spécifique adopté en vertu de l'article 6, § 2, de l'ordonnance relative au permis d'environnement; que les articles 14 à 51 du Titre III ont ainsi été supprimés;

Articulation avec l'ordonnance du 5 mars 1998 relative à la coordination et à l'organisation des chantiers en voie publique en Région de Bruxelles-Capitale

Considérant que la Commission et plusieurs réclamants ont demandé une meilleure coordination entre le Titre III et l'ordonnance du 5 mars 1998 relative à la coordination et l'organisation du chantier en voie publique en Région de Bruxelles-Capitale et son arrêté d'exécution du 16 juillet 1998;

Qu'il est fait droit à ces réclamations dans la mesure où le Gouvernement a décidé de ne pas réglementer les chantiers qui sont déjà couverts par l'ordonnance du 5 mars 1998 relative à la coordination et à l'organisation des chantiers en voie publique en Région de Bruxelles-Capitale et son arrêté d'exécution; que l'article 1er du Titre III ainsi que les définitions données aux termes « chantiers en voirie » et « chantiers hors voirie » excluent de manière expresse les chantiers tombant sous le champ d'application du règlement;

Articulation avec l'ordonnance du 7 mars 1991
relative à la prévention et à la gestion des déchets

Considérant que, comme la Commission et certains réclamants l'ont mis en exergue, un arrêté du 16 mars 1995 pris en exécution de l'ordonnance sur les déchets, impose des obligations de recyclage de certains déchets de construction ou de démolition; que pour éviter tout double emploi avec les dispositions de cet arrêté, les dispositions relatives aux déchets (articles 44 à 48) ont été retirées du Titre III;

Articulation avec l'ordonnance du 17 juillet 1997
relative à la lutte contre le bruit en milieu urbain

Considérant que cette ordonnance, qui ne soumet pas les chantiers à une autorisation, interdit toutefois certaines activités sonores (articles 11 et 12); que les dispositions relatives au bruit ne trouvent plus leur place dans le Titre III dans la mesure où ces règles devraient être prises en vertu de l'ordonnance relative à la lutte contre le bruit;

II. 3. Titel III, aangaande de bouwplaatsen

Algemene opmerkingen

Overwegende dat de Commissie wenst dat de GSV de bepalingen van de gemeentelijke bouwverordeningen en politiereglementen die er niet in overeenstemming mee zijn uitdrukkelijk zou opheffen;

Terwijl artikel 171 van de ordonnantie van 29 augustus 1991 houdende organisatie van de planning en de stedenbouw het mechanisme voor het in overeenstemming brengen van de gemeentelijke stedenbouwkundige verordeningen met de gewestelijke stedenbouwkundige verordening regelt;

Overwegende dat sommige reclamanten gemeld hebben dat de bepalingen van het ontwerp van Titel III betrekking hadden op materies die door of krachtens andere wetgevingen reeds geregeld waren;

Dat het beantwoorden van deze bezwaren, en derhalve het vermijden van een overlapping met andere reglementaire teksten, geleid heeft tot deze wijzigingen, die hieronder worden uiteengezet;

Aansluiting met de ordonnantie betreffende de milieuvergunning

Overwegende dat sommige reclamanten zich afvragen of de contrôle van de bepalingen van Titel III tot de bevoegdheid behoort van de ambtenaren van het BIM of van het bestuur van stedenbouw.

Dat de artikelen 88 tot 99 van de ordonnantie betreffende de milieuvergunning inderdaad beter kunnen worden aangepast aan het toezicht op, en aan de beteugeling en de sancties van de milieuaspecten van de bouwplaatsen, zodanig dat de regels aangaande de voorwaarden op het vlak van milieubescherming van bouwplaatsen uit Titel III werden verwijderd;

Overwegende daarenboven dat artikel 6 van de ordonnantie betreffende de milieuvergunning, dat de Regering machtigt exploitatievoorwaarden te bepalen toepasbaar op het geheel der inrichtingen of op bepaalde categorieën van inrichtingen, daarenboven beter geschikt blijkt om als juridische basis te fungeren om de regels aangaande de voorwaarden op het vlak van milieubescherming te funderen;

Dat bijgevolg, de voorwaarden betreffende geluidshinder, afvalbeheer, veiligheid van de bouwplaats en verwijdering van afvalwater, die exploitatievoorwaarden zijn toepasbaar op de ingedeelde inrichtingen, uit Titel III verwijderd werden en gereglementeerd zullen worden via een bijzonder besluit goedgekeurd krachtens het artikel 6, § 2, van de ordonnantie betreffende de milieuvergunning; dat de artikelen 14 tot 51 van Titel III derhalve werden afgeschaft;

Aansluiting met de ordonnantie van 5 maart 1998 betreffende de coördinatie en de organisatie van de werken op de openbare weg in het Brussels Hoofdstedelijk Gewest

Overwegende dat de Commissie en verschillende reclamanten een betere coördinatie gevraagd hebben tussen Titel III en de ordonnantie van 5 maart 1998 betreffende de coördinatie en de organisatie van de werken op de openbare weg in het Brussels Hoofdstedelijk Gewest en haar uitvoeringsbesluit van 16 juli 1998;

Dat deze bezwaren werden ingewilligd in die zin dat de Regering beslist heeft de bouwplaatsen die reeds werden geregeld door de ordonnantie van 5 maart 1998 betreffende de coördinatie en de organisatie van de werken op de openbare weg in het Brussels Hoofdstedelijk Gewest en haar uitvoeringsbesluit, niet te reglementeren; dat het artikel 1 van Titel III, alsook de definities van de termen « bouwplaats op de weg » en « bouwplaats buiten de weg » de bouwplaatsen die onder het toepassingsgebied vallen van het reglement uitdrukkelijk uitsluiten;

Aansluiting met de ordonnantie van 7 maart 1991
betreffende de preventie en het beheer van afvalstoffen

Overwegende dat, zoals de Commissie en sommige reclamanten melden, een besluit van 16 maart 1995 genomen in uitvoering van de ordonnantie betreffende de afvalstoffen, verplichtingen oplegt wat betreft het recycleren van bepaalde bouw- of sloopafval; dat om een overlapping met de bepalingen van dit besluit te vermijden, de bepalingen betreffende het afval (artikelen 44 tot 48) uit Titel III werden verwijderd;

Aansluiting met de ordonnantie van 17 juli 1997
betreffende de strijd tegen geluidshinder in een stedelijke omgeving

Overwegende dat deze ordonnantie, die de bouwplaatsen niet onderwerpt aan een vergunning, echter bepaalde activiteiten verbiedt die geluidshinder veroorzaken (artikelen 11 en 12); dat de bepalingen aangaande geluidshinder niet langer onder Titel III dienen te blijven in die zin dat deze regels bepaald zouden kunnen worden krachtens de ordonnantie betreffende de strijd tegen geluidshinder;

Articulation avec la loi du 4 août 1996 relative au bien-être des travailleurs lors de l'exécution de leur travail

Considérant qu'en vertu de la loi du 4 août 1996 relative au bien-être des travailleurs lors de l'exécution de leur travail, un coordinateur de sécurité et de santé publique doit être désigné, ce qui ferait double emploi, d'après certains réclamants, avec l'obligation de désigner un responsable de chantier;

Que l'obligation pour le maître d'ouvrage de désigner un responsable de chantier a ainsi été écartée, afin d'éviter tout double emploi avec la loi du 4 août 1996;

Articulation avec l'arrêté du 3 juillet 1992 relatif à l'affichage prescrit pour les actes et travaux autorisés en matière d'urbanisme

Considérant que plusieurs réclamants indiquent que l'obligation d'afficher un avis sur le site fait double emploi avec l'arrêté du 3 juillet 1992 relatif à l'affichage prescrit pour les actes et travaux autorisés en matière d'urbanisme;

Que dans le but d'éviter ce double emploi, cette obligation a été supprimée; que toutefois, l'avis prescrit pour les actes et travaux autorisés en matière d'urbanisme, en application de l'arrêté du 3 juillet 1992 relatif à l'affichage prescrit pour les actes et travaux autorisés en matière d'urbanisme, est modifié en vue de tenir compte des aspects relatifs aux chantiers;

II. Remarques particulières

Article 1er (champ d'application)

Considérant que la Commission souhaite que des chantiers de minime importance soient distingués des autres types de chantier et, partant, dispensés de certaines obligations;

Alors qu'une telle distinction se retrouve d'ores et déjà à l'article 4, § 1er, puisque les travaux réalisés par des particuliers sur leur propre habitation ou les terrains qui l'entourent ne sont pas soumis aux limitations horaires prévues par le Titre III; qu'il n'est pas utile de prévoir des régimes différenciés pour les chantiers de minime importance, sous peine de complexifier le régime mis en place.

Considérant que certains réclamants s'interrogent sur la pertinence du 3ème alinéa, de l'article 1er, qui prévoit que les chantiers justifiés par des travaux d'urgence et de première nécessité destinés, en cas d'accident, à éviter un péril éminent, peuvent être dispensés de l'application du Titre III; que cet alinéa ferait double emploi avec l'article 135, § 2, de la nouvelle loi communale qui entraîne, en ce qu'il a trait à la sécurité de la voie publique, l'obligation pour les communes de veiller à la sécurité de ces voies;

Que dans la mesure où, effectivement, l'article 135 de la nouvelle loi communale permet aux communes d'assurer la sécurité publique en toute circonstance, il n'est plus nécessaire de maintenir l'alinéa 3, de l'article 1er, du Titre III; que par conséquent, la réclamation visant à insérer l'assistance d'un spécialiste de l'environnement auprès du bourgmestre n'a plus de portée;

Considérant que comme le font remarquer certains réclamants, certains chantiers sont déjà classés comme des installations soumises à permis d'environnement; que pour cette raison, il est prévu que des mesures distinctes peuvent être prises dans le cadre de ces permis, ou, en complément des déclarations.

Article 2 (définitions)

Considérant que dans la mesure où le texte du projet est modifié pour éviter les doubles emplois, certaines définitions ont été modifiées afin de clarifier la portée des dispositions qui ont été maintenues.

Considérant que, comme des réclamants l'on suggéré, les termes « autorité compétente » ont été remplacés par les termes « autorité gestionnaire de la voirie »; que la « zone habitée » a été définie en vue de répondre à d'autres réclamations dont la pertinence est avérée;

Aansluiting met de wet van 4 augustus 1996 betreffende het welzijn van de werknemers tijdens de uitvoering van hun werk

Overwegende dat krachtens een wet van 4 augustus 1996 betreffende het welzijn van de werknemers tijdens de uitvoering van hun werk, er een veiligheids- en volksgezondheidscoördinator dient te worden aangeduid, hetgeen volgens sommige reclamanten een overlapping zou zijn met de verplichting om een bouwplaatsverantwoordelijke aan te duiden;

Dat de verplichting opgelegd aan de bouwheer om een bouwplaatsverantwoordelijke aan te duiden aldus verdwijnt, teneinde een overlapping met de wet van 4 augustus 1996 te vermijden;

Aansluiting met het besluit van 3 juli 1992 betreffende de verplichte aanplakking voor toegelaten handelingen en werken inzake stedenbouw

Overwegende dat verschillende reclamanten melden dat de verplichte aanplakking van een bericht op de site een overlapping is met het besluit van 3 juli 1992 betreffende de verplichte aanplakking voor toegelaten handelingen en werken inzake stedenbouw;

Dat deze verplichting werd afgeschaft om deze overlapping te vermijden; dat het voorgeschreven bericht voor de toegelaten handelingen en werken inzake stedenbouw, bij toepassing van het besluit van 3 juli 1992 betreffende de verplichte aanplakking voor de toegelaten handelingen en werken inzake stedenbouw, echter gewijzigd wordt om rekening te houden met de aspecten aangaande de bouwplaatsen;

II. Bijzondere opmerkingen

Artikel 1 (toepassingsgebied)

Overwegende dat de Commissie wenst dat men een onderscheid zou maken tussen de kleine bouwplaatsen en de andere types van bouwplaatsen en dat de eerste derhalve zouden worden vrijgesteld van bepaalde verplichtingen;

Terwijl een dergelijk onderscheid nu reeds gemaakt wordt in het artikel 4, § 1, vermits werken uitgevoerd door particulieren aan hun eigen woning of omliggende terreinen niet onderworpen zijn aan de uurbeperkingen voorzien in Titel III; dat het niet nuttig is verschillende stelsels te voorzien voor kleine bouwplaatsen, hetgeen het vigerende stelsel enkel nog ingewikkelder zou maken.

Overwegende dat sommige reclamanten zich vragen stellen omtrent de gegrondheid van het 3de lid van het artikel 1, dat voorziet dat bouwplaatsen die verantwoord worden door hoogdringendheid en uiterste noodzaak, om het hoofd te bieden aan een onmiddellijk gevaar, in geval van ongeluk, vrijgesteld kunnen worden van de toepassing van Titel III; dat voornoemde lid een overlapping zou zijn met het artikel 135, § 2 van de nieuwe gemeentewet, dat de verplichting inhoudt voor de gemeenten, wat betreft de veiligheid op de openbare weg, om in te staan voor de veiligheid op deze wegen;

Dat, daar het artikel 135 van de nieuwe gemeentewet inderdaad de gemeenten toelaat in alle omstandigheden de openbare veiligheid te verzekeren, het niet langer nodig is het 3de lid van het artikel 1 van Titel III te behouden; dat het bezwaar wat betreft het inzetten van een milieudeskundige om de burgemeester bij te staan, bijgevolg geen draagwijdte meer heeft;

Overwegende dat zoals sommige reclamanten opmerken, bepaalde bouwplaatsen reeds ingedeeld zijn onder de inrichtingen die onderworpen zijn aan een milieuvergunning; dat men om die reden voorziet dat aparte maatregelen kunnen worden getroffen in het kader van deze vergunningen of als aanvulling van de verklaringen.

Artikel 2 (definities)

Overwegende dat in de mate dat de tekst van het ontwerp gewijzigd wordt om overlappingen te vermijden, sommige definities werden gewijzigd om de draagwijdte van de bepalingen die behouden werden, te verduidelijken.

Overwegende dat, zoals de reclamanten het voorgesteld hebben, de termen « bevoegde overheid » vervangen werden door de termen « overheid die de weg beheert »; dat het « bewoond gebied » gedefinieerd werd om aan andere bezwaren, die wel gegrond waren, een antwoord te bieden;

Considérant que certains réclamants demandent de définir les travaux d'utilité publique;

Alors que ce terme est univoque en sorte qu'il n'y pas lieu de le définir;

Article 3 (gestion de chantier)

Considérant que les différentes observations formulées à l'égard du rôle assumé par le gestionnaire de chantier ne sont plus pertinentes dans la mesure où une telle obligation ne s'impose plus qu'à l'égard du maître d'ouvrage; que les dispositions qui prévoient la désignation d'un gestionnaire de chantier et qui déterminent les missions et les obligations qui lui incombent, excèdent en effet l'objet de l'article 164, alinéa 2, de l'ordonnance du 29 août 1991 organique de la planification et de l'urbanisme;

Considérant qu'un réclamant demande que l'article 3, § 2, prévoit que « en permanence, sur les chantiers, aux heures d'ouverture et même en l'absence du chef de chantier, un dossier soit mis à la disposition du public. Dans ce dossier se trouve la présente réglementation, les copies du permis d'environnement et toutes les autorisations accordées aux chantiers »;

Alors que cette question est déjà réglée par la législation en vigueur relative aux permis d'urbanisme et d'environnement, lesquels imposent le dépôt du permis sur les lieux du chantier; que par ailleurs, le dossier complet des permis peut toujours être consulté auprès des autorités communales;

Considérant que certains réclamants suggèrent que des travaux, tel le battage des pieux, soient interdits dans certains périmètres du PRD;

Alors qu'il n'existe pas, a priori, d'autres techniques de construction que le battage des pieux qui seraient moins nuisibles ou moins gênantes pour les riverains; qu'il appartient aux autorités chargées de la délivrance des permis, d'examiner si dans certains cas, de telles techniques devraient être interdites ou limitées;

Considérant qu'un réclamant suggère que les chantiers qui ont pour effet de rabattre la nappe aquifère ou de pomper des eaux souterraines doivent être soumis à un régime d'autorisation auprès de l'AED;

Alors que l'article 164, alinéa 2, ne permet pas la mise en place, à défaut de base légale, d'un tel régime d'autorisation administrative; que dès lors, la réclamation ne peut être acceptée.

Considérant qu'un réclamant demande d'insérer l'obligation dans le chef du gestionnaire du chantier de s'entendre avec les sociétés de transport concernées et d'obtenir leur accord en temps utile;

Alors qu'il ne peut être fait droit à cette réclamation dans la mesure où les termes « devoir s'entendre » sont sans portée;

Article 4 (horaires de chantier)

Considérant que des réclamants estiment qu'il ne faut pas accorder de dérogation automatique en ce qui concerne les horaires aux travaux touchant les voiries régionales et les infrastructures de transports en commun, celles-ci devant faire l'objet d'une autorisation du bourgmestre; qu'en revanche, d'autres réclamants considèrent qu'il faut exclure les chemins de fer du régime de limitations horaires;

Alors que les chantiers sur des voies de chemins de fer, de métros et de trams provoquent en général moins de nuisances lorsqu'ils se déroulent la nuit ou en dehors des heures normales de travail, dans la mesure où ils gênent moins la circulation; qu'il convient dès lors de prévoir une exception générale pour ce type de travaux;

Considérant que la Commission estime que les travaux entrepris par des particuliers dans leur habitation peuvent se révéler aussi problématiques pour les riverains immédiats que les chantiers plus importants, notamment en ce qui concerne les problèmes de bruit, et qu'en conséquence, il n'y a pas lieu de les dispenser du respect des horaires prévus; qu'en revanche, d'autres réclamants suggèrent que les particuliers effectuant des travaux à leur propre habitation soient dispensés de l'obligation de respecter les horaires de travail fixés par le présent règlement;

Overwegende dat sommige reclamanten een definitie vragen van de werken van openbaar nut;

Terwijl deze term eenduidig is en er dus geen aanleiding is om deze term te definiëren;

Artikel 3 (beheer van de bouwplaats)

Overwegende dat de verschillende opmerkingen aangaande de rol van de beheerder van de bouwplaats niet langer gegrond zijn vermits deze verplichting enkel nog vereist is voor de bouwheer; dat de bepalingen die de aanduiding voorzien van een beheerder van de bouwplaats en die zijn opdrachten en verplichtingen vastleggen, het voorwerp van het artikel 164 lid 2 van de ordonnantie van 29 augustus 1991, houdende organisatie van de planning en de stedenbouw, inderdaad overschrijden;

Overwegende dat een reclamant vraagt dat het artikel 3, § 2, zou voorzien dat « op de bouwplaats, tijdens de werkuren en zelfs bij afwezigheid van de werfleider, er permanent een dossier ter beschikking van de bevolking zou blijven. Dit dossier bevat onderhavige reglementering, de afschriften van de milieuvergunning en alle vergunningen verleend aan de bouwplaatsen »;

Terwijl deze materie reeds door de vigerende wetgeving inzake stedenbouwkundige vergunning en milieuvergunning wordt geregeld, die de aanwezigheid van de vergunning op de plaats van de bouwplaats verplicht; dat het volledige dossier van de vergunningen bovendien steeds kan worden geraadpleegd bij de gemeentelijke overheden;

Overwegende dat sommige reclamanten voorstellen om bepaalde werken, zoals het heien van palen, binnen bepaalde perimeters van het GewOP, te verbieden;

Terwijl er, a priori, geen andere bouwtechnieken voorhanden zijn, die minder hinder of overlast voor de buurtbewoners zouden veroorzaken, dan het heien van palen; dat het aan de overheden die belast zijn met de aflevering van de vergunningen toebehoort om te onderzoeken indien in sommige gevallen dergelijke technieken zouden moeten worden verboden of beperkt;

Overwegende dat een reclamant voorstelt dat de bouwplaatsen die een verlaging van het grondwaterpeil veroorzaken of het pompen van grondwater impliceren, onderworpen zouden zijn aan een vergunningsstelsel bij het BUV;

Terwijl artikel 164, 2de lid, geen mogelijkheid voorziet, door gebrek aan een wettelijke basis, voor een dergelijk stelsel van administratieve vergunning; het bezwaar kan bijgevolg niet worden ingewilligd.

Overwegende dat een reclamant de invoering vraagt van de verplichting voor de beheerder van de bouwplaats om met de betrokken vervoermaatschappijen te overleggen en te gelegener tijd hun akkoord te bekomen;

Terwijl dit bezwaar niet kan worden ingewilligd omdat de termen « moeten overleggen » zonder draagwijdte zijn;

Artikel 4 (uurrooster van de bouwplaats)

Overwegende dat reclamanten oordelen dat er geen automatische afwijking toegestaan dient te worden wat betreft het uurrooster van de werken aangaande de gewestwegen en de infrastructuur van het openbaar vervoer, dit dient het voorwerp te zijn van een toelating van de burgemeester; dat andere reclamanten daarentegen menen dat de spoorwegen niet dienen te vallen onder het stelsel van de tijdslimieten;

Terwijl werken uitgevoerd aan spoorweg-, metro- en tramlijnen in het algemeen minder hinder veroorzaken wanneer ze 's nachts of buiten de normale werkuren uitgevoerd worden, dit omdat het verkeer er minder last van ondervindt, is het bijgevolg aangewezen voor dit type werken een algemene uitzondering in te bouwen;

Overwegende dat de Commissie meent dat werken uitgevoerd door particulieren aan hun woning evenveel problemen kunnen teweegbrengen voor hun onmiddellijke buren dan belangrijke bouwplaatsen, met name op het vlak van de geluidshinder en dat er bijgevolg geen reden is om deze vrij te stellen van de naleving van het voorziene uurrooster; dat andere reclamanten daarentegen achten dat particulieren die werken uitvoeren aan hun eigen woning dienen vrijgesteld te worden van de verplichting om het door dit reglement vastgelegde uurrooster na te leven;

Alors que l'interdiction pure et simple d'effectuer des travaux après 19 h et le week-end paraît disproportionnée lorsqu'elle s'applique aux particuliers; que ces derniers, s'ils exercent une activité professionnelle, ne disposent d'aucun autre moment pour effectuer des travaux dans leur habitation; que, toutefois il convient de prévoir que les travaux réalisés par les particuliers ne sont pas soumis aux horaires prévus à l'article 4, dans la seule mesure où les nuisances qu'ils génèrent n'excèdent pas les inconvénients normaux du voisinage;

Considérant que certains réclamants font observer que la définition d'une fourchette horaire relative au début et à la fin du chantier fait l'impasse sur les nuisances liées à la mise en place des chantiers;

Alors que les horaires de travail comprennent le temps de mise en place du chantier;

Considérant que certains réclamants ont indiqué que le délai de trois jours était trop court pour traiter, au niveau des communes, les demandes de dérogation en ce qui concerne les horaires de chantiers;

Que cette observation est pertinente en sorte que le délai a été porté à cinq jours ouvrables;

Considérant que certains réclamants demandent que les dérogations soient accordées non pas par le bourgmestre mais par le ministre lorsqu'il s'agit de travaux exécutés pour le compte de la Région ou de l'Etat fédéral;

Alors que cette réclamation ne peut être rencontrée dans la mesure où le bourgmestre est mieux placé pour apprécier l'opportunité d'une dérogation au regard des intérêts des riverains du chantier;

Article 5 (protection de la voie publique)

Considérant qu'un réclamant demande que l'état des lieux de la voie publique puisse être dressé aux frais de l'entrepreneur;

Alors que d'une part, la prise en charge des frais consécutifs à la réalisation de l'état des lieux ne peut être réglée par le Règlement régional d'urbanisme et que, d'autre part, le maître d'ouvrage est responsable du chantier et de la remise en état des lieux après celui-ci; que c'est donc à ce dernier qu'il revient de spécifier les modalités de la remise en état des lieux au sein du cahier spécial des charges;

Considérant que des réclamants font remarquer qu'il faudrait définir à qui incombent les frais liés à l'établissement de l'état des lieux;

Alors que, comme il a été rappelé ci-dessus, le Règlement régional d'urbanisme ne peut régler les rapports juridiques entre le maître d'ouvrage et l'entrepreneur;

Considérant que d'autres réclamants souhaitent que l'on précise quels sont les chantiers qui requièrent un état des lieux;

Alors que cette observation n'est pas pertinente dans la mesure où le maître d'ouvrage peut toujours renoncer à l'établissement d'un état des lieux si l'état initial est jugé bon;

Considérant que la Commission suggère qu'une garantie bancaire, destinée à assurer la remise en état du domaine public après chantier, soit versée par le maître de l'ouvrage;

Alors que la constitution d'un cautionnement est déjà prévue dans l'ordonnance du 8 mars 1998 relative à la coordination des chantiers en voie publique; que dans le cas des chantiers situés en voie publique mais non soumis à l'ordonnance du 8 mars 1998 et des chantiers situés hors voie publique mais qui ont néanmoins une incidence sur celle-ci, la constitution d'une garantie, destinée à couvrir l'obligation de remise en état des lieux, est inopportune, dans la mesure où elle risque de mettre en difficulté les petits entrepreneurs; que les différentes obligations prévues dans le règlement lesquelles sont sanctionnées pénalement, constituent une protection suffisante de l'espace public sans qu'il soit nécessaire d'y ajouter une garantie financière;

Considérant que certains réclamants indiquent qu'il serait préférable de fixer un périmètre de protection autour des arbres d'une distance de deux mètres sur deux mètres;

Alors que la désignation d'un périmètre de protection spécifique ne paraît pas indispensable dans la mesure où les racines des arbres doivent être protégées au moyen de matériaux adéquats; que cette disposition empêche le creusement de tranchées dans le périmètre des racines des arbres devant être protégées; que de plus, l'article 5 prévoit expressément que certaines activités ne peuvent pas avoir lieu à proximité des arbres;

Terwijl het volstrekte verbod om werken uit te voeren na 19 u. en tijdens het weekeinde onredelijk lijkt wanneer het betrekking heeft op particulieren; terwijl deze laatsten, indien ze een beroepsactiviteit uitoefenen, geen andere mogelijkheid hebben om aan hun woning te werken; terwijl er evenwel dient voorzien te worden dat werken uitgevoerd door particulieren niet onderworpen zijn aan het uurrooster vastgelegd in artikel 4, enekel inzoverre de hinder die ze veroorzaken niet groter is dan normale buurthinder;

Overwegende dat sommige reclamanten opmerken dat de vastlegging van een uurrooster aangaande het begin en het einde van de werken geen rekening houdt met de hinder verbonden aan de installatie van de bouwplaatsen;

Terwijl de werkuren de installatie van de bouwplaatsen omvatten;

Overwegende dat sommige reclamanten erop gewezen hebben dat de termijn van drie dagen ontoereikend is om, op gemeentelijk vlak, de aanvragen tot afwijkingen op het uurrooster van de bouwplaatsen te behandelen;

Dat deze opmerking pertinent is zodat de termijn op vijf werkdagen gebracht wordt;

Overwegende dat sommige reclamanten vragen dat de afwijkingen niet zouden toegestaan worden door de burgemeester maar door de minister wanneer het gaat om werken uitgevoerd voor rekening van het Gewest of de Federale Staat;

Terwijl geen gevolg kan gegeven worden aan dit bezwaar omdat de burgemeester beter geplaatst is om te oordelen of een afwijking gevolgen heeft voor de belangen van de buurtbewoners;

Artikel 5 (bescherming van de openbare weg)

Overwegende dat een reclamant vraagt dat de plaatsbeschrijving van de openbare weg zou kunnen opgemaakt worden op kosten van de aannemer;

Terwijl enerzijds, tenlasteneming van de kosten voortvloeiend uit de opstelling van de plaatsbeschrijving niet kan geregeld worden door de gewestelijke stedenbouwkundige Verordening en, anderzijds, de bouwheer verantwoordelijk is voor de bouwplaats en het terug in zijn oorspronkelijke staat herstellen van de betrokken plaats achteraf; dat het bijgevolg de taak is van laatstgenoemde om de modaliteiten voor het terug in zijn oorspronkelijke staat herstellen van deze plaats nader te omschrijven in het bijzonder bestek;

Overwegende dat reclamanten opmerken dat er zou dienen vastgelegd te worden wie de kosten voor het opstellen van de plaatsbeschrijving dient te dragen;

Terwijl de Gewestelijke stedenbouwkundige verordening, zoals hoger vermeld, de juridische verhoudingen tussen de bouwheer en de aannemer niet kan vastleggen;

Overwegende dat andere reclamanten willen dat er vermeld wordt voor welke bouwplaatsen er een plaatsbeschrijving dient opgesteld te worden;

Terwijl deze waarneming niet pertinent is in de mate dat de bouwheer ten allen tijde kan weigeren een plaatsbeschrijving op te maken wanneer de oorspronkelijke staat geacht wordt de goede te zijn;

Overwegende dat de Commissie voorstelt dat de bouwheer een bankwaarborg zou stellen om het terug in zijn oorspronkelijke staat te herstellen van het openbaar domein na de werken te waarborgen;

Terwijl de stelling van een borgtocht reeds opgenomen werd in de ordonnantie van 8 maart 1998 betreffende de coördinatie van werken op de openbare weg; dat in het geval van werken op de openbare weg die niet vallen onder de ordonnantie van 8 maart 1998 en van werken buiten de openbare weg die toch gevolgen hebben voor deze laatste, de stelling van een borgtocht bestemd om de verplichting van het terug in hun oorspronkelijke staat herstellen van de plaatsen te dekken, niet wenselijk is omdat dit de kleine aannemers in moeilijkheden kan brengen; dat de verschillende verplichtingen opgenomen in de verordening die strafrechtelijk bestraft worden een voldoende bescherming bieden voor de openbare ruimte zonder dat hieraan een bankwaarborg dient toegevoegd te worden;

Overwegende dat sommige reclamanten erop wijzen dat het beter zou zijn een beschermde zone met een afstand van twee meter op twee meter vast te leggen rond de bomen;

Terwijl een specifieke beschermde zone niet onontbeerlijk lijkt gelet op het feit dat de wortels van de bomen met passend materiaal beschermd dienen te worden; dat deze bepaling het graven van sleuven in de perimeter van de te beschermen wortels van de bomen uitsluit; dat er in artikel 5 bovendien uitdrukkelijk bepaald wordt dat bepaalde werkzaamheden verboden zijn in de nabijheid van bomen;

Considérant que comme le demandent plusieurs réclamants, le libellé de l'article 5, § 4, a été amélioré en vue de mieux protéger la végétation, le mobilier urbain, l'éclairage public et les éléments de signalisation;

Considérant que la Commission considère qu'une distinction entre les chantiers de minime importance et les autres chantiers est souhaitable;

Alors que le critère de la minime importance du chantier est imprécis et inapproprié à l'objet du règlement;

Que les nuisances plus ou moins importantes d'un chantier peuvent provenir aussi bien de sa durée, de l'emprise sur la voie publique, de la nature particulière des travaux, de la manière dont ils sont organisés, etc.

Que, plutôt qu'une exemption générale portant sur un type de travaux déterminé, il est préférable d'envisager chaque obligation prévue dans le règlement et d'éventuellement exempter certains chantiers en fonction d'un critère adapté à la nature de l'obligation;

Qu'il appartient aux communes ou aux autres gestionnaires de la voie publique concernés par une emprise de subordonner éventuellement leur consentement au paiement d'une redevance à titre de contrepartie;

Article 7 nouveau (clôture)

Considérant qu'un réclamant relève qu'il faut prévoir des dérogations pour les chantiers de pose qui se distinguent des autres chantiers par leur longueur;

Alors que dans la mesure où les chantiers en voie publique, en ce compris les chantiers de pose, doivent être entourés d'une clôture, il n'est pas adéquat d'autoriser le dépôt des matériaux en dehors de l'espace délimité par celle-ci;

Article 9 nouveau (couloir de contournement)

Considérant que la Commission propose le texte suivant :

« Lorsqu'un chantier d'une durée supérieure à 48 heures réduit la largeur du cheminement libre de tout obstacle à moins de 2 m, un couloir de contournement doit être établi avant l'ouverture du chantier. »;

Alors que ce texte ne peut être retenu car il omet de préciser qu'il ne s'agit que de cheminement piéton et qu'il est contradictoire de prévoir l'obligation d'un couloir de contournement dès que la largeur du cheminement piéton est réduite à moins de 2 mètres alors que la largeur du couloir de contournement peut elle-même être de 1,5 mètre;

Considérant, en ce qui concerne les chantiers en voie publique, que la Commission propose le texte suivant :

« Lorsqu'un chantier en voie publique réduit la largeur du cheminement libre de tout obstacle à moins de 2 m, un couloir de contournement doit être établi avant l'ouverture du chantier (caractéristiques : cf. article 56). Lorsque cela s'avère impossible, il doit au moins être prévu un cheminement libre alternatif. Ce cheminement etc. »

Alors que cette formulation ne peut être retenue pour les motifs exposés ci-avant;

Considérant que certains réclamants s'interrogent sur la protection des malvoyants lorsque la circulation piétonnière doit être déviée;

Alors qu'en vue de protéger les malvoyants, des mesures spécifiques sont édictées pour les couloirs de contournement des chantiers (protection contre la circulation automobile par des barrières, revêtement stable et antidérapant, plan incliné,...);

Overwegende dat, zoals gevraagd door verschillende reclamanten de tekst van artikel 5 § 4 verbeterd werd teneinde de vegetatie, het stadsmeubilair, de openbare verlichting en de signalisatie te verbeteren;

Overwegende dat de Commissie meent dat een onderscheid tussen de bouwplaatsen van geringe omvang en de andere bouwplaatsen wenselijk is;

Terwijl het criterium van de geringe omvang van de bouwplaats onnauwkeurig en ongeschikt is voor het doel van de verordening;

Dat de min of meer grote hinder van een bouwplaats veroorzaakt kan zijn door zowel de duur, de inname van de openbare weg, de bijzondere aard van de werken, de manier waarop ze gebeuren, enz.

Dat in plaats van een algemene vrijstelling voor één welbepaald soort werken, het wenselijk is elke verplichting waarin voorzien is in de verordening te behandelen en eventueel bepaalde bouwplaatsen vrij te stellen in functie van een criterium dat is aangepast aan de aard van de verplichting;

Dat het de taak is van de gemeenten of andere beheerders van de openbare weg die wordt ingenomen om hun goedkeuring eventueel te laten afhangen van de betaling van een bijdrage als tegensprestatie;

Artikel 7 nieuw (omheining)

Overwegende dat een reclamant opmerkt dat er afwijkingen voorzien dienen te worden voor bouwplaatsen die zich door hun lengte onderscheiden van andere;

Terwijl inzoverre de werken op de openbare weg, met inbegrip van de eerder vermelde bouwplaatsen, afgebakend dienen te worden door een omheining, niet passend is om toe te staan dat er materialen zouden opgeslagen worden buiten de door deze omheining afgebakende ruimte;

Artikel 9 nieuw (omgeleide doorgang)

Overwegende dat de Commissie de volgende tekst voorstelt :

« In het geval dat een bouwplaats met een voorziene duur van meer dan 48 uur de breedte van de vrije doorgang vrij van enige hindernis tot minder dan 2 m vermindert, moet er een omgeleide doorgang worden aangelegd voor de aanvang der werken. »;

Terwijl deze tekst niet in aanmerking komt omdat hij niet verduidelijkt dat het slechts gaat om een doorgang voor voetgangers en dat het tegenstrijdig is om te voorzien in de verplichting tot een omgeleide doorgang wanneer de breedte tot minder dan 2 meter is teruggebracht terwijl de breedte van de omgeleide doorgang zelf 1,5 meter kan zijn;

Overwegende dat aangaande de bouwplaatsen op de openbare weg, de Commissie de volgende tekst voorstelt :

« In het geval een bouwplaats op de openbare weg de vrije doorgang vrij van iedere hindernis, vermindert tot 2 m, moet er een omgeleide doorgang worden aangelgd voor de opening van de bouwplaats (kenmerken : cf. artikel 56). Indien dit onmogelijk blijkt dan moet er minstens een alternatieve vrije doorgang worden voorzien. Deze doorgang enz. »

Terwijl deze formulering niet in aanmerking komt om voornoemde redenen;

Overwegende dat sommige reclamanten zich vragen stellen bij de bescherming van de slechtzienden wanneer het voetgangersverkeer omgeleid dient te worden;

Terwijl er, met het oog op de bescherming van de slechtzienden, specifieke maatregelen uitgevaardigd werden voor de omgeleide doorgangen van bouwplaatsen (bescherming tegen het autoverkeer door schuttingen, stabiele en antislip vloerbedekkingen, hellend vlak, Y);

Article 10 nouveau
(interdiction de dépôt sur la voie publique)

Considérant que certains réclamants demandent de pouvoir stocker des matériaux sur la voie publique, en dehors de l'enceinte du chantier;

Alors que cette demande ne peut être acceptée dans la mesure où pour des raisons de sécurité, aucun dépôt de matériaux ne peut avoir lieu sur la voie publique, sauf au moment de leur livraison;

Anciens articles 14 à 50

Considérant que des réclamants ont fait des observations sur le traitement des déchets et les installations électriques.

Alors que ces réclamations ne sont plus pertinentes dans la mesure où, les dispositions du projet ayant trait à ces questions ont été retirées;

Ancien chapitre III sur les chantiers hors voie publique
(anciens articles 52 à 54)

Considérant que certains réclamants ont souhaité l'adjonction d'un article définissant les objectifs poursuivis par le Titre III relatif aux chantiers hors voie publique;

Alors que les objectifs généraux sont définis à l'article 3 du Titre III;

Ancien chapitre IV sur les chantiers en voie publique
(anciens articles 55 à 58)

Considérant qu'un observateur demande d'ajouter au chapitre ayant trait aux chantiers en voie publique un alinéa qui stipule que « toute demande de permis de chantier en voie publique doit être soumise à l'organe officiel (agréé) chargé de la programmation des chantiers en voie publique. Avant son accord, cet organisme devra vérifier quand a eu lieu le précédent chantier à cet endroit et si d'autres projets sont en prévision à brève ou à moyenne échéance »;

Alors que cette question fait l'objet de l'ordonnance du 5 mars 1998 relative à la coordination et l'organisation des chantiers en voie publique en Région de Bruxelles-Capitale; qu'il n'est dès lors pas utile d'étendre le régime d'autorisation aux chantiers en voie publique qui ne sont pas visés par cette réglementation;

Considérant qu'un réclamant demande que les prescriptions relatives aux chantiers en voie publique soient retirées du RRU;

Alors que le Gouvernement estime au contraire que des dispositions générales sur la gestion de chantiers, notamment celles qui portent sur l'état des lieux contradictoire et sur les limitations horaires de chantiers, doivent s'appliquer aux chantiers en voie publique, à condition que ceux-ci ne soient pas déjà couverts par l'ordonnance du 5 mars 1998 et son arrêté d'exécution;

Chapitre III : dispositions modificatives et transitoires

Considérant qu'un réclamant critique à l'article 15 (nouveau) l'utilisation des termes « chantiers de travaux existants » dans la mesure où cette formulation fait fi des préparatifs et notamment des autorisations d'occupation de voiries et des contacts pris avec les sociétés concessionnaires;

Alors que cette réclamation ne peut être prise en compte dans la mesure où le Titre III s'applique à tous les chantiers dont les travaux n'ont pas encore commencé;

Artikel 10 nieuw
(opslagverbod op de openbare weg)

Overwegende dat sommige reclamanten vragen om materialen te mogen opslaan op de openbare weg, buiten het terrein van de bouwplaats;

Terwijl deze vraag niet ingewilligd kan worden omdat er, om veiligheidsredenen, geen materiaal op de openbare weg mag opgeslagen worden, behalve bij de levering van materiaal;

Vroegere artikelen 14 tot 50

Overwegende dat reclamanten opmerkingen gemaakt hebben over de behandeling van afval en elektrische installaties;

Terwijl deze opmerkingen niet langer pertinent zijn omdat de bepalingen van het ontwerp aangaande deze materie ingetrokken werden;

Vroegere hoofdstuk III inzake de werken buiten de openbare weg
(vroegere artikelen 52 tot 54)

Overwegende dat sommige reclamanten wensten dat er een artikel bijgevoegd werd tot vaststelling van de doelstellingen nagestreefd door Titel III betreffende werken buiten de openbare weg;

Terwijl de algemene doelstellingen vastgelegd zijn in artikel 3 van Titel III;

Vroegere hoofdstukken over de werken buiten de openbare weg
(vroegere artikelen 55 tot 58)

Overwegende dat een waarnemer vraagt om aan het hoofdstuk betreffende werken buiten de openbare weg een lid toe te voegen dat bepaalt dat « elke vergunningsaanvraag voor werken op de openbare weg voorgelegd dient te worden aan de (erkende) overheidsinstantie belast met de planning aangaande werken op de openbare weg. Vooraleer de vergunning toe te kennen, zal deze instantie moeten nagaan wanneer de laatste werken op de betrokken plaats uitgevoerd werden en of er op korte of middellange termijn andere projecten gepland zijn »;

Terwijl deze kwestie het voorwerp is van de ordonnantie van 5 maart 1998 betreffende de coördinatie en de organisatie van de werken op de openbare weg in het Brussels Hoofdstedelijk Gewest; dat het bijgevolg niet nuttig is om de vergunningsprocedure uit te breiden tot de werken op de openbare weg waarop deze reglementering geen betrekking heeft;

Overwegende dat een reclamant vraagt dat de voorschriften betreffende de werken op de openbare weg uit de GSV zouden gehaald worden;

Terwijl de Regering daarentegen oordeelt dat de algemene bepalingen over het beheer van werken, met name deze met betrekking tot de contradictoire plaatsbeschrijving en de tijdslimieten voor werken, van toepassing moeten zijn op de werken op de openbare weg op voorwaarde dat die niet reeds vallen onder de ordonnantie van 5 maart 1998 en haar uitvoeringsbesluit;

Hoofdstuk III : wijzigingen en overgangsbepalingen

Overwegende dat een reclamant het gebruik van de termen « bouwplaatsen die al operationeel zijn » in artikel 15 (nieuw) bekritiseert omdat deze formulering geen rekening houdt met de voorbereidingen en met name met de vergunningen om werken uit te voeren op de wegen en met de contacten gelegd met de concessiehoudende maatschappijen;

Terwijl deze klacht niet in aanmerking kan genomen worden omdat Titel III van toepassing is op alle bouwplaatsen wier werken nog niet aangevat werden;

II. 4. Quant au Titre IV, relatif à l'accessibilité des bâtiments par les personnes à mobilité réduite

Considérant que la Commission suggère que le Titre IV devrait prévoir que tout nouvel immeuble à logements multiples comporte un appartement répondant aux normes du Titre IV, dans la proportion d'un pour vingt logements;

Alors que, s'il s'agit de l'aménagement intérieur d'un logement, celui-ci doit répondre exactement aux attentes de la personne à mobilité réduite;

Que ces attentes sont variables en fonction des personnes et des types de handicap;

Que, pour ces raisons, il est préférable que la personne à mobilité réduite procède elle-même à l'aménagement des parties privatives de l'immeuble, celui-ci pouvant être réalisé à tout moment;

Que l'essentiel est que l'accès au bâtiment et aux parties communes soit garanti;

Considérant que selon la Commission, le chapitre V relatif aux équipements devrait viser les caractéristiques des fenêtres, les hauteurs de poignée de fenêtres, les radiateurs...;

Alors que le titre IV n'a pas pour objet d'atteindre un tel degré de précision;

Qu'il vise principalement à assurer l'accessibilité des bâtiments par les personnes à mobilité réduite;

Que cette accessibilité est assurée à suffisance par les dispositions du titre IV;

Considérant que la Commission regrette que le texte concerne principalement les handicapés moteur, et non ceux de la vue ou de l'ouïe;

Alors que les handicapés moteurs sont les personnes les plus susceptibles de se heurter à des difficultés d'accessibilité;

Qu'il est certes possible d'améliorer, dans le cas de personnes atteintes de troubles de la vue ou de l'ouïe, la facilité et la sécurité des déplacements;

Que ce type de mesures ne forment cependant pas l'objet principal du titre IV;

Champ d'application

Considérant que, selon la Commission, le Titre IV règle de façon trop sommaire la question de l'application du Titre IV en cas de transformation d'une construction existante, surtout lorsque celle-ci a fait l'objet d'une mesure de classement, ou d'insertion de travaux dans le cadre d'un réseau beaucoup plus vaste et encore inadapté (tel celui du métro);

Alors que si les travaux ne modifient pas la construction existante, le Titre IV ne s'y applique pas;

Que, dans le cas d'un bâtiment classé, les travaux de transformation qui modifient le bâtiment seront soumis à la fois au Titre IV et à la réglementation applicable à la protection du patrimoine;

Qu'en l'état actuel, l'ordonnance du 4 mars 1993 relative à la conservation du patrimoine immobilier n'interdit pas absolument tous travaux aux immeubles classés;

Que le fait que la Commission Royale des Monuments et Sites se prononce sur les travaux envisagés n'empêche pas a priori la conformité des travaux au Titre IV;

Qu'en ce qui concerne la question de l'adaptation du réseau de métro, le Titre IV consacre une solution transitoire;

Qu'à ce jour, la mise en conformité de toutes les stations de métro de la Région de Bruxelles-Capitale ne peut être envisagée dans un avenir proche en raison de l'ampleur des travaux que cela nécessiterait et en raison de leur coût (création d'escalators adaptés dans les deux sens ou d'ascenseurs, adaptation des quais, des voitures,...);

II. 4. Titel IV betreffende de toegankelijkheid van gebouwen voor personen met beperkte mobiliteit

Overwegende dat de Commissie voorstelt om in titel IV te voorzien dat in ieder nieuw gebouw met meerdere woningen per 20 woningen, één appartement is voorzien dat beantwoordt aan de normen van titel IV;

Terwijl de binnenhuisinrichting van een woning precies moet beantwoorden aan alle verwachtingen van de persoon met beperkte mobiliteit;

Dat deze verwachtingen verschillen van persoon tot persoon en van handicap tot handicap;

Dat het, om deze redenen, wenselijk is dat de persoon met beperkte mobiliteit zelf zorgt voor de inrichting van de privé-gedeelten van het gebouw omdat deze op ieder tijdstip kan gebeuren;

Dat het van groot belang is dat de toegang tot het gebouw en tot de gemeenschappelijke gedeelten verzekerd is;

Overwegende dat, volgens de Commissie, hoofdstuk V betreffende de uitrustingen melding zou moeten maken van de kenmerken van de ramen, de hoogte van de vensterhendels, van de radiatoren,...;

Terwijl titel IV niet in een dergelijke precisiegraad wil treden;

Dat hij in hoofdzaak de toegankelijkheid van gebouwen voor personen met beperkte mobiliteit wil verzekeren;

Dat deze toegankelijkheid afdoende gewaarborgd wordt door de bepalingen van titel IV;

Overwegende dat de Commissie betreurt dat de tekst voornamelijk betrekking heeft op de motorisch gehandicapten en niet slechtzienden of slechthorenden;

Terwijl vooral de motorisch gehandicapten problemen kunnen ondervinden om zich toegang te verschaffen;

Dat de verplaatsingen van de slechtzienden of slechthorenden zeker kunnen worden vergemakkelijkt en veiliger gemaakt;

Dat dit soort maatregelen evenwel niet het hoofddoel van titel IV vormen;

Toepassingsgebied

Overwegende dat, volgens de Commissie, titel IV de kwestie van de toepassing van titel IV in geval van verbouwing van een bestaand gebouw op een te bondige wijze regelt, vooral als dit het voorwerp heeft uitgemaakt van een beschermingsmaatregel of in geval van werkzaamheden in het kader van een veel ruimer en nog onaangepast net (zoals dat van de metro);

Terwijl titel IV niet van toepassing is als de werken het bestaand gebouw niet wijzigen;

Dat, in het geval van een beschermd gebouw, de verbouwingswerken die het gebouw wijzigen zich moeten richten naar zowel titel IV als naar de reglementering die van toepassing is op het behoud van het erfgoed;

Dat de ordonnantie van 4 maart 1993 inzake het behoud van het onroerend erfgoed thans zeker niet alle werken aan beschermde gebouwen verbiedt;

Dat het feit dat de Koninklijke Commissie voor Monumenten en Landschappen zich uitspreekt over de geplande werken, a priori niet verhindert dat de werken conform titel IV zijn;

Dat titel IV een voorlopige oplossing biedt voor de aanpassing van het metronet;

Dat het eenvormig maken van alle metrostations in het Brussels Hoofdstedelijk Gewest thans niet op korte termijn kan worden beoogd omwille van de omvang van de werken die dit met zich zou brengen en omwille van de kostprijs ervan (installatie van aangepaste roltrappen in beide richtingen of liften, aanpassing van de perrons, van de voertuigen,...);

Que, cependant, cet élément ne doit pas avoir pour conséquence le retrait des stations de métro du champ d'application du Titre IV;

Que les stations de métro existantes pourront être adaptées si elles font l'objet de travaux de transformation;

Que, lors de la construction de nouvelles stations, la conformité avec le Titre IV devra être respectée;

Que les stations adaptées pourront être signalées et répertoriées;

Qu'ainsi, petit à petit, l'ensemble du réseau de métro sera, à terme, accessible aux personnes à mobilité réduite;

Que, dans le cas de la transformation d'un seul étage d'une construction accessible au public, il est vrai que la non-accessibilité de cet étage depuis le rez-de-chaussée, alors que l'étage en lui-même devra être conforme au Titre IV, conduit à un paradoxe;

Que ce paradoxe ne peut toutefois pas conduire à exiger systématiquement la mise en conformité de l'intégrité du bâtiment public à l'occasion de travaux de transformation qui seraient réalisés à un seul étage;

Que la mise en conformité ne pourra pas toujours être réalisée à nouveau, pour des raisons liées au coût et à l'ampleur des travaux;

Que cet élément ne peut cependant pas non plus justifier le retrait pur et simple des travaux de transformation du champ d'application du Titre IV;

Qu'ici également, il est plus réaliste de prévoir une mise en conformité progressive des immeubles existants;

Considérant que la Commission se demande si la question de l'accès des personnes handicapées aux abords des constructions ne devrait pas être traitée;

Alors que l'accès au bâtiment proprement dit est abordé par le chapitre II du Titre IV;

Que l'accès aux abords du bâtiment concerne en réalité la mise en conformité de l'espace public aux déplacements des personnes à mobilité réduite;

Que cette matière ne concerne pas les auteurs de projets, constructeurs ou maîtres d'ouvrages qui participent à la réalisation d'un bâtiment visé par le Titre IV;

Que cet aspect s'intègre plus logiquement dans le Titre VII du règlement relatif à la voirie, ses accès et ses abords;

Considérant que, selon la Commission, le Titre IV devrait trouver à s'appliquer à tous les types de bâtiments accessibles aux travailleurs;

Alors qu'un grand nombre de bâtiments sont accessibles aux travailleurs, du petit commerce de détail à l'entreprise artisanale, ou aux sièges de PME ou d'entreprises plus grands;

Qu'exiger que tous ces bâtiments soient accessibles aux travailleurs à mobilité réduite constitue une contrainte excessive;

Qu'un certain nombre d'emplois resteront malgré tout inaccessibles aux personnes à mobilité réduite, en raison d'obstacles fonctionnels insurmontables, et que, dans ce contexte, la systématisation de l'accessibilité ne se justifie pas;

Que le développement de l'accessibilité des personnes à mobilité réduite au monde du travail doit certes être poursuivi;

Qu'il est cependant préférable de servir cet objectif par des mesures d'encouragement à l'embauche de travailleurs à mobilité réduite plutôt que par des mesures de contrainte systématique;

Considérant que, selon la Commission, d'autres « bâtiments accessibles au public » devraient aussi figurer parmi ceux visés par le règlement, à savoir les polycliniques et maisons médicales, les bureaux de vote, les distributeurs de billets, les arrêts en surface de transports en commun,...;

Dat dit gegeven er evenwel niet mag toe leiden dat de metrostations buiten het toepassingsgebied van titel IV zouden vallen.

Dat de bestaande metrostations aangepast kunnen worden als er verbouwingswerken worden uitgevoerd;

Dat de bouw van nieuwe stations in overeenstemming met titel IV moet zijn;

Dat de aangepaste stations aangeduid en in een lijst opgenomen kunnen worden;

Dat aldus het hele metronet op termijn geleidelijkaan toegankelijk zal worden voor personen met beperkte mobiliteit;

Dat, bij de verbouwing van een enkele verdieping van een gebouw dat toegankelijk is voor het publiek, het paradoxaal is dat deze verdieping vanaf het gelijkvloers niet toegankelijk is, terwijl deze verdieping zelf in overeenstemming moet zijn met titel IV;

Dat deze paradox er evenwel niet mag toe leiden systematisch de eenvormigmaking van het volledig openbaar gebouw te eisen wanneer verbouwingswerken uitgevoerd zouden worden op één enkele verdieping;

Dat de eenvormigmaking niet altijd mogelijk zal zijn omwille van de kostprijs en de omvang van de werken;

Dat dit gegeven evenwel evenmin de loutere onttrekking van de verbouwingswerken aan het toepassingsgebied van titel IV kan verantwoorden;

Dat het hier eveneens realistischer is te voorzien in een geleidelijke eenvormigmaking met de bestaande gebouwen;

Overwegende dat de Commissie zich afvraagt of de kwestie aangaande de toegang tot de naaste omgeving van de bouwwerken voor gehandicapten niet aan bod zou moeten komen;

Terwijl de toegang tot het gebouw zelf behandeld wordt in hoofdstuk II van titel IV;

Dat de toegang tot de omgeving van het gebouw in werkelijkheid betrekking heeft op de eenvormigmaking van de openbare ruimte met de verplaatsingen van de personen met beperkte mobiliteit;

Dat deze aangelegenheid niet geldt voor de ontwerpers, constructeurs of bouwheren die meewerken aan de bouw van een in titel IV bedoeld gebouw;

Dat dit aspect logischerwijze meer thuishoort in titel VII van de verordening betreffende de wegen, de toegang ernaar en de omgeving ervan;

Overwegende dat de Commissie van oordeel is dat titel IV van toepassing zou moeten zijn op alle soorten gebouwen die toegankelijk zijn voor werknemers;

Terwijl een groot aantal gebouwen toegankelijk is voor de werknemers, van kleinhandelaar tot ambachtelijk bedrijf, of voor de zetels van KMO's of grotere ondernemingen;

Dat de eis dat alle gebouwen toegankelijk zouden zijn voor personen met beperkte mobiliteit, een te grote beperking vormt;

Dat een bepaald aantal banen ondanks alles ontoegankelijk zullen blijven voor personen met beperkte mobiliteit wegens de onoverkomelijke functionele belemmeringen en dat, in deze context, het systematisch toegankelijk maken niet verantwoord is;

Dat blijvende inspanningen moeten worden geleverd om personen met beperkte mobiliteit nog meer tot de arbeidsmarkt toe te laten;

Dat het evenwel wenselijk is deze doelstelling te bereiken via maateregelen ter bevordering van de tewerkstelling van werknemers met beperkte mobiliteit in plaats van systematisch dwangmaatregelen;

Overwegende dat, volgens de Commissie, ook andere « voor het publiek toegankelijke gebouwen » onder de verordening moeten vallen, namelijk de polyklinieken en medische huizen, stembureaus, biljettenverdelers, bovengrondse haltes van het openbaar vervoer,..;

Alors que les polycliniques et maisons médicales sont visées au 6°, de l'article 1er, § 3;

Que les bureaux de vote sont généralement installés dans des écoles, visées au 12°, de l'article 1, § 3;

Que les distributeurs de billets sont également visés, notamment à l'article 15;

Qu'en ce qui concerne les arrêts en surface des transports en commun, leur accessibilité par les personnes à mobilité réduite suppose qu'une rampe d'accès (plan incliné) soit créé dans l'espace public et que le véhicule de transport en commun s'immobilise exactement à l'endroit voulu;

Que les véhicules eux-mêmes devraient être adaptés;

Que le placement d'une chaise roulante dans un bus, non fixée au sol, pose des questions de sécurité en cas de freinage brusque ou de choc;

Qu'au regard des aléas de la circulation en surface, ce système paraît presque impossible à organiser et les investissements nécessaires disproportionnés par rapport au bénéfice réellement retiré par les utilisateurs potentiels;

Qu'en outre, la rampe d'accès, qui constituera un obstacle sur la voie piétonne et qui débouchera sur la route, risque de constituer un danger pour les passants;

Rampe d'accès

Considérant qu'une pente maximale de 12% sur un tenant de 0,5 mètre est jugée impraticable;

Alors que, sur une distance de 50 cm, un dénivelé de 6 cm est aisément franchissable compte tenu de la possibilité d'un élan;

Porte d'entrée

Considérant que selon la Commission, une largeur de feuille de porte de 0,83 mètre ne garantit pas une largeur de passage effective de cette dimension;

Alors que le texte du Titre IV garantit un passage libre de 0,93 mètre, indépendamment de la largeur de la feuille de porte ou d'autres facteurs (amplitude de l'ouverture, épaisseur de la porte,...);

Considérant que la Commission estime qu'un nouveau paragraphe devrait prévoir l'implantation de sonnettes et parlophones à une hauteur analogue à celle prévue pour les boutons d'ascenseurs;

Alors que les sonnettes et parlophones doivent rester utilisables par la généralité du public;

Considérant que d'autres aménagements sont suggérés, tels que des poignées de porte permettant une bonne préhension et une barre horizontale pour les refermer, des tapis permettant un bon roulement des fauteuils roulants, la réaction des portes commandées par contact au sol à un poids de 20 kg (chien d'aveugle), un espace libre de 60 cm, à côté de la porte, côté poignée;

Alors que ces aménagements sont de l'ordre du détail et ne participent pas de manière essentielle à l'accessibilité du bâtiment aux personnes à mobilité réduite;

Que les exigences minimales d'accessibilité au public, en ce compris les personnes à mobilité réduite, ne se confondent pas avec tous les aménagements spécialisés qui sont susceptibles d'améliorer le confort des déplacements à l'intérieur du bâtiment;

Parkings

Considérant que la Commission souhaite qu'une longueur minimale de l'emplacement de parking soit prévue, dès lors que certains usagers - personnes transportées - descendent du véhicule par un lift placé à l'arrière;

Alors que ce type de manoeuvre est toujours possible indépendamment de la longueur de l'emplacement de parking sauf dans le cas d'une file d'emplacements de parkings situés les uns derrière les autres;

Terwijl de polyklinieken en medische huizen bedoeld zijn in artikel 1, § 3, 6°;

Dat de stembureaus doorgaans ondergebracht zijn in scholen, bedoeld in artikel 1, § 3, 12°;

Dat de biljettenverdelers eveneens bedoeld zijn, met name in artikel 15;

Dat de toegankelijkheid van bovengrondse haltes van het openbaar vervoer voor personen met beperkte mobiliteit de aanleg van een toegangshelling (hellend vlak) in de openbare ruimte veronderstelt en dat het openbaar vervoermiddel precies op de gewenste plaats halt houdt;

Dat de voertuigen zelf moeten worden aangepast;

Dat de plaatsing van een rolstoel in een bus, zonder dat die aan de bodem bevestigd is, misschien niet geheel veilig is bij een bruusk remmanoeuver of schok;

Dat gezien de risico's van het bovengronds verkeer, het bijna onmogelijk is om dit systeem in te voeren, en de nodige investeringen buiten verhouding staan tot de baten die de mogelijke gebruikers erbij zouden hebben;

Dat bovendien de toegangshelling, die een hindernis op het voetpad vormt en die uitgeeft op de weg, gevaar kan opleveren voor de voorbijgangers;

Toegangshelling

Overwegende dat een maximumhelling van 12% op een stuk van 0,5 meter als onpraktisch wordt beschouwd;

Terwijl een hoogteverschil van 6 cm over een afstand van 50 cm gemakkelijk te overschrijden is, rekening houdend met een mogelijke aanloop;

Toegangsdeur

Overwegende dat de Commissie erop wijst dat een deurblad van 0,83 meter breed daarom nog niet een daadwerkelijke doorgang van die afmeting mogelijk maakt;

Terwijl de tekst van titel IV een vrije doorgang van 0,93 meter garandeert, los van de breedte van het deurblad of andere factoren (wijdte van de opening, deurdikte,...)

Overwegende dat de Commissie meent dat een nieuwe paragraaf zou moeten voorzien in de plaatsing van bellen en parlofoons op gelijke hoogte als voor de liftknoppen;

Terwijl de bellen en parlofoons voor het hele publiek bruikbaar moeten blijven;

Overwegende dat andere inrichtingen worden voorgesteld zoals deurklinken die een goede grip toelaten en een horizontale staaf om deze te sluiten, tapijten waarop het mogelijk is zetels met wieltjes te verplaatsen, de bediening van deuren door een vloercontact voor een gewicht 20 kg (blindegeleidehond), een vrije ruimte voorzien van 60 cm, naast de deur aan de kant van de deurklink;

Terwijl deze inrichtingen te gedetailleerd zijn en niet wezenlijk bijdragen tot de toegankelijkheid van het gebouw voor personen met beperkte mobiliteit;

Dat de minimumvereisten voor toegankelijkheid voor het publiek met inbegrip van de personen met beperkte mobiliteit niet mogen worden verward met de gespecialiseerde inrichtingen die het comfort van de verplaatsingen binnenin het gebouw kunnen verbeteren;

Parkeerterreinen

Overwegende dat de Commissie vindt dat het tevens wenselijk is een minimumlengte voor de parkeerplaats te voorzien omdat bepaalde gebruikers - vervoerde personen - het voertuig verlaten via een lift aan de achterzijde;

Terwijl dat soort manoeuvers altijd mogelijk is zonder dat rekening moet worden gehouden met de lengte van parkeerplaats behalve ingeval van een rij parkeerplaatsen achter elkaar;

Couloirs

Considérant que la Commission et certains réclamants considèrent qu'il convient d'équiper les couloirs d'une main-courante de chaque côté, pour faciliter le déplacement des personnes présentant des troubles d'équilibre;

Alors que cet équipement n'est pas indispensable pour l'accessibilité du bâtiment et que la plupart des personnes à mobilité réduite disposent du matériel nécessaire à leur déplacement autonome;

Considérant que la Commission suggère encore d'autres aménagements, un changement structurel au sol pour signaler les portes, ascenseurs et escaliers, un bon éclairage régulier et non éblouissant, des matériaux évitant la réverbération acoustique, un dégagement vertical supérieur à 2 mètres et les obstacles placés à plus de 30 cm du sol, munis d'un dispositif de détection par les personnes handicapées de la vue;

Alors qu'à nouveau, ces aménagements sont de l'ordre du détail et ne sont pas essentiels pour l'accessibilité du bâtiment;

Considérant que la Commission demande que les normes « ascenseurs » soient compatibles avec celles figurant dans le Règlement général pour la protection du travail;

Alors qu'aucune contradiction n'existe entre ces normes, les deux ordres de règlements pouvant être respectés concomitamment;

Toilettes et autres équipements

Considérant que la Commission estime que la porte devrait être plus large, avec fermeture automatique;

Alors qu'un passage libre de 0,93 mètre, égal à celui de la porte d'entrée du bâtiment, est suffisant et qu'une fermeture automatique ne convient pas dans tous les cas, peut nuire à la sécurité, et n'est pas indispensable à l'utilisation des toilettes;

Considérant que, selon la Commission, l'accès à la toilette doit être prévu par transfert latéral ou oblique, gauche et droite; que par ailleurs, certaines personnes handicapées ont recours au transfert de face;

Alors qu'il est difficile d'imposer une accessibilité par tous les côtés en raison de la place que cela prendrait;

Que le croquis n° 3 permet une accessibilité dans un angle de 270° (de face, oblique, latérale);

Que ces normes rencontrent en principe les nécessités communes à la majorité des personnes à mobilité réduite;

Considérant que la Commission demande que le Titre IV précise ses exigences en matière d'aménagement du chemin d'accès menant à ces équipements (toilettes, cabines de douche,...), de manière à ce qu'ils soient aisément accessibles par les personnes à mobilité réduite;

Alors que la circulation à l'intérieur du bâtiment est expressément régie par le chapitre IV;

Qu'il va de soi que, si un équipement est spécialement conçu pour les personnes à mobilité réduite, il doit également leur être accessible à l'intérieur du bâtiment;

Application dans le temps

Considérant que selon la Commission, le critère de « l'introduction » de la demande n'est guère précis et que celui de la date de l'accusé de réception du dossier complet de demande de permis d'urbanisme doit être préféré;

Alors que l'accusé de réception peut être délivré tardivement ou ne pas être délivré du tout;

Qu'il est dès lors préférable de se référer au fait matériel du dépôt, prouvé par une attestation de dépôt ou par le récépissé, en cas d'envoi recommandé;

Considérant, en ce qui concerne les travaux de minime importance, que la Commission propose de reprendre le critère applicable en matière de péremption des permis d'urbanisme, à savoir l'exigence de travaux entamés de manière significative;

Alors que ce critère est difficile à appliquer à des travaux de minime importance qui, généralement, peuvent être réalisés très rapidement;

Que, dans un tel contexte, l'hypothèse d'un début fictif des travaux afin d'éviter l'application de la réglementation paraît peu probable;

Gangen

Overwegende dat de Commissie en sommige reclamanten menen dat gangen dienen uitgerust te worden met een leuning aan iedere zijde om de verplaatsing te vergemakkelijken van personen met evenwichtstoornissen;

Terwijl deze uitrusting niet onontbeerlijk is voor de toegankelijkheid van het gebouw en dat het merendeel van de personen met beperkte mobiliteit beschikt over het nodige materieel om zich zelfstandig te verplaatsen;

Overwegende de Commissie andere inrichtingen voorstelt : een structurele wijziging op de vloer om de deuren, liften en trappen aan te geven, een goede reglementaire en niet verblindende verlichting, materialen die de akoestische weerkaatsing verhinderen, een verticale vrije ruimte van meer dan 2 m en de hindernissen die op meer dan 30 cm van de grond worden geplaatst voorzien van een detectiesysteem voor slechtzienden;

Terwijl ook hier deze inrichtingen te gedetailleerd zijn en niet wezenlijk zijn voor de toegankelijkheid van het gebouw;

Overwegende dat de Commissie vraagt dat de normen voor liften zouden overeenkomen met deze van het Algemeen reglement op de arbeidsbescherming;

Terwijl er geen enkele tegenstrijdigheid tussen die normen vervat zit en het reglement en de verordening tegelijk nageleefd kunnen worden;

Toiletten en andere uitrustingen

Overwegende dat de Commissie meent dat de deur breder zou moeten zijn, met automatische sluiting;

Terwijl een vrije doorgang van 0,93 meter, dezelfde als die van de toegangsdeur, voldoende is en een automatische sluiting niet in alle omstandigheden geschikt is, de veiligheid in het gedrang kan brengen en niet onontbeerlijk is voor het gebuik van de toiletten;

Overwegende dat volgens de Commissie de toegang tot het toilet voorzien moet worden via een laterale of schuine doorgang, links en rechts; verder moeten bepaalde gehandicapten zich behelpen met een doorgang langs voor;

Terwijl de toegankelijkheid via alle kanten moeilijk kan worden opgelegd omwille van de plaats die hiervoor vereist is;

Dat schets nr.3 een toegankelijkheid onder een hoek van 270° (langs voor, schuin, lateraal) mogelijk maakt;

Dat die normen in principe voldoen aan de gemeenschappelijke behoeften van de meerderheid der personen met beperkte mobiliteit;

Overwegende dat de Commissie vraagt dat Titel IV zou verduidelijken wat de eisen zijn inzake de inrichting van de toegangsweg tot deze uitrustingen (toiletten, douchecellen,...) zodanig dat deze gemakkelijk toegankelijk zijn voor personen met beperkte mobiliteit;

Terwijl het verkeer binnenin het gebouw uitdrukkelijk geregeld wordt in hoofdstuk IV;

Dat, als een uitusting speciaal ontworpen is voor personen met beperkte mobiliteit, het gebouw binnen vanzelfsprekend ook toegankelijk moet zijn;

Toepassing in de tijd

Overwegende dat volgens de Commissie het criterium van de « indiening » van de aanvraag niet zo precies is en dat het criterium van de datum van het ontvangsbewijs van het volledig dossier voor de stedenbouwkundige vergunningsaanvraag de voorkeur moet genieten;

Terwijl het ontvangstbewijs laattijdig kan worden afgeleverd of zelfs helemaal niet;

Dat het derhalve wenselijk is te verwijzen naar de feitelijke indiening, bewezen door een bewijs van indiening of door het ontvangstbewijs in geval van een aangetekende verzending;

Overwegende dat wat de werken van geringe omvang betreft, de Commissie voorstelt om het criterium te nemen dat van toepassing is op het vlak van het vervallen van de stedenbouwkundige vergunningen, namelijk de eis dat met de werken reeds duidelijk een aanvang werd gemaakt;

Terwijl dit laatste criterium moeilijk te hanteren is voor werken van geringe omvang die doorgaans weinig tijd in beslag kunnen nemen;

Dat in een dergelijk context de hypothese van een fictieve aanvang van de werken om de toepassing van de verordening te omzeilen weinig waarschijnlijk is;

II. 5. Quant au Titre V, relatif à l'isolation thermique des bâtiments

Considérant qu'un réclamant s'interroge sur l'opportunité de soumettre les immeubles anciens aux dispositions du Titre V;

Alors que le champ d'application du titre relatif à l'isolation thermique des bâtiments a été limité aux actes et travaux visés à l'article 84, § 1er, alinéa 1er, de l'ordonnance du 29 août 1991;

Considérant que la Commission estime qu'il ne convient pas de réglementer l'isolation thermique des bâtiments sans prendre en considération, dans le cadre d'une approche globale, des problématiques liées telles que la ventilation et l'isolation acoustique;

Alors que le Titre V relatif à l'isolation thermique des bâtiments traduit, en droit interne belge, les obligations qui découlent, pour l'Etat belge, de la directive 93/76/CEE du 13 septembre 1993 visant à limiter les émissions de dioxyde de carbone par une amélioration de l'efficacité énergétique;

Que cette préoccupation d'ordre écologique ne présente, à la base, aucun lien avec la problématique de l'acoustique ou de la ventilation;

Qu'en outre, une série de normes imposent déjà une ventilation correcte des bâtiments;

Qu'ainsi, en matière de logements, la problématique de la ventilation est abordée par le Titre II du règlement, chapitre III, article 12, lequel prévoit que tous les locaux doivent répondre aux normes de ventilation en vigueur;

Que, d'autre part, en ce qui concerne les bureaux, les dispositions du règlement général sur la protection du travail (arrêté du Régent du 11 février 1946) contiennent, entre autres, des dispositions relatives à la ventilation des locaux (articles 56 à 58) et à l'hygiène;

Que les coefficients de valeur k et de niveau K ont été déterminés en tenant compte de la nécessité d'assurer une ventilation suffisante;

Que, pour ces raisons, il ne paraît pas nécessaire, à ce stade, de compléter le règlement par des normes plus précises en matière de ventilation;

Qu'en ce qui concerne l'isolation acoustique, qui a trait au confort des individus, elle peut être réglementée de manière dissociée de l'isolation thermique, dans la mesure où des matériaux permettant une isolation thermique performante ne sont en général pas nuisibles à l'isolation acoustique de l'immeuble;

Qu'une éventuelle réglementation de l'isolation acoustique des bâtiments doit être précédée d'une étude des techniques appropriées;

Que, par contre, eu égard à la Directive Européenne précitée et aux avantages indiscutables, sur le plan de l'économie d'énergie, d'une isolation thermique performante, il s'impose de réglementer cette matière de manière urgente;

Que, pour l'ensemble de ces raisons, l'entrée en vigueur du Titre V du projet de RRU ne peut être postposée dans l'attente d'une réglementation de l'isolation acoustique;

Considérant que la Commission souhaite que le règlement intègre d'autres normes importantes en matière de construction et notamment les normes relatives aux installations sanitaires;

Alors que ces normes sont sans rapport avec l'isolation thermique des bâtiments;

Que le règlement régional d'urbanisme n'a pas pour objet d'intégrer toutes les règles de l'art et les normes généralement applicables en matière de constructions;

Que les entrepreneurs et architectes sont, en vertu du droit commun du contrat d'entreprise et en vertu de normes déontologiques, tenus de respecter les règles de l'art;

II. 5. Titel V betreffende de thermische isolatie van gebouwen

Overwegende dat een reclamant zich vragen stelt bij de opportuniteit om de bepalingen van Titel V op te leggen aan oude gebouwen;

Terwijl het toepassingsgebied van de titel aangaande de therminsche isolatie van gebouwen beperkt is tot de handelingen en werken bedoeld in artikel 84, § 1, eerste lid, van de ordonnantie van 29 augustus 1991;

Overwegende dat de Commissie meent dat het niet aangewezen is de thermische isolatie van gebouwen te reglementeren zonder daarbij in het raam van een globale benadering rekening te houden met de problemen op het vlak van ventilatie en geluidsisolatie;

Terwijl titel V betreffende de thermische isolatie van gebouwen de verbintenissen die voor de Belgische staat voortkomen uit richtlijn 93/76/EEG van 13 september 1993 houdende beperking van de koolstofdioxide-emissies door de verbetering van de energie-efficiëntie, naar Belgisch recht omzet;

Dat deze ecologische bekommernis in wezen geen enkel verband houdt met de problematiek omtrent het geluid of de ventilatie;

Dat een reeks normen daarenboven reeds een correcte ventilatie van gebouwen opleggen;

Dat de problematiek van de ventilatie voor woningen aldus besproken wordt in artikel 12 van hoofdstuk III van titel II van de verordening, dat stelt dat alle lokalen moeten voldoen aan de geldende ventilatienormen;

Dat de bepalingen van het algemeen reglement op de arbeidsbescherming (regentbesluit van 11 februari 1946) voorts onder meer normen bevatten aangaande de ventilatie van de lokalen (artikelen 56 tot 58) en de hygiëne in de kantoren;

Dat de coëfficiënten van de k-waarde en het K-peil vastgelegd werden, rekening houdend met de nood aan ventilatie;

Dat het om deze redenen niet noodzakelijk blijkt in dit stadium de verordening aan te vullen met meer gedetailleerde ventilatienormen;

Dat voor de geluidsisolatie, die betrekking heeft op het comfort van personen, een aparte reglementering kan worden uitgewerkt los van de thermische isolatie, inzoverre materialen voor een degelijke thermische isolatie in het algemeen geen schade berokkenen aan de geluidsisolatie van het gebouw;

Dat een eventuele reglementering inzake de geluidsisolatie van gebouwen voorafgegaan moet worden door een studie naar de gepaste technieken;

Dat ten aanzien van voormelde Europese richtlijn en de onbetwistbare voordelen van een degelijke thermische isolatie op het vlak van de ernergiebesparing deze materie daarentegen zo vlug mogelijk moet worden gereglementeerd;

Dat om voornoemde redenen de inwerkingtreding van titel V van het ontwerp van GSV niet mag worden uitgesteld in afwachting van een reglementering van de geluidsisolatie;

Overwegende dat de Commissie wenst dat de verordening andere belangrijke bouwnormen opneemt, met name de normen aangaande de sanitaire installaties;

Terwijl deze normen los staan van de thermische isolatie van gebouwen;

Dat de gewestelijke stedenbouwkundige verordening zich niet als doel stelt alle regels van de kunst en de normen die in het algemeen van toepassing zijn op bouwwerken, op te nemen;

Dat de aannemers en architecten, krachtens het gemeenrecht van het bedrijfscontract en de deontologische regels, de regels van de kunst moeten eerbiedigen;

Que l'imposition du respect de ces normes, par voie de police administrative n'ajouterait pas à leur efficacité, d'autant qu'elles doivent être adaptées en fonction de l'évolution des techniques et des exigences;

Considérant que la Commission souhaite une initiative de la Région de Bruxelles-Capitale en vue d'améliorer la qualité de la ventilation dans les logements plus anciens;

Alors que cette problématique, certes préoccupante, ne relève pas des actes et travaux visés à l'article 84 de l'ordonnance du 29 août 1991 organique de la planification et de l'urbanisme, dans le cadre duquel se situe le Règlement régional d'urbanisme, mais de la sécurité dans des logements préexistants;

Que le Règlement régional d'urbanisme ne peut imposer d'office la réalisation, dans les logements anciens, de travaux visant à améliorer la ventilation; ce n'est que dans le cadre de travaux dont la réalisation est envisagée à l'initiative du propriétaire ou de l'auteur de projet, que le règlement peut imposer, quant à l'objet des travaux, le respect de certaines normes;

Que ce dernier aspect est abordé par le Titre II du règlement;

Considérant que la Commission souhaite que la Région de Bruxelles-Capitale, dans un esprit de simplification et de rationalisation des normes, reprenne la réglementation et le tableau des kmax retenus par la Région wallonne;

Alors que le tableau des valeurs kmax qui forme l'annexe 1 au Titre V est directement inspiré de la norme NBN B62 - 002 à laquelle la réglementation wallonne se réfère également;

Qu'à l'exception des normes applicables aux fenêtres et autres parois translucides, plus sévères (2,5) en Région de Bruxelles-Capitale qu'en Région wallonne (3,5), le tableau des valeurs kmax est identique dans les deux Régions;

Que les normes applicables dans les deux Régions, en ce compris les formulaires à compléter par le demandeur de permis et par l'architecte, sont tout à fait similaires, à l'exception, en Région bruxelloise, de l'absence de normes précises en matière de ventilation;

Considérant que la Commission estime que, dans les cas de bâtiments anciens, nombreux à Bruxelles, la seule action positive de meilleure isolation thermique se fera par l'intermédiaire du remplacement des fenêtres et qu'il est donc particulièrement pertinent d'imposer des exigences différentes - et plus sévères que celles imposées par la réglementation wallonne - pour la valeur kmax des fenêtres;

Que la Commission propose les valeurs suivantes :

- Pour la rénovation de bâtiments existants : un coefficient kmax = 2,5 W/m^2 K

- Pour la construction de bâtiments neufs : un coefficient kmax = 2,0 W/ m^2 K

Alors que les normes contenues dans le règlement sont déjà plus sévères que celles existant en Région Wallonne;

Que le coefficient kmax de 2,0 W/m^2 K est atteint grâce à des matériaux double vitrage « haut rendement » dont le coût au m^2 est supérieur de près de 1000,-BEF le m5 par rapport à d'autres matériaux;

Que ce surcoût peut être prohibitif et qu'il ne convient dès lors pas d'imposer systématiquement le respect, pour les bâtiments neufs, d'un coefficient kmax de 2,0 W/m^2 K;

Considérant qu'une commune suggère de transmettre le formulaire ISO I à l'IBGE, dès réception de la demande de permis d'urbanisme, afin que les fonctionnaires puissent vérifier la conformité des calculs effectués;

Dat de verplichte eerbiediging van deze normen via een administratief beleid niet zou bijdragen tot de doeltreffendheid ervan, te meer daar zij aangepast moeten worden in functie van de evolutie der technieken en vereisten;

Overwegende dat de Commissie wil dat het Brussels Hoofdstedelijk Gewest een initiatief neemt om de kwaliteit van de ventilatie in oudere woningen te verbeteren;

Terwijl deze toch wel zorgwekkende problematiek niet valt onder de handelingen en werken die zijn bedoeld in artikel 84 van de ordonnantie van 29 augustus 1991 houdende organisatie van de planning en de stedenbouw, waarin de gewestelijke stedenbouwkundige verordening kadert, maar onder de veiligheid van vroeger bestaande woningen;

Dat de gewestelijke stedenbouwkundige verordening niet zomaar kan verplichten om in oude woningen werken uit te voeren voor een betere ventilatie; slechts voor de werken die worden uitgevoerd op initiatief van de eigenaar of van de ontwerper kan de verordening hen bepaalde normen opleggen wat betreft het doel van de werken;

Dat dit laatste aspect behandeld wordt in Titel II van de verordening;

Overwegende dat de Commissie wenst dat het Brussels Hoofdstedelijk Gewest, in een streven naar eenvoudigere en rationelere normen, de reglementering en de tabel van de door het Waals Gewest in aanmerking genomen kmax, overneemt;

Terwijl de tabel van de kmax-waarden in bijlage 1 van titel V die rechtstreeks geïnspireerd is op norm NBN B62 - 002 waarnaar de Waalse reglementering eveneens verwijst;

Dat behoudens de normen die van toepassing zijn op de ramen en andere doorschijnende wanden, die strenger zijn in het Brussels Hoofdstedelijk Gewest (2,5) dan in het Waals Gewest (3,5), de tabel van de kmax-waarden identiek is in beide Gewesten;

Dat de normen die van toepassing zijn in beide Gewesten, met inbegrip van de formulieren die moeten worden ingevuld door de vergunningsaanvrager en de architect, gelijkaardig zijn, behalve dat er voor het Brussels Gewest geen precieze ventilatienormen bestaan;

Overwegende dat de Commissie van oordeel is dat voor de vele oude gebouwen in Brussel de enige positieve actie voor een betere thermische isolatie kan gebeuren door een vervanging van de ramen en dat het dus zeer relevant is om verschillende eisen te stellen - en strengere dan deze die worden opgelegd door de Waalse reglementering - voor de kmax-waarde van de ramen;

Dat de Commissie de volgende waarden voorstelt;

- Voor de renovatie van bestaande gebouwen : een kmax coëfficiënt = 2,5 W/m^2 K

- Voor nieuwbouw : een kmax coëfficiënt = 2,0 W/m^2 K

Terwijl de normen in de verordening strenger zijn dan diegene die in het Waals Gewest bestaan;

Dat de kmax coëfficiënt van 2,0 W/m^2 K bereikt wordt dankzij de dubbele beglazing met « hoog rendement », die bijna 1000 BEF per m^2 meer kost dan de andere materialen;

Dat deze meerkost prohibitief kan zijn en het derhalve niet aangewezen is om voor nieuwbouw systematisch een kmax-coëfficiënt van 2,0 W/m5 K op te leggen;

Overwegende dat een gemeente voorstelt om, zodra deze een stedenbouwkundige vergunningsaanvraag ontvangt, het ISO I-formulier naar het BIM te sturen zodat de ambtenaren kunnen nagaan of de uitgevoerde berekeningen conform zijn;

Alors qu'en vertu notamment de l'article 10, 4°, de l'ordonnance du 5 juin 1997 relative au permis d'environnement, s'agissant de projets mixtes, la demande de permis d'environnement contient une copie de la demande de permis d'urbanisme; que le formulaire ISO I sera dès lors transmis à l'IBGE;

Terwijl de aanvraag om milieuvergunning meer bepaald krachtens artikel 10, 4° van de ordonnantie van 5 juni 1997 betreffende de milieuvergunningen, gezien het hier gaat om gemengde projecten, een afschrift bevat van de stedenbouwkundige vergunningsaanvraag; dat het ISO I-formulier derhalve aan het BIM zal worden verstuurd;

Que pour les projets non mixtes, il ne convient pas actuellement d'encore alourdir, à charge des communes ou des maîtres d'ouvrage, la procédure d'instruction des demandes de permis; que la conformité des calculs effectués est du ressort de la responsabilité des architectes; qu'on ne peut raisonnablement soutenir, comme l'affirment certains réclamants, que les architectes ne sont pas compétents pour établir de tels documents;

Dat het voor de niet-gemengde projecten thans niet aangewezen is om de behandelingsprocedure inzake de vergunningsaanvragen voor de gemeenten of bouwheren nog te verzwaren; dat de architecten verantwoordelijk zijn voor de overeenstemming van de uitgevoerde berekeningen; dat het feit dat architecten niet bevoegd zijn om dergelijke documenten op te stellen, niet rationeel verdedigd kan worden zoals sommige reclamanten beweren;

Considérant qu'un réclamant s'interroge sur le respect des prescriptions imposées et les modalités de contrôle;

Overwegende dat een reclamant zich vragen stelt bij de naleving van de opgelegde voorschriften en de modaliteiten op het vlak van de contrôle;

Alors que les infractions au Règlement régional d'urbanisme sont sanctionnées par l'ordonnance organique de la planification et de l'urbanisme et que les agents habilités à contrôler la mise en uvre des permis d'urbanisme sont également habilités à assurer le contrôle du respect des dispositions du Titre V du Règlement régional d'urbanisme;

Terwijl de inbreuken op de Gewestelijke Stedenbouwkundige Verordening bestraft worden door de ordonnantie houdende organisatie van de planning en de stedenbouw en dat beambten die de eerbiediging van de stedenbouwkundige vergunningen controleren, eveneens mogen nagaan of de bepalingen van Titel V van de Gewestelijke Stedenbouwkundige Verordening nageleefd worden;

Considérant que des réclamants soulignent qu'il n'appartient pas à l'architecte de remplir le formulaire ISO 2; que la disposition est en conséquence inacceptable;

Overwegende dat reclamanten benadrukken dat het niet de taak is van de architect om het ISO 2-formulier in te vullen; dat deze bepaling bijgevolg onaanvaardbaar is;

Alors que le formulaire ISO 2 a été omis afin notamment d'alléger la tâche administrative de l'IBGE; que la suggestion de faire signer le document par le maître de l'ouvrage ne donne pas les garanties suffisantes quant au respect des normes, le maître de l'ouvrage n'étant pas un professionnel capable d'apprécier l'exacte mise en uvre des travaux;

Terwijl het ISO 2-formulier afgeschaft werd, onder meer om de administratieve taak van het BIM te verlichten; dat het voorstel om het document te laten onderteken door de bouwheer onvoldoende garanties biedt wat betreft de naleving van de normen, gezien de bouwheer geen vakman is die de exacte uitvoering van de werken kan inschatten;

Considérant qu'un réclamant s'interroge sur la portée de l'engagement souscrit par l'architecte dans le cadre du formulaire ISO 1 dans l'hypothèse d'une succession d'architecte;

Overwegende dat een reclamant zich vragen stelt bij de strekking van de verbintenis van de architect in het raam van het ISO 1-formulier, in de veronderstelling dat hij door een andere architect wordt opgevolgd;

Alors qu'il appartient à l'architecte de prendre les dispositions nécessaires pour que cet engagement soit repris par l'architecte qui lui succède; que la situation ne diffère pas de celle qui prévaut en ce qui concerne le respect des autres dispositions d'un permis d'urbanisme en vue de construire un bâtiment;

Terwijl het de taak is van de architect om de nodige maatregelen te treffen opdat zijn opvolger de verbintenis eveneens overneemt; dat de toestand niet verschilt van deze die primeert op het vlak van de naleving van de andere bepalingen van een stedenbouwkundige vergunning voor het optrekken van een gebouw;

Considérant qu'un réclamant considère qu'il n'y pas lieu de joindre le formulaire ISO 1 au dossier de demande de permis d'urbanisme;

Overwegende dat een reclamant van oordeel is dat er geen reden is om het ISO 1-formulier bij het dossier van de stedenbouwkundige vergunningsaanvraag te voegen;

Alors que le contrôle des données contenues dans le formulaire et les modes de calcul peuvent adéquatement être opérés lors de l'instruction de la demande de permis d'urbanisme;

Terwijl de controle van de gegevens in dit formulier en de berekeningswijzen juist gevoerd kan worden bij de behandeling van de stedenbouwkundige vergunningsaanvraag;

B. Le titre VI relatif à la publicité et aux enseignes

I. Remarques générales

Considérant que la Commission regrette le caractère trop restrictif des normes, lui préférant l'adoption de normes d'encadrement;

Alors que la précision des normes formulées est nécessaire compte tenu de l'objectif d'harmonisation des règles existantes sur le territoire régional;

Qu'elle permet également la création d'une image cohérente de la ville par la standardisation des formats et des préceptes esthétiques; que l'approche retenue par le règlement régional d'urbanisme en matière de publicité permet d'améliorer l'habitabilité et l'attractivité de la ville tout en prenant en compte l'impact du secteur de la publicité sur l'économie régionale;

Que la formulation de règles précises à l'échelle de la Région garantit également la clarté et la transparence de la gestion des demandes de permis d'urbanisme en matière de publicités et d'enseignes;

Considérant que la Commission estime que la liste des rues est peu claire et difficilement compréhensible sans la carte, qui ne fait pas partie du texte réglementaire;

Que la clarté de liste des rues a été améliorée, notamment en classant les rues par ordre alphabétique;

Qu'il n'est pas souhaitable de donner à la carte une portée réglementaire dans la mesure où cela risque d'entraîner des confusions;

Qu'en effet, l'échelle de la carte n'est pas suffisamment grande pour permettre la précision nécessaire; que la liste des rues qui précise si les carrefours sont compris est plus précise;

Que de plus, les cartes ressortent plus de la technique de la planification;

Considérant que la Commission préconise une division du règlement selon le type de zone (localisation), et non selon le type de dispositif de publicité ou d'enseigne, et ce, afin que le paysage urbain de chacune des zones (interdite, restreinte, générale et élargie) apparaisse plus clairement;

Alors que la présentation actuelle et la table des matières y afférente permet de retrouver les dispositions applicables selon qu'il s'agit de publicité, d'enseignes ou de dispositifs temporaires, et selon la zone concernée;

Qu'une division du règlement en fonction du type de publicité (en espace privé, en espace public) d'enseigne ou de dispositif temporaires est de nature à rendre plus aisé la compréhension et l'application du titre VI en permettant au destinataire de la norme de trouver directement les règles applicables à ce qu'il souhaite implanter (publicité, enseigne,....);

Considérant que la Commission regrette que le règlement n'ait pas procédé à l'énumération et à l'abrogation explicite des dispositions non conformes des règlements communaux d'urbanisme;

Alors que l'article 171 de l'ordonnance du 29 août 1991 organique de la planification et de l'urbanisme ne prévoit pas cette abrogation explicite et prévoit en outre qu'il appartient aux conseils communaux d'adapter les règlements communaux non conformes au règlement régional d'urbanisme;

Considérant que la Commission recommande de mieux établir le lien entre le titre VI et d'autres réglementations en vigueur, par exemple en assistant les communes dans leur travail de « nettoyage » de leur propre réglementation, ou par rapport aux dispositions des plans particuliers d'affectation du sol;

B. titel VI aangaande de reclame en de uithangborden

I. Algemene opmerkingen

Overwegende dat de Commissie het strenge karakter van de normen betreurt; zij zelf verkiest begeleidingsnormen;

Terwijl de verduidelijking van de geformuleerde normen noodzakelijk is met het oog op het op elkaar afstemmen van de op het gewestelijk grondgebied bestaande normen;

Dat deze verduidelijking het eveneens mogelijk maakt een coherent beeld te verkrijgen van de stad door de formaten en de esthetische regels te standardiseren; dat de aanpak in de gewestelijke stedenbouwkundige verordening wat betreft de reclame, toelaat de bewoonbaarheid en de aantrekkelijkheid van de stad te vergroten, rekening houdend met de invloed van de reclamesector op de gewestelijke economie;

Dat de formulering van duidelijke regels voor het Gewest eveneens borg staat voor klaarheid en doorzichtigheid het het beheer van de stedenbouwkundige vergunningsaanvragen voor reclame-inrichtingen en uithangborden;

Overwegende dat de Commissie van oordeel is dat de stratenlijst niet duidelijk is en zonder kaart, die niet bij de verordenende tekst gevoegd is, moeilijk hanteerbaar is;

Dat de alfabetische rangschikking van de straten de duidelijkheid van de stratenlijst heeft verbeterd;

Dat het niet aangewezen is om de kaart een verordenend karakter te geven, omdat dit tot verwarring kan leiden;

Dat de schaal van de kaart immers niet groot genoeg is om voldoende precies te kunnen zijn; dat de stratenlijst, die vermeldt of de kruispunten er in begrepen zijn, duidelijker is;

Dat de kaarten bovendien meer horen bij de planologische techniek;

Overwegende dat de Commissie een opdeling voorstelt van de verordening volgens het type gebied (ligging), en niet volgens het type reclame-inrichting of uithangbord en dit om een duidelijker beeld te verkrijgen van het stedelijk landschap van elk gebied (verboden, beperkt, algemeen en uitgebreid);

Terwijl de huidige voorstelling en desbetreffende inhoudstafel het mogelijk maakt bepalingen terug te vinden op basis van de reclame, de uithangborden of tijdelijke inrichtingen en op basis van het betrokken gebied;

Dat een opdeling van de verordening naargelang het soort tijdelijke reclame (in private of openbare ruimte), tijdelijk uithangbord of tijdelijke inrichting kan bijdragen tot een beter begrip en tot een makkelijkere toepassing van titel VI, waarbij diegene aan wie de norm wordt opgelegd, rechtstreeks de regels kan vinden die op hem van toepassing zijn (reclame, uithangbord, ...);

Overwegende dat de Commissie het betreurt dat de verordening geen opsomming heeft gegeven en niet is overgegaan tot de uitdrukkelijke opheffing van de niet-conforme bepalingen van de gemeentelijke stedenbouwkundige verordeningen;

Terwijl artikel 171 van de ordonnantie van 29 augustus 1991 houdende organuisatie van de planning en de stedenbouw deze uitdrukkelijke opheffing niet voorziet, maar dat het daarentegen de taak is van de gemeenteraden om de non-conforme gemeentelijke verordeningen aan te passen aan de gewestelijke stedenbouwkundige verordening;

Overwegende dat de Commissie aanbeveelt om Titel VI beter te laten aansluiten op de andere geldende reglementeringen, bijvoorbeeld door gemeenten bij te staan in hun « schoonmaakbeurt » van hun eigen reglementering of ten aanzien van de bepalingen van de bijzondere bestemmingsplannen;

Alors que, tout en prenant acte de ces recommandations, le Gouvernement souligne qu'elles sont étrangères au contenu même du texte, mais participent de mesures d'exécution;

Que, d'autre part, le Règlement régional d'urbanisme ne peut abroger les dispositions d'un Plan particulier d'affectation du sol (article 170 de l'ordonnance du 29 août 1991);

Considérant que des réclamants considèrent la structure du règlement comme peu claire ne permettant pas une lecture immédiate et la compréhension des enjeux;

Alors que cette structure, la rédaction et la présentation ont été améliorées tout en tenant compte des impératifs techniques et de la complexité de la matière réglementée eu égard à son implication dans la ville;

Considérant que la Commission demande d'opérer une distinction entre la publicité commerciale, et la publicité non commerciale;

Alors que le Titre VII prend largement en compte cette distinction au travers de la notion de publicité événementielle, à laquelle il accorde une place importante;

Considérant que de nombreux réclamants s'interrogent sur l'opportunité d'un tel règlement d'urbanisme compte tenu de l'absence de sanction;

Alors que le non respect du règlement d'urbanisme est sanctionné par les dispositions de l'ordonnance organique de la planification et de l'urbanisme;

Considérant que des réclamants demandent que les dispositifs publicitaires, la publicité, les enseignes,... soient interdites dans un rayon de 30 m d'un carrefour s'ils affectent la visibilité à ce carrefour;

Alors qu'il a été partiellement fait droit à cette demande en insérant un article 21 nouveau, lequel limite le nombre de mobilier urbain portant de la publicité et des dispositifs d'information à 4 par carrefour et interdit de placer dans l'espace public des publicités qui réduisent les conditions de sécurité ou de visibilité; qu'au niveau général et abstrait du Titre VI, une limitation supérieure ne se justifie pas, l'autorité administrative chargée d'apprécier la demande au regard des circonstances locales pouvant toujours imposer des conditions plus restrictives voire interdire le placement d'un dispositif publicitaire;

Que par ailleurs la réglementation de la circulation routière dépasse le cadre du présent règlement qui, du reste, s'applique sans préjudice d'autres réglementations ressortissant de polices administratives distinctes (police de la voirie, de la circulation routière,...);

Qu'à titre d'exemple, le Titre VI s'applique sans préjudice de l'application de l'article 80.2 du Code la Route qui exclut les tons rouge et vert dans une zone de 75 m aux abords d'un carrefour ou de l'article 10 de la loi du 10 juillet 1956 établissant le statut des autoroutes qui interdit la publicité le long de celles-ci;

Considérant qu'un réclamant reproche au règlement de ne pas reprendre l'entièreté ou de reprendre de manière discontinue, les axes compris dans les arrêtés existants interdisant ou réglementant la publicité depuis la fin des années 50;

Alors que le Gouvernement a, dans le cadre de l'élaboration du règlement d'urbanisme examiné l'opportunité de maintenir les classements effectués dans les années 50 pour ces voiries;

Considérant que diverses communes font état de l'existence de règlements communaux d'urbanisme en matière de publicité qui seraient plus restrictifs pour certaines parties du règlement;

Alors que le Règlement régional d'urbanisme n'empêche pas les communes d'adopter des règlements plus précis voire plus contraignants sur certains points eu égard aux spécificités locales;

Terwijl de Regering, door akte te nemen van deze aanbevelingen, benadrukt dat deze vreemd zijn aan de inhoud zelf van de tekst, maar bijdragen tot de uitvoeringsmaatregelen;

Dat de gewestelijke stedenbouwkundige verordening voorts niet mag overgaan tot de opheffing van de bepalingen van een bijzonder bestemmingsplan (artikel 170 van de ordonnantie van 29 augustus 1991);

Overwegende de reclamanten van oordeel zijn dat de structuur van de verordening weinig duidelijk is waardoor de inzet niet meteen kan worden begrepen;

Terwijl deze structuur, opmaak en voorstelling werden aangepast op basis van de technische vereisten en van de complexiteit van de gereglementeerde aangelegenheid, dit rekening houdend met de invloed ervan in de stad;

Overwegende dat de Commissie de vraagt een onderscheid te maken in commerciële reclame en niet-commerciële reclame;

Terwijl titel VII ruimschoots rekening houdt met dit onderscheid via het begrip gelegenheidsreclame, waarbij aan deze een belangrijke plaats wordt toegekend;

Overwegende dat meerdere reclamanten zich vragen stellen bij de opportuniteit van een dergelijke stedenbouwkundige verordening, omwille van het gebrek aan strafmaatregelen;

Terwijl de niet-naleving van de stedenbouwkundige verordening bestraft wordt bij de bepalingen van de ordonnantie houdende organisatie van de planning en de stedenbouw;

Overwegende dat reclamanten vragen om reclame, reclame-inrichtingen, uithangborden,...te verbieden in een straal van 30 m rond een kruispunt als deze de zichtbaarheid op dit kruispunt verminderen;

Terwijl gedeeltelijk gevolg werd gegeven aan dit verzoek door een nieuw artikel 21 in te voegen dat het stadsmeubilair dat fungeert als drager van reclame en reclame-inrichtingen beperkt tot 4 per kruispunt en het plaatsen van reclame in de openbare ruimte verbiedt als deze een gevaar vormt voor de veiligheid of de zichtbaarheid vermindert; dat een grotere beperking op het algemene en abstracte niveau van Titel VI stedenbouwkundig niet verantwoord is omdat de bestuursoverheid die oordeelt over de aanvraag (ten aanzien van de plaatselijke omstandigheden) altijd beperkingen kan opleggen en zelfs de plaatsing van een reclame-inrichting kan verbieden;

Dat de verkeerswetgeving het kader van deze verordening overstijgt die voor het overige onverminderd van toepassing is op andere regelgevingen inzake de verscheidene bestuurspolities (wegenpolitie, politie op het wegverkeer,...);

Dat titel VI bijvoorbeeld van toepassing is onverminderd de toepassing van artikel 80.2 van het verkeersreglement dat rode en groene kleuren verbiedt in een straal van 75m rondom kruispunten of van artikel 10 van de wet van 10 juli 1956 tot bepaling van het statuut van de autosnelwegen waarlangs reclame verboden is;

Overwegende dat een reclamant de verordening verwijt de assen die zijn vermeld in de bestaande besluiten waarin de reclame sinds eind jaren 50 verboden of gereglementeerd is, ofwel geheel ofwel gedeeltelijk niet overneemt;

Terwijl de Regering, in het raam van de stedenbouwkundige verordening, bestudeerd heeft of het opportuun was de rangschikking van deze wegen uit de jaren 50 te behouden;

Overwegende dat verschillende gemeente gewag maken van het bestaan van gemeentelijke stedenbouwkundige verordeningen voor de reclame die beperkend zouden zijn voor sommige delen van de verordening;

Terwijl de gewestelijke stedenbouwkundige verordening de gemeenten niet verhindert om duidelijkere verordeningen goed te keuren die zelfs beperkender zijn op sommige vlakken, gezien de plaatselijke eigenschappen;

II. Remarques particulières

Article 2 (définitions)

Considérant que la Commission désapprouve l'admission des foires et salons au titre de publicité événementielle;

Alors que c'est volontairement que le règlement n'établit pas de distinction entre les publicités « à caractère culturel » et les autres publicités, à caractère commercial ou non culturel;

Que la culture est une notion évolutive;

Que la publicité « à caractère culturel » peut être commerciale, tandis que la publicité relative à l'action d'associations sans but lucratif peut être étrangère à la culture au sens traditionnel du terme (par exemple, publicités pour des ventes de charité);

Que toute distinction fondée sur le critère de la culture donnerait lieu à des interprétations diverses et engendrerait un risque d'arbitraire;

Que, pour cette raison, le critère choisi repose sur le caractère éphémère ou non de la publicité;

Que, d'un point de vue urbanistique, à la différence d'un critère fondé sur le contenu du message, le caractère éphémère de la publicité justifie un traitement différencié par rapport aux autres publicités;

Que, dans ce contexte, et vu le rejet du critère de la culture, pour les raisons exposées ci-avant, il n'y avait aucun motif d'exclure les foires commerciales et les salons de la notion de publicité événementielle;

Considérant que la notion d'enseigne suscite des critiques dans la mesure où elle ne comprendrait pas les mentions sur les vitrines et fenêtres et d'autres dispositifs comme les marquises;

Alors que la définition de l'enseigne vise tout inscription, forme ou image apposée sur un immeuble et relative à une activité qui s'y exerce;

Que la notion d'immeuble englobe les vitrines, fenêtres, marquises et autres accessoires qui s'y rattachent, sans qu'il soit nécessaire d'étendre la définition sur ce point;

Considérant qu'un réclamant suggère l'introduction d'une distinction dans les définitions entre les enseignes éclairées, les enseignes non éclairées et les enseignes lumineuses;

Alors que cette observation est pertinente mais qu'il n'y a lieu de définir que les enseignes éclairées et les enseignes lumineuses, le terme « enseignes non éclairées » devant être appréhendé dans son sens courant;

Considérant que la Commission demande de définir la notion d'abris, citée à l'article 21;

Alors que le texte de l'article 21 fait explicitement référence aux abris destinés aux usagers des transports en commun;

Que le terme abris, dans le contexte de l'article 21, est clair et ne nécessite pas de définition;

Article 3 (Zones et liste des rues reprises en annexe)

Considérant que 6 membres la Commission proposent un autre zonage;

Alors que cette proposition n'est étayée par aucune justification;

Considérant que des réclamants demandent le passage de certaines rues dans une autre zone que celles dans laquelle elles sont classées;

Alors que comme exposé dans le rapport au Gouvernement, une méthodologie stricte a présidé au choix des zones;

Qu'il appartiendra aux communes, via les règlements communaux, de régler les situations particulières que l'application de la méthodologie susmentionnée, ne permet pas d'appréhender dans le cadre d'un règlement régional;

Article 4 (interdictions de publicité)

Considérant que la Commission demande d'interdire ou de limiter la publicité et les enseignes :

sur les ouvrages d'art de grande qualité architecturale;

dans les lieux de perspectives visuelles;

dans les paysage urbains de grande qualité architecturale et paysagère;

II. Bijzondere opmerkingen

Artikel 2 (definities)

Overwegende dat de Commissie niet akkoord gaat met het feit dat beurzen en salons horen bij gelegenheidsreclame;

Terwijl de verordening vrijwillig geen onderscheid maakt in reclame « van culturele aard » en andere reclame « van commerciële of niet culturele aard »;

Dat het begrip cultuur dynamisch is;

Dat de reclame « van culturele aard » commercieel kan zijn, terwijl de reclame met betrekking tot de acties van verenigingen zonder winstoogmerk vreemd kan zijn aan de cultuur in de oorspronkelijke zin van het woord (bijvoorbeeld reclame voor een liefdadigheidsverkoop);

Dat ieder onderscheid op grond van het cultureel criterium aanleiding zal geven tot allerlei interpretaties en gevaar kan inhouden voor willekeur;

Dat, om deze redenen, het gekozen criterium berust op het al dan niet tijdelijk karakter van de reclame;

Dat vanuit stedenbouwkundig oogpunt, en dit in tegenstelling tot een criterium m.b.t. de inhoud van de boodschap, het tijdelijk karakter van de reclame een verschillende behandeling verantwoordt ten aanzien van de andere soorten reclame;

Dat, in deze context, en gezien de verwerping van het cultureel criterium, om voormelde redenen, er geen enkel argument is om de handelsbeurzen en de salons te verwijderen uit de definitie van gelegenheidsreclame;

Overwegende dat het begrip uithangborden bezwaren opwerpt inzoverre het geen melding zou maken van de vermeldingen op de uitstalramen en vensters en andere plaatsen zoals de markiezen;

Terwijl de definitie van uithangbord ieder opschrift, vorm of beeld beoogt dat is aangebracht op een gebouw en betrekking heeft op de activiteit die er uitgeoefend wordt;

Dat het begrip gebouw alle uitstalramen, vensters, markiezen en andere bijhorigheden omvat, zonder dat het nodig is de definitie hiervan te verruimen;

Overwegende dat een reclamant suggereert om in de definities een onderscheid te maken tussen de verlichte uithangborden, de niet-verlichte uithangborden en de lichtgevende uithangborden;

Terwijl deze opmerking relevant is, maar dat er enkel reden is om de verlichte uithangborden en de lichtgevende uithangborden te definiëren, gezien het begrip « niet-verlichte uithangborden » in zijn gebruikelijke betekenis dient te worden verstaan;

Overwegende dat de Commissie vraagt om een definitie van het begrip schuilhuisje, bedoeld in artikel 21;

Terwijl de tekst van artikel 21 uitdrukkelijk verwijst naar de schuilhuisjes voor de gebruikers van het openbaar vervoer;

Dat de term schuilhuisje, in de zin van artikel 21, duidelijk is en geen verdere uitleg hoeft;

Artikel 3 (Gebieden en bijgevoegde stratenlijst)

Overwegende dat 6 leden van de Commissie een andere gebiedsindeling voorstellen;

Terwijl dit voorstel op geen enkele wijze verantwoordt wordt;

Overwegende dat reclamanten vragen om bepaalde straten te laten overgaan in een ander gebied dan dit waarin ze thans liggen;

Terwijl, zoals uiteengezet is in het verslag aan de Regering, een strenge methodologie is voorafgegaan aan de keuze van de gebieden;

Dat de gemeenten via de gemeentelijke verordeningen de bijzondere situaties moeten regelen die de toepassing van hogervermelde methodologie niet toelaat de materie in een gewestelijke verordening te gieten;

Artikel 4 (verbod op reclame)

Overwegende dat de Commissie vraagt om een verbod of een beperking van de reclame en de uithangborden :

op de kunstwerken van grote architecturale kwaliteit;

op plaatsen die een panoramisch zicht bieden;

in het stedelijk landschap met een grote architecturale en landschapskwaliteit;

Alors que les notions de grande qualité architecturale, de qualité paysagère ou de perspective visuelle sont subjectives ou, à tout le moins, à contenu variable;

Qu'un article du règlement qui se fonderait sur ces notions risque d'être inapplicable car insuffisamment précis ou de donner lieu à des appréciations diverses;

Que, par ailleurs, les plans régionaux définissent les notions d' » espaces structurants » ou de périmètres d'intérêt culturel, historique, esthétique ou d'embellissement (PICHEE), concepts qui rencontrent le souhait de la Commission (protection de certains espaces de qualité) et qui sont des éléments de référence objectifs à prendre en considération par les autorités compétentes pour délivrer le permis d'urbanisme;

Que, de même, les éléments architecturaux de grande qualité peuvent faire l'objet de mesure de classement ou d'inscription sur la liste de sauvegarde; Que dans cette hypothèse, la publicité est interdite de même dans la zone de protection (ou à défaut, dans un rayon de 20 mètres);

Que ces éléments rendent dès lors inutile l'insertion d'une disposition spécifique, telle que proposée par la Commission dans le titre VI du règlement;

Considérant que la Commission propose de supprimer au § 1er, 7°, (interdiction de la publicité sur tout ou partie de baie) les mots « sauf s'il s'agit de la devanture d'un établissement temporairement fermé pour des travaux faisant suite à un permis d'urbanisme »;

Alors que, dans le cas de travaux à un établissement temporairement fermé, il est d'usage d'obturer les baies et vitrines pour dissimuler le chantier situé à l'intérieur, à l'aide toutes sortes de matériaux (peinture opaque, plastics assemblés, vieux journaux,...);

Qu'en cas de travaux, l'apposition de publicité sur les baies constitue une alternative qui, dans ce contexte, n'est pas nécessairement préjudiciable à l'esthétique ni à l'habitabilité;

Que les interdictions d'apposer de la publicité doivent être proportionnées à l'objectif qu'elles poursuivent;

Que, dans le cas de travaux à un établissement temporairement fermé, les objectifs d'esthétique et de sauvegarde de l'habitabilité ne justifient plus l'interdiction de la publicité sur les baies;

Considérant que la Commission suggère de réécrire l'article 4 § 3 comme suit : « l'article 4 § 1er, 1° , 2° et 5°, ne s'applique pas : aux supports publicitaires destinés à de la publicité événementielle... » au lieu de « à la publicité événementielle »;

Que, selon la Commission, le but de cette modification est d'éviter que les supports de publicité événementielle puissent rester en permanence dans les zones interdites;

Alors que c'est l'article 25 et non l'article 4 qui détermine les conditions du placement des publicités événementielles et de leur support;

Que la modification proposée par la Commission à l'article 4, § 3, ne règle pas la problématique du maintien ou non du support en zone interdite;

Que l'article 4, § 3, tel qu'originellement rédigé, vise aussi bien le support que la publicité puisqu'il renvoie à l'article 25;

Considérant que la Commission propose de modifier l'article 25 de manière à ce qu'il vise non la publicité événementielle mais le placement de supports destinés à de la publicité événementielle;

Que, certes, il ne convient pas que des supports destinés à de la publicité événementielle restent à l'abandon, après la fin de l'événement,enlaidissant ainsi le paysage urbain;

Que cependant, il ne convient pas d'imposer systématiquement le démontage de tous les supports à la fin de chaque campagne de publicité alors que ces mêmes supports sont destinés à accueillir la campagne suivante;

Qu'une telle imposition risque d'être économiquement insupportable pour le secteur de la publicité événementielle;

Que l'article 25 nouveau permet de rencontrer ces impératifs;

Article 5 (respect des volumes)

Considérant qu'un réclamant estime que les mécanismes permettant d'assurer le respect de l'article 5, ainsi que des articles 6 à 8, sont insuffisants;

Terwijl de begrippen van grote architecturale kwaliteit, landschapskwaliteit of panoramisch uitzicht subjectief zijn of, ten minste, veranderlijk van inhoud;

Dat een artikel van de verordening dat op deze begrippen zou zijn gebaseerd, niet toepasbaar zou zijn, omdat het onvoldoende duidelijk zouden zijn of aanleiding zougeven tot verschillende interpretaties;

Dat de gewestelijke plannen overigens een definitie geven van de begrippen « structurerende ruimten » of van « perimeter van culturele, historische of esthetische waarde of voor stadsverfraaiing (Pchew), begrippen die voldoen aan de wens van de Commissie (bescherming van bepaalde kwalitatieve ruimten) en objectieve referentie-elementen zijn die in aanmerking moeten worden genomen door de overheden die de stedenbouwkundige vergunning uitreiken;

Dat ook de kwalitatief hoogstaande architecturale elementen beschermd of ingeschreven kunnen worden op de bewaarlijst; dat in deze veronderstelling, reclame ook is verboden in een beschermd gebied (of bij gebrek hieraan, in een straal van 20 meter);

Dat deze elementen de invoeging van een specifieke bepaling omtrent, zoals voorgesteld door de Commissie in titel VI, overbodig maken;

Overwegende dat de Commissie voorstelt om in § 1, 7°, (verbod van reclame op een deel of een volledige vensteropening) de woorden « behalve op de voorzijde van een gebouw dat tijdelijk is gesloten wegens werken ingevolge een stedenbouwkundige vergunning » te schrappen;

Terwijl, in het geval van werken aan een tijdelijk gesloten gebouw, het normaal is de vensteropeningen en uitstalramen te bedekken om de werken binnenin aan het zicht te onttrekken, en dit met behulp van allerlei materialen (matte verf, plastiek, oude dagbladen, ...);

Dat de aanbreng van reclame op de gevelopeningen in geval van werken een alternatief is dat, in deze context, niet noodzakelijkerwijs afbreuk doet aan de fraaiheid noch aan de bewoonbaarheid;

Dat de bepalingen voor reclameverbod in verhouding moeten zijn met het doel dat deze nastreven;

Dat in het geval van werken aan een tijdelijk gesloten gebouw, de fraaiheid en de bescherming van de bewoonbaarheid niet langer het reclameverbod op de gevelopeningen verantwoorden;

Overwegende dat de Commissie voorstelt om artikel 4 § 3 als volgt te herschrijven : « artikel 4 § 1, 1°, 2°en 5° is niet van toepassing op de dragers van gelegenheidsreclame... » in plaats van « voor gelegenheidsreclame »;

Dat volgens de Commissie, deze wijziging tot doel heeft te vermijden dat de dragers van gelegenheidsreclame permanent in de verboden gebieden mogen blijven;

Terwijl het wel artikel 25 en niet artikel 4 de voorwaarden bepaalt voor de plaatsing van gelegenheidsreclame en hun drager;

Dat de door de Commissie voorgestelde wijziging aan artikel 4, § 3, geen oplossing biedt voor het probleem van het al dan niet behouden van de drager in het verboden gebied;

Dat artikel 4, § 3, zoals oorspronkelijk opgemaakt, zowel de drager als de reclame beoogt, want het verwijst naar artikel 25;

Overwegende dat de Commissie voorstelt om artikel 25 te wijzigen zodat het niet langer betrekking heeft op de gelegenheidsreclame maar op de plaatsing van dragers voor gelegenheidsreclame;

Dat het zeker niet aangewezen is dat dragers voor gelegenheidsreclame onbeplakt blijven na het gebeuren, iets wat het landschap minder fraai zou maken;

Dat het evenwel niet aangewezen is om systematisch alle dragers af te breken na elke publiciteitscampagne, terwijl dezelfde dragers ook kunnen dienen voor de volgende campagne;

Dat een dergelijke verplichting economisch ondraaglijk dreigt te worden voor de sector van de gelegenheidsreclame;

Dat het nieuw artikel 25 aan deze dwingende noodzaak tegemoetkomt;

Artikel 5 (naleving van de volumes)

Overwegende dat een reclamant van oordeel is dat de mechanismen voor de naleving van artikel 5, evenals van artikelen 6 tot 8, ontoereikend zijn;

Alors que le Gouvernement ne peut, au travers de son règlement régional d'urbanisme, modifier les mécanismes de contrôle et de sanction des infractions en matière d'urbanisme établi par l'ordonnance du 29 août 1991 organique de la planification et de l'urbanisme;

Article 11 ancien (pignons)

Considérant que certains membres de la Commission souhaitent soumettre à des mesures particulières de publicité, les publicités durables à caractère décoratif recouvrant la totalité du pignon ainsi que, en zone générale, le dépassement de la surface unitaire maximale de 17 m^2;

Alors que, pour des motifs identiques à ceux énoncés ci-après à propos de l'article 15, ces mesures particulières de publicité ne doivent pas être systématiquement imposées;

Considérant, comme le demandent de nombreux réclamants, que la publicité d'une surface cumulée, occupant au maximum 40% de la surface du pignon et maximale de 34m^2 a été autorisée en zone restreinte afin de permettre ce type de publicité sur les grands pignons.

Article 12 ancien (clôture de chantier)

Considérant que la Commission souhaite limiter la hauteur de certains dispositifs publicitaires sur les clôtures de chantiers;

Que, cependant, la hauteur adéquate est variable, en fonction de la hauteur de la clôture considérée, voire du volume de l'immeuble en construction situé derrière la clôture;

Que cette hauteur doit en outre tenir compte des exigences de sécurité (article 7) et de stabilité (éviter une trop grande emprise au vent);

Que, d'autre part, l'article 5 du règlement prévoit que les dispositifs de publicité doivent respecter les volumes des espaces dans lesquels ils s'intègrent, et ne peuvent ni les dépasser ni les modifier;

Que ces principes suffisent à guider l'appréciation des autorités compétentes pour délivrer le permis d'urbanisme sans qu'il soit nécessaire d'imposer une hauteur déterminée;

Considérant qu'un réclamant demande que soit prévue une surface unitaire minimale afin d'éviter la prolifération d'annonces de petite taille combinées;

Alors qu'une telle limitation est difficile à établir in abstracto, compte tenu de la dimension extrêmement variable des petits dispositifs;

Considérant, comme le demandent de nombreux réclamants, qu'un dispositif unique par face d'îlot d'une surface maximale de 40 % ne dépassant pas 70% de la longueur de la clôture a été autorisée en zone restreinte; compte tenu du caractère temporaire des clôtures de chantiers;

Article 13 ancien (clôture de terrains non bâti)

Considérant que certains réclamants souhaitent que deux dispositifs de 40 m^2 puissent être autorisés si la longueur du terrain excède 60 mètres;

Alors que la présence de deux dispositifs de 40 m^2 le long de la clôture d'un terrain non bâti risque de surcharger le paysage urbain et de compromettre l'objectif d'intégration harmonieuse de la publicité;

Considérant que certains membres de la Commission souhaitent limiter la possibilité du placement de publicité sur les clôtures de terrains non bâtis à de la publicité événementielle;

Alors que cette modification, qui privilégie uniquement un objectif de diminution de la quantité de publicité, ne tient pas compte de la nécessité de maintenir certains espaces à la disposition du secteur publicitaire;

Que le règlement poursuit l'intégration harmonieuse de la publicité dans la ville et non sa suppression;

Qu'il échet de tenir compte des incidences économiques de la réglementation adoptée;

Considérant qu'un commune demande que soit prévue une surface unitaire minimale afin d'éviter la prolifération d'annonces de petite taille combinées;

Alors que, pour des motifs identiques à ceux énoncés ci-avant à propos de l'article 12, il n'est pas adéquat de prévoir une surface unitaire minimale;

Terwijl de Regering, via de gewestelijke stedenbouwkundige verordening, de controle- en beteugelingssystemen van de stedenbouwkundige inbreuken, zoals opgesteld door de ordonnantie van 29 augustus 1991 houdende organisatie van de planning en de stedenbouw, niet kan wijzigen;

Vorig artikel 11 (topgevels)

Overwegende dat sommige leden van de Commissie de plaatsing van duurzame reclame van decoratieve aard over de hele topgevel alsook, in het algemeen gebied, de overschrijding van de maximumoppervlakte van 17m^2 per eenheid, willen onderwerpen aan speciale regelen van openbaarmaking;

Terwijl om dezelfde redenen als hiervoren aangehaald omtrent artikel 15, deze speciale regelen van openbaarmaking niet systematisch opgelegd moeten worden;

Overwegende dat, zoals gevraagd door een groot antal reclamanten, reclame met een gecumuleerde oppervlakte van maximum 40% van de topgevel en maximum 34m^2 toegelaten werd in een beperkt gebied zodat dit soort reclame op grote topgevels mogelijk is.

Vorig artikel 12 (omheining van de bouwplaats)

Overwegende dat de Commissie de hoogte tussen sommige reclameinrichtingen op de omheiningen van bouwplaatsen wenst te beperken;

Dat deze gepaste hoogte evenwel kan verschillen op basis van de hoogte van de desbetreffende omheining, zelfs van het volume van het gebouw in aanbouw achter deze omheining;

Dat bij deze hoogte daarenboven rekening moet worden gehouden met de veiligheidseisen (artikel 7) en de stabiliteit (een te grote windopvang);

Dat artikel 5 van de verordening voorts stelt dat de reclameinrichtingen rekening moeten houden met de volumes van de ruimten waarin zij aangebracht zijn en deze niet mogen overschrijden noch wijzigen;

Dat deze beginselen volstaan voor de beoordeling van de overheden de de stedenbouwkundige vergunning uitreiken zonder dat een vastbepaalde hoogte moet worden opgelegd;

Overwegende dat een reclamant vraagt om een minimumoppervlakte per eenheid te voorzien om de wildgroei aan gecombineerde kleine berichten te vermijden;

Terwijl een dergelijke beperking in abstracto moeilijk toe te passen is, rekening houdend met de uiterst veranderlijke afmeting van kleine inrichtingen;

Overwegende dat, zoals verschillende reclamanten vragen, één inrichting aan de straatkant van een huizenblok met een oppervlakte van maximum 40% en die niet meer dan 70% beslaat van de lengte van de omheining werd toegelaten in beperkt gebied; rekening houdend met het tijdelijk karakter van de werfomheiningen;

Vorig artikel 13 (omheining van onbebouwde terreinen)

Overwegende dat bepaalde reclamanten vragen om twee inrichtingen van 40m^2 toe te laten wanneer het terrein langer is dan 60 meter;

Terwijl de aanwezigheid van twee inrichtingen van 40m^2 langsheen de omheining van een niet-bebouwd terrein het stedelijk landschap dreigt te overbelasten en het doel van een evenwichtige integratie van de reclame in gevaar dreigt te brengen;

Overwegende dat sommige leden van de Commissie de mogelijkheid om reclame te plaatsen op de omheiningen van niet-bebouwde terreinen willen beperken tot gelegenheidsreclame;

Terwijl deze wijziging, die enkel leidt tot een vermindering van de hoeveelheid reclame, geen rekening houdt met de noodzaak om bepaalde ruimten voor te behouden voor de reclamesector;

Dat de verordening de harmonieuze integratie van de reclame in de stad voortzet en niet afbreekt;

Dat er rekening dient gehouden met de economische gevolgen van de aangenomen reglementering;

Overwegende dat een gemeente vraagt om een minimumoppervlakte per eenheid te voorzien om de wildgroei aan gecombineerde kleine berichten te vermijden;

Terwijl het, om dezelfde voormelde redenen omtrent artikel 12, niet aangewezen is om een minumumoppervlakte per eenheid te voorzien;

Considérant qu'une commune demande de prévoir une hauteur maximale de placement;

Alors que, pour des motifs identiques à ceux énoncés ci-avant à propos de l'article 12, il n'est pas adéquat de prévoir une hauteur maximale;

Article 14 ancien (murs de clôture aveugle)

Considérant qu'un commune demande que soit prévue une surface unitaire minimale afin d'éviter la prolifération d'annonces de petite taille combinées;

Alors que, pour des motifs identiques à ceux énoncés ci-avant à propos de l'article 12, il n'est pas adéquat de prévoir une surface unitaire minimale;

Considérant qu'une commune demande de prévoir une hauteur maximale de placement;

Alors que, pour des motifs identiques à ceux énoncés ci-avant à propos de l'article 12, il n'est pas adéquat de prévoir une hauteur maximale;

Article 15 ancien (terrains non bâtis)

Considérant que les membres de la Commission souhaitent soumettre à des mesures particulières de publicité le placement de publicité non lumineuse sur les terrains non bâtis en zone générale;

Alors que la zone générale correspond en fait à la plus grande partie du territoire régional;

Que les commissions de concertation sont actuellement surchargées;

Qu'il convient en conséquence de limiter l'application de la procédure des mesures particulières de publicité aux cas dans lesquels l'enquête publique paraît nécessaire à la bonne gestion du dossier;

Que le texte garantit des conditions d'habitabilité (distance minimale de 10 mètres à compter d'une baie);

Qu'en conséquence, l'organisation systématique de mesures particulières de publicité ne doit pas être imposée par le règlement;

Considérant qu'un commune demande que soit prévue une surface unitaire minimale afin d'éviter la prolifération d'annonces de petite taille combinées;

Alors que, pour des motifs identiques à ceux énoncés ci-avant à propos de l'article 12, il n'est pas adéquat de prévoir une surface unitaire minimale;

Considérant qu'une commune demande de prévoir une hauteur maximale de placement;

Alors que, pour des motifs identiques à ceux énoncés ci-avant à propos de l'article 12, il n'est pas adéquat de prévoir une hauteur maximale;

Considérant, comme le demandent plusieurs réclamants, qu'à l'exception de la zone restreinte où il convient de protéger plus particulièrement le paysage urbain, qu'il a été précisé que les surfaces étaient autorisées par hectare de terrain non bâti;

Article 16 ancien (terrains bâtis)

Considérant, comme le demandent plusieurs réclamants, qu'à l'exception de la zone restreinte où il convient de protéger plus particulièrement le paysage urbain, la publicité d'une surface cumulée maximale de 34 m^2 et un dispositif unique d'une surface maximale de 40 m^2, ont été autorisés;

Article 18 ancien

Considérant que certains membres de la Commission demandent d'ajouter un point *d)* au 1°, stipulant que le dépassement de 17 m^2 est soumis aux mesures particulières de publicité;

Alors que, pour des motifs identiques à ceux énoncés ci-avant à propos de l'article 15, ces mesures particulières de publicité ne doivent pas être systématiquement imposées;

Article 19 ancien

Considérant que la Commission demande d'intégrer dans le règlement la notion de balise dans la ville (phares dans la ville méritant une réglementation particulière);

Alors que s'il est vrai qu'avec le temps, certaines publicités qui ne sont pas strictement conformes aux dispositions du règlement peuvent faire partie du paysage urbain, former un point de repère dans la ville et participer à son image il est impossible de formuler dans le règlement une disposition autorisant par avance les dispositifs non conformes, « balises » dans la ville;

Overwegende dat een gemeente vraagt om een maximumhoogte te voorzien voor de plaatsing;

Terwijl het, om dezelfde voormelde redenen omtrent artikel 12, niet aangewezen is om een maximumhoogte te voorzien;

Vorig artikel 14 (blinde omheiningsmuren)

Overwegende dat een gemeente vraagt om een minimumoppervlakte per eenheid te voorzien om de wildgroei aan gecombineerde kleine berichten te vermijden;

Terwijl het, om dezelfde voormelde redenen omtrent artikel 12, niet aangewezen is om een minumumoppervlakte per eenheid te voorzien;

Overwegende dat een gemeente vraagt om een maximumhoogte te voorzien voor de plaatsing;

Terwijl het, om dezelfde voormelde redenen omtrent artikel 12, niet aangewezen is om een maximumhoogte te voorzien;

Vorig artikel 15 (onbebouwde terreinen)

Overwegende dat de leden van de Commissie de plaatsing van niet-lichtgevende reclame op niet-bebouwde terreinen in een algemeen gebied willen onderwerpen aan speciale regelen van openbaarmaking;

Terwijl het algemeen gebied in feite overeenkomt met het grootste deel van het gewestelijk grondgebied;

Dat de overlegcommissies thans overbelast zijn;

Dat het bijgevolg aangewezen is de procedure van de speciale regelen van openbaarmaking te beperken tot de gevallen waar het openbaar onderzoek nodig blijkt voor ht goed beheer van het dossier;

Dat de tekst bewoonbaarheidsvoorwaarden garandeert (minimumafstand van 10 meter vanaf een vensteropening);

Dat de systematische organisatie van speciale regelen van openbaarmaking bijgevolg niet moet worden verplicht door de verordening;

Overwegende dat een gemeente vraagt om een minimumoppervlakte per eenheid te voorzien om de wildgroei aan gecombineerde kleine berichten te vermijden;

Terwijl het, om dezelfde voormelde redenen omtrent artikel 12, niet aangewezen is om een minumumoppervlakte per eenheid te voorzien;

Overwegende dat een gemeente vraagt om een maximumhoogte te voorzien voor de plaatsing;

Terwijl het, om dezelfde voormelde redenen omtrent artikel 12, niet aangewezen is om een maximumhoogte te voorzien;

Overwegende dat, zoals verschillende reclamanten hebben gevraagd, verduidelijkt is dat de oppervlakten werden toegestaan per hectare onbebouwd terrein, behalve in het beperkt gebied waar het stedelijk landschap meer beschermd moet worden;

Vorig artikel 16 (bebouwde terrein)

Overwegende dat, zoals verschillende reclamanten hebben gevraagd, reclame met een gecumuleerde oppervlakte van maximum 34m^2 en één inrichting met een oppervlakte van maximum 40m^2 toegestaan werden, behalve in een beperkt gebied waar het stedelijk landschap meer moet worden beschermd;

Vorig artikel 18

Overwegende dat sommige leden van de Commissie vragen om een punt *d)* toe te voegen aan 1°, waarbij de overschrijding van 17m^2 onderworpen is aan de speciale regelen van openbaarmaking;

Terwijl, om dezelfde redenen als deze in artikel 15, deze speciale regelen van openbaarmaking niet systematisch moeten worden opgelegd;

Vorig artikel 19

Overwegende dat de Commissie vraagt om in de verordening het begrip stadsbaken (lichten in de stad die een bijzondere reglementering verdienen) op te nemen;

Terwijl indien het zo is dat bepaalde reclame die niet strikt in overeenstemming is met de bepalingen van de verordening mettertijd deel kan uitmaken van het stedelijk landschap, een herkenningspunt kan vormen in de stad en kan bijdragen tot het imago, het onmogelijk is om in de verordening een bepaling op te nemen die niet-conforme bepalingen wel toelaat als « bakens » in de stad;

Qu'à nouveau, cette disposition serait inapplicable parce que la notion de « balise » ou de « phare » dans la ville est à la fois subjective, et évolutive;

Que, dans le cas du renouvellement du permis d'urbanisme relatif à ce type de dispositif de publicité, une dérogation au règlement pourra être demandée conformément aux articles 116 § 2 ou 118 § 2 de l'ordonnance, compte tenu de leur place particulière dans le paysage urbain;

Considérant que certains membres de la Commission souhaitent soumettre à des mesures particulières de publicité le placement de publicité lumineuse sur les toits et terrasses en tenant lieu;

Alors que, pour des motifs identiques à ceux énoncés ci-avant à propos de l'article 15, ces mesures particulières de publicité ne doivent pas être systématiquement imposées;

Article 20 ancien (mobilier urbain)

Considérant qu'un réclamant considère que le Titre VI ne sous-entend par mobilier urbain que celui lié au transport en commun sans prendre en compte les cabines téléphoniques, sanisettes, …;

Alors que la définition contenue à l'article 2 englobe l'ensemble du mobilier urbain;

Considérant qu'un réclamant souhaite introduire des dispositifs de publicité d'une dimension importante sur les équipements de collecte et de recyclage.

Alors que le placements de dispositif publicitaire dépassant les dimensions autorisées par le nouvel article 22 n'est pas souhaitable dans la mesure où elle entraîne un accroissement de la présence publicitaire dans la ville;

Article 21 ancien
(abris destinés aux usagers des transports en commun)

Considérant que la Commission recommande de permettre la dissociation de la publicité de l'abri, pour des raisons de sécurité;

Alors que la dissociation de la publicité de l'abri prive l'article 21 de son fondement;

Que des publicités de plus de 0,25 m^2 ne sont autorisées sur les abris que parce que ceux-ci sont normalement conçus pour pouvoir accueillir de la publicité et font déjà partie du paysage urbain;

Que, si le placement de publicité dans l'abri nuit à la sécurité, il doit être tout simplement exclu, conformément à l'article 7 du règlement;

Que cependant, dans la plupart des cas, il est possible d'insérer la publicité dans l'abri sans nuire à la sécurité (dispositifs parallèles à la voie de circulation);

Considérant que la Commission propose de compléter l'article en indiquant qu'un quart de la publicité est réservé à l'information culturelle ou événementielle;

Alors que l'abri remplit déjà une fonction d'utilité publique et que c'est en raison de cette fonction d'utilité publique que la publicité, intégrée à l'abri, peut être autorisée;

Qu'il est inopportun d'ajouter à cette fonction d'utilité publique d'autres contraintes à l'attention des annonceurs;

Que le règlement réserve déjà une place privilégiée à la publicité événementielle ou à l'information culturelle;

Article 22 ancien (dispositifs d'information s'inscrivant
dans le cadre d'une politique globale)

Considérant que la Commission émet, à propos de cet article, les mêmes remarques que celles qui concernent l'article 21;

Que la dissociation, pour des raisons de sécurité, du dispositif de publicité et de la rambarde à une station de métro doit être écartée pour les mêmes motifs que dans le cas d'un abri destiné aux usagers des transports en commun;

Que la remarque de la Commission relative à l'insertion obligatoire, à concurrence d'un quart de la surface publicitaire, d'information culturelle ou événementielle se justifie encore moins qu'à l'article 21, puisque les dispositifs visés à l'article 22 contiennent déjà une face de 2 m^2 réservée à l'information;

Considérant que la Commission estime que le règlement devrait limiter la hauteur et la largeur des dispositifs d'information ou de service au public et imposer leur placement parallèlement à la voirie;

Dat deze bepaling ontoepasbaar zou zijn omdat het begrip « baken » of « lichtbaken » in de stad zowel subjectief als dynamisch is;

Dat, wanneer de stedenbouwkundige vergunning voor dit soort reclame-inrichting hernieuwd wordt, een afwijking kan worden gevraagd overeenkomstig artikelen 116 § 2 of 118 § 2 van de ordonnantie rekening houdend met hun bijzondere ligging in het stedelijk landschap;

Overwegende dat sommige leden van de Commissie de plaatsing van lichtgevende reclame op daken of de dakterrassen willen onderwerpen aan speciale regelen van openbaarmaking;

Terwijl om dezelfde redenen als hiervoren aangehaald omtrent artikel 15 moeten deze speciale regelen van openbaarmaking niet systematisch opgelegd worden;

Vorig artikel 20 (stadsmeubilair)

Overwegende dat een reclamant van oordeel is dat titel VI onder stadsmeubilair enkel dat van het openbaar vervoer verstaat, en niet de telefooncellen, openbare toiletten,...

Terwijl de definitie in artikel 2 alle stadsmeubilair omvat;

Overwegende dat een reclamant op de ophaal- en recyclagevoorzieningen reclame-inrichtingen met een grotere afmeting wil laten plaatsen;

Terwijl de plaatsing van reclame-inrichtingen met een grotere afmeting dan toegelaten in artikel 22 niet wenselijk is als deze zorgt voor meer reclame in de stad;

Vorig artikel 21
(wachthuisjes voor de gebruikers van het openbaar vervoer)

Overwegende dat de Commissie aanbeveelt om de reclame los te maken van het schuilhuisje en dit om veiligheidsredenen;

Terwijl het losmaken van de reclame artikel 21 alle grond ontneemt;

Dat reclame van meer dan 0,25m^2 slechts toegelaten wordt op schuilhuisjes omdat deze normaal ontworpen zijn voor reclame en reeds deel uitmaken van het stedelijk landschap;

Dat indien de plaatsing van reclame in het schuilhuisje afbreuk doet aan de veiligheid, deze enkel moet worden uitgesloten overeenkomstig artikel 7 van de verordening;

Dat het in het merendeel van de gevallen mogelijk is reclame aan te brengen in een schuilhuisje zonder afbreuk te doen aan de veiligheid (inrichtingen die gelijklopen met de verkeersweg);

Overwegende dat de Commissie voorstelt om het artikel aan te vullen door te onderstrepen dat een vierde van de reclame dient voor culturele informatie of gelegenheidsreclame;

Terwijl het schuilhuisje reeds een functie van openbaar nut vervult en dat door deze functie van openbaar nut reclame op het schuilhuisje toegelaten kan worden;

Dat het inopportuun is om aan deze functie van openbaar nut andere beperkingen voor de adverteerders toe te voegen;

Dat de verordening reeds ruimte vrijhoudt voor gelegenheidsreclame of culturele informatie;

Vorig artikel 22 (informatie-inrichtingen die passen
in een globaal beleid)

Overwegende dat de Commissie ten aanzien van dit artikel, dezelfde opmerkingen uit als deze voor artikel 21;

Dat het veiligheidshalve losmaken van de reclame-inrichting van de toegangshelling van een metrostation vermeden moet worden om dezelfde reden als in het geval van de schuilhuisje voor de gebruikers van het openbaar vervoer;

Dat de opmerking van de Commissie aangaande het verplicht aanbrengen van culturele informatie of gelegenheidsreclame op een vierde van de reclame-oppervlakte nog minder verantwoord is als in artikel 21, omdat de in artikel 22 bedoelde inrichtingen reeds een zijde van 2m^2 hebben die voorbehouden is voor de informatie;

Overwegende dat de Commissie van oordeel is dat de verordening de hoogte en de breedte van de informatiedragers of inrichtingen voor de openbare dienstverlening zou moeten beperken en deze gelijk zou moeten laten lopen met de weg;

Alors que les dispositions du règlement prévoient que les dispositifs en question ne peuvent réduire les conditions de sécurité et de visibilité, ni entraver la circulation piétonne et doivent laisser une largeur libre minimale de 1,5 mètre;

Qu'il est inutile de préciser ces dispositions par des normes concrètes de hauteur ou de largeur, les modèles des dispositifs d'information étant susceptibles de varier dans le temps et la position idéale de ces dispositifs (parallèles ou non à la voie de circulation) dépendant de la configuration des lieux;

Que la remarque de la Commission est contradictoire avec son souhait de limiter le règlement à des normes d'encadrement moins précises et plus souples;

Considérant que la Commission demande qui va apprécier l'absence de nuisance au paysage urbain; Que d'autres réclamants demandent ce qui signifie « ne pas nuire au paysage urbain » et « ne pas briser une perspective visuelle »; qu'il s'agit de critère imprécis;

Que cette observation est pertinente en ce qui concerne la « nuisance au paysage urbain » en sorte que ce concept a été supprimé du texte; qu'en revanche la notion de perspective visuelle renvoie aux compositions urbaines situées en espace public qui doivent être protégées dans la mesure où elles ne font pas souvent l'objet d'aucune protection particulière; que le critère de perspective visuelle, qui par souci d'amélioration légistique a été repris à l'article 21 nouveau, est dès lors pertinent;

Article 23 ancien (Colonnes porte-affiches)

Considérant que deux membres de la Commission souhaitent limiter à 2 m^2 le placement de publicité sur les colonnes porte-affiches;

Alors que cette exigence excède la mesure nécessaire à l'intégration harmonieuse de la publicité dans la ville;

Considérant qu'un réclamant considère que les colonnes porte-affichesqui abritent des équipements nécessaires aux transport en commun doivent pouvoir comporter de la publicité lorsqu'ils sont situés en zone interdite;

Alors que la présence de ce type d'équipement sous la forme d'une colonne porte-affiches ne justifie pas une dérogation au principe de l'interdiction de la publicité en zone interdite compte tenu des objectifs du Gouvernement dans ce type de zone;

Considérant qu'un réclamant considère que les colonnes porte-affiches doivent pouvoir comporter 4m^2 de publicité générale et 4 m^2 de publicité événementielle;

Alors que telle est la situation autorisée par la combinaison des nouveaux articles 25 et 28;

Article 24 ancien (Edicules)

Considérant que plusieurs communes demandent, compte tenu du fait que beaucoup de kiosques ont la forme d'une colonne, d'assimiler les édicules aux colonnes porte-affiches et d'autoriser 4 m^2 de publicité;

Alors que les édicules n'ont pas nécessairement la forme d'une colonne et qu'en outre, à la différence d'une colonne porte-affiches, qu'ils ne remplissent pas nécessairement une fonction d'utilité publique;

Qu'en outre, ils ne sont pas spécialement conçus pour accueillir de la publicité;

Considérant qu'un réclamant ne perçoit pas la pertinence de la limitation à une faible dimension par face de la publicité autorisée sur les édicules tel que les kiosques;

Alors qu'il convient de prendre en compte la faible dimension de ce type d'édicule que constituent notamment les kiosques;

Article 25 ancien
(Caténaire, installation d'éclairage public, façades)

Considérant qu'un membre de la Commission propose de garantir le retrait du support de publicité événementielle par un cautionnement déposé entre les mains du receveur communal;

Alors que ce mécanisme n'offre pas davantage de garantie car il sera difficile de s'assurer de la constitution préalable du cautionnement;

Qu'en effet, dans le secteur de la publicité événementielle, vu la brièveté des campagnes, il est malheureusement fréquent qu'aucun permis d'urbanisme ne soit sollicité;

Terwijl de bepalingen van de verordening stellen dat de inrichtingen in kwestie geen afbreuk kunnen doen aan de veiligheids- en zichtbaarheidsomstandigheden noch gevaar kunnen inhouden voor het voetgangersverkeer en minstens 1,5 meter vrije breedte moeten laten;

Dat het niet nuttig is deze bepalingen te verduidelijken aan de hand van concrete normen voor de hoogte of de breedte, omdat de modellen van de informatiedragers kunnen verschillen in tijd en de ideale ligging van deze inrichtingen (al dan niet gelijklopend met de verkeersweg) afhangt van de configuratie van de ruimten;

Dat de opmerking van de Commissie is strijd is met haar wens om de verordening te beperken tot minder duidelijke en soepeler begeleidingsnormen;

Overwegende dat de Commissie vraagt wie gaat oordelen of al dan niet afbreuk wordt gedaan aan het stedelijk landschap; dat andere reclamanten vragen wat « geen afbreuk aan het stedelijk landschap » en « geen visuele hinder veroorzaken » betekent; dat dit onduidelijke criteria zijn;

Dat deze opmerking relevant is wat betreft « de hinder van het stedelijk landschap » zodat dit concept uit de tekst werd geschrapt; dat het begrip van visueel perspectief daarentegen verwijst naar de stadsgedeelten in de openbare ruimte die moeten worden beschermd inzoverre deze niet speciaal beschermd zijn; dat, in een streven naar een betere legistiek, het criterium van het visueel perspectief is overgenomen in het nieuw artikel 21 en dus relevant is;

Vorig artikel 23 (Aanplakzuilen)

Overwegende dat twee leden van de Commissie reclame op aanplakzuilen willen beperken tot 2m^2;

Terwijl deze eis overdreven is wat betreft de harmonieuze integratie van reclame in de stad;

Overwegende dat een reclamant van oordeel is dat de aanplakzuilen waarin de uitrustingen zijn geplaatst voor het openbaar vervoer, reclame moeten kunnen bevatten wanneer deze zijn gelegen in een verboden gebied;

Terwijl dit soort uitrusting in de vorm van een aanplakzuil geen afwijking op het reclameverbod in een verboden gebied rechtvaardigt, rekening houdend met de doelstellingen van de Regering voor deze gebieden;

Overwegende dat een reclamant oordeelt dat de aanplakzuilen 4 m^2 algemene reclame moeten kunnen bevatten en 4m^2 gelegenheidsreclame;

Terwijl dit toegelaten wordt door de combinatie van artikelen 25 en 28;

Vorig artikel 24 (Kiosken)

Overwegende dat meerdere gemeenten vragen om de kiosken gelijk te stellen aan de aanplakzuilen, gezien vele kiosken de vorm van een zuil hebben, en 4m^2 reclame toe te laten;

Terwijl de kiosken niet noodzakelijkerwijs de vorm van een zuil hebben en dat de kiosken daarenboven, in tegenstelling tot een aanplakzuil, niet noodzakelijkerwijs een functie van openbaar nut vervullen;

Dat deze daarenboven niet speciaal ontworpen zijn voor reclame op aan te brengen;

Overwegende dat een reclamant de beperking tot een geringe afmeting van de toegelaten reclame per zijde op kiosken, niet relevant vindt;

Terwijl het aangewezen is om rekening te houden met de kleine afmeting van een dergelijke kiosk;

Vorig artikel 25
(Drager van bovenleiding, openbare verlichtingsinstallatie, gevel)

Overwegende dat een lid van de Commissie voorstelt dat de verwijdering van de drager van gelegenheidsreclame gagarandeerd moet worden middels een waarborg te betalen aan de gemeenteontvanger;

Terwijl dit mechanisme niet meer garantie biedt, omdat het moeilijk zal zijn zich te vergewissen van de voorafgaande betaling van de waarborg;

Dat het in de sector van de gelegenheidsreclame helaas vaak gebeurt dat geen stedenbouwkundige vergunning wordt aangevraagd, gezien het kortstondig karakter van de campagnes;

Que le mécanisme du cautionnement préalable risque d'aggraver cette situation;

Qu'en outre, le secteur de la publicité événementielle est financièrement plus fragile que les autres;

Qu'il est préférable de développer les mécanismes de contrôle et de sanctions des infractions en matière d'urbanisme;

Article 27 ancien (Supports publicitaires n'ayant pas une fonction première d'utilité publique)

Considérant que certains réclamants estiment préférable que le RRU encourage la restructuration du parc existant plutôt que favoriser la création d'un nouveau format (10m^2);

Considérant que d'autres réclamants considèrent le format de 10m^2 comme étant trop important et que les conditions proposées par le texte sont trop larges;

Alors que la mise en place de tels dispositifs est de nature à contribuer au dynamisme d'une zone commerciale et que dans ces zones, la publicité est appelée à jouer un rôle significatif dans l'animation de celle-ci.;

Alors que le format retenu offre une bonne visibilité du message publicitaire sans porter atteinte à l'espace public; qu'un tel équilibre ne peut être atteint avec des formats qui sont soit supérieurs, soit inférieurs;

Article 28 ancien (Ouvrage d'art)

Considérant que certaines communes et certains réclamants souhaitent que la publicité sur les ouvrages d'art soit purement et simplement interdite;

Alors que, pour autant que les conditions de l'article 28 soient respectées, la publicité sur les ouvrages d'art peut s'intégrer harmonieusement dans la ville;

Que tous les ouvrages d'art n'ont pas une qualité architecturale remarquable et qu'à certains endroits, la publicité permet de caractériser le paysage urbain;

Considérant que la Commission relève des divergences d'interprétation du 1° « être situé à minimum 0,5 m des limites de l'ouvrage d'art »

Que cette disposition implique qu'étant parallèle à l'ouvrage d'art, le dispositif de publicité doit, comme c'est le cas en matière de publicité sur pignon, se situer à plus de 0,5 mètre des limites du contour de l'ouvrage d'art;

Considérant que des difficultés d'interprétation ont également été relevées en ce qui concerne l'intégration dans la modénature architecturale de l'ouvrage d'art;

Que ce texte signifie simplement que le dispositif de publicité ne peut rompre le dessin architectural de l'ouvrage d'art, par exemple, en brisant une courbe, en dissimulant une arabesque; que l'effet de l'ouvrage d'art dans le paysage urbain doit rester globalement intact;

Considérant que des réclamants s'interrogent sur la pertinence du seuil de 17 et 34m^2 retenus;

Alors que le Titre VI reprend partiellement l'objection formulée en autorisant des publicités formées par un seul dispositif de 40m^2 dans les zones générale et élargie; que des dispositifs d'une telle dimension ne se justifient pas en zone restreinte en raison de la dimension de ceux-ci, en regard des objectifs du Gouvernement poursuivis dans cette zone;

Considérant que des réclamants souhaitent l'introduction de conditions complémentaires lorsque l'ouvrage d'art comporte des arches ou est bordé de talus;

Alors que la prise en compte de circonstances particulières appartient à l'autorité administrative chargée d'instruire la demande de permis d'urbanisme et de confronter la demande au bon aménagement des lieux; que le placement de publicité sur les talus relève de l'article 31 nouveau;

Article 29 ancien (talus)

Considérant que certaines communes et certains réclamants souhaitent que la publicité sur les talus soit purement et simplement interdite;

Alors que, pour autant que les conditions de l'article 31 nouveau soient respectées, la publicité sur les talus peut s'intégrer harmonieusement dans la ville;

Que tous les talus n'ont pas une qualité architecturale remarquable et qu'à certains endroits, la publicité permet parfois de caractériser le paysage urbain;

Dat het waarborgsysteem deze toestand nod kan verergeren;

Dat de sector van de gelegenheidsreclame daarenboven financieel kwetsbaarder is dan de andere;

Dat het wenselijk is controle- en beteugelingssystemen voor stedenbouwkundige overtredingen op punt te zetten;

Vorig artikel 27 (Reclamedragers waarvan het openbaar nut niet de hoofdfunctie is)

Overwegende dat sommige reclamanten verkiezen dat GSV de herstructurering van het bestaand park aanmoedigt veeleer dan nieuwe formaten te creeëren (10m^2);

Overwegende dat andere reclamanten het formaat van 10m^2 te groot vinden en dat de voorwaarden in de tekst te ruim zijn;

Terwijl de plaatsing van een dergelijke inrichting kan bijdragen tot het dynamisme van een winkelbuurt en dat in deze gebieden de reclame een betekenisvolle rol kan spelen in de bedrijvigheid ervan;

Terwijl het gekozen formaat een goed zichtbaarheid biedt van de reclameboodschap zonder de openbare ruimte aan te tasten; dat een dergelijk evenwicht bereikt kan worden met formaten die ofwel groter ofwel kleiner zijn;

Vorig artikel 28 (Kunstwerken)

Overwegende dat bepaalde gemeenten en sommige reclamanten willen dat reclame op kunstwerken gewoon verboden wordt;

Dat, zolang de voorwaarden bedoeld in artikel 28 nageleefd worden, reclame op kunstwerken in harmonie kan zijn in de stad;

Dat alle kunstwerken geen merkenswaardige architecturale kwaliteit bezitten en dat op sommige plaatsen, reclame het stedelijk landschap kenmerkt;

Overwegende dat de Commissie interpretatieverschillen opwerpt bij 1° « op minstens 0,5 m van de uiteinden van het kunstwerk aangebracht zijn;

Dat deze bepaling veronderstelt dat de inrichting, hoewel gelijklopend met het kunstwerk, zich op meer dan 0,5 meter van de uiteinden van het kunstwerk moet bevinden, zoals dit het geval is met reclame op topgevels;

Overwegende dat eveneens interpretatiemoeilijkheden opdoken bij de integratie in het architecturaal lijstwerkpatroon van het kunstwerk;

Dat de tekst gewoon betekent dat de reclame-inrichting geen contrast mag vormen in het architecturaal beeld van het kunstwerk, bijvoorbeeld door een kromme lijn te onderbreken, een arabesk te verbergen; dat het effect van het kunstwerk in het stedelijk landschap geheel intact moet blijven;

Overwegende dat reclamanten zich vragen stellen bij het nut van de gekozen drempel van 17 en 34m^2;

Terwijl Titel VI de opmerking gedeeltelijk overneemt door in algemene en beperkte gebieden reclame toe te laten op een inrichting van 40m^2; terwijl de inrichtingen van een dergelijke omvang niet verantwoord zijn in een beperkt gebied omwille van hun afmetingen, rekening houdend met de doelstellingen die de Regering nastreeft in deze gebieden;

Overwegende dat reclamanten bijkomende voorwaarden willen wanneer het kunstwerk bogen bevat of naast taluuds is gelegen;

Terwijl het in acht nemen van bijzondere omstandigheden meer de taak is van de bestuursoverheid die de stedenbouwkundige vergunningsaanvraag moet behandelen en de goede aanleg der plaatsen moet eerbiedigen; dat de plaatsing van reclame op taluuds valt onder het nieuw artikel 31;

Vorig artikel 29 (taluuds)

Overwegende dat sommige gemeenten en sommige reclamanten reclame op taluuds gewoon willen laten verbieden;

Terwijl, zolang de voorwaarden in het nieuw artikel 31 geëerbiedigd worden, reclame op taluuds kan passen in de stad;

Dat alle taluuds geen merkenswaardige architecturale kwaliteit bezitten en dat op sommige plaatsen reclame het stedelijk landschap soms kan kenmerken;

Considérant qu'une instance consultative et un réclamant recommandent une distance de 100 mètres lorsque la publicité est composée d'un dispositif de 40m^2;

Alors que cette distance est insuffisante pour assurer une intégration adéquate de la publicité notamment en ce qu'elle est susceptible de permettre une trop grande multiplication de ce type de dispositif;

Considérant qu'un réclamant suggère la substitution du terme « accolés » par les termes « deux dispositifs en V »;

Alors que le terme « accolés » qui recouvre la notion suggérée est plus large;

Considérant que des réclamants s'interrogent sur la pertinence du seuil des 34m^2 retenus;

Alors que le Titre VI reprend partiellement l'objection formulée en autorisant des publicités d'une surface unitaire de 40m^2 dans les zones générale et élargie;

Considérant que certains membres de la Commission demandent que le placement de publicité sur les talus soit soumis à des mesures particulières de publicité;

Alors que les commissions de concertation sont actuellement surchargées;

Qu'il convient en conséquence de limiter l'application de la procédure des mesures particulières de publicité aux cas dans lesquels l'enquête publique paraît nécessaire à la bonne gestion du dossier;

Que le texte garantit des conditions nécessaires à l'intégration urbaine (ne pas biser une perspective, ne pas masquer un ouvrage d'art, limites de dimension, espacement des dispositifs);

Qu'en conséquence, dans le cas des talus, l'organisation systématique de mesures particulières de publicité ne doit pas être imposée par le règlement;

Considérant que six membres de la Commission demandent la suppression de la disposition qui permet le placement de dispositifs accolés en V car ils formeraient des coupures au sein des couloirs écologiques que forment les talus;

Alors que le règlement prévoit entre les dispositifs des espaces suffisants pour éviter l'étouffement de la verdure;

Qu'au surplus, sur le plan écologique, la préservation des talus qui bordent les voiries ne paraît pas justifier une telle mesure, ces talus étant souvent composés de terres de peu de qualité (remblais) et exposés continuellement à la pollution des voitures;

CHAPITRE V - Enseignes et publicités associées à l'enseigne

Considérant qu'un réclamant considère les définitions d'enseignes et de publicités associées à l'enseigne comme étant floues sans autre précision;

Alors que les définitions proposées sont claires et univoques;

Considérant qu'un réclamant met en cause l'opportunité et la légalité d'un règlement d'urbanisme visant les enseignes;

Alors que les enseignes ont une influence déterminante sur la perception du milieu urbain et qu'il incombe en conséquence aux autorités urbanistiques d'en réglementer le placement en vue d'assurer l'intégration urbanistique de celle-ci.

Article 30 ancien

Considérant que certains réclamants s'interrogent sur le contenu de la notion de matériaux durables et suggère l'introduction d'une condition relative à la rigidité;

Alors que la notion de « matériaux durables » doit s'entendre dans son sens courant et que la condition relative à la rigidité ne peut être retenue en ce que cette condition apporte une limitation complémentaire qui n'est pas pertinente, les enseignes sous forme de drapeau étant de ce fait exclues ce qui ne correspond pas à la volonté du Gouvernement;

Article 33 ancien (enseignes parallèles à une façade ou un pignon)

Considérant que certains membres de la Commission souhaitent que les enseignes soient limitées à 10 % de la surface de la façade;

Overwegende dat een adviesorgaan en een reclamant een afstand van 100m aanbevelen wanneer de reclame-inrichting 40m^2 groot is;

Terwijl deze afstand niet volstaat om de reclame te integreren, omdat er dan te veel van dit soort inrichtingen kunnen opduiken;

Overwegende dat een reclamant de woorden « naast elkaar geplaatst » wil laten vervangen door « twee inrichtingen in V-vorm »;

Terwijl de woorden « naast elkaar geplaatst » een ruimere betekenis hebben;

Overwegende dat reclamanten zich vragen stellen bij het nut van de gekozen drempel van 17 en 34m^2;

Terwijl Titel VI de opmerking gedeeltelijk overneemt door reclame met een oppervlakte van 40m^2 per eenheid toe te laten in algemene en beperkte gebieden;

Overwegende dat sommige leden van de Commissie vragen dat de plaatsing van reclame op taluuds onderworpen moet worden aan speciale regelen van openbaarmaking;

Terwijl de overlegcommissies thans overbelast zijn;

Dat het bijgevolg aangewezen is de procedure van de speciale regelen van openbaarmaking te beperken tot de gevallen waar het openbaar onderzoek nodig blijkt voor het goede beheer van het dossier;

Dat de tekst de nodige voorwaarden garandeert voor de integratie in de stad (het uitzicht niet belemmeren, geen kunstwerk verbergen, maximumafmetingen, spreiding van de inrichtingen);

Dat, in het geval van de taluuds, de systematische organisatie van speciale regelen van openbaarmaking bijgevolg niet moet worden opgelegd door de verordening;

Overwegende dat zes leden van de Commissie vragen om de opheffing van de bepaling waarbij inrichtingen in V-vorm geplaatst mogen worden, omdat zij een breuk vormen in de ecologische gangen, die de taluuds vormen;

Terwijl de verordening tussen de inrichtingen voldoende ruimte voorziet om te vermijden dat de groene ruimte verstikt;

Dat de bescherming van de taluuds langsheen de wegen bovendien vanuit ecologisch standpunt een dergelijke maatregel niet verantwoordt, daar de taluuds vaak bestaan uit slechte grond (aanaarding) en steeds blootgesteld staan aan de vervuiling door de auto's;

HOOFDSTUK V - Uithangborden en reclame verwijzend naar het uithangbord

Overwegende dat een reclamant vindt dat de definities van uithangbord en reclame verwijzend naar het uithangbord vaag zijn en precisie missen;

Terwijl de definities duidelijk en eenvormig zijn;

Overwegende dat een reclamant de opportuniteit en de wettigheid van een stedenbouwkundige verordening inzake de uithangborden in vraag stelt;

Terwijl de uithangborden een doorslaggevende invloed hebben op het zicht van het stedelijk milieu en dat de stedenbouwkundige overheden bijgevolg de plaatsing ervan moeten reglementeren om deze in het stedenbouwkundig landschap op te nemen;

Vorig artikel 30

Overwegende dat sommige reclamanten zich vragen stellen bij de inhoud van het begrip duurzame materialen en een voorwaarde willen opnemen inzake de hardheid;

Terwijl het begrip « duurzaam materiaal » verstaan moet worden in de gewone betekenis en dat de voorwaarde inzake de hardheid niet kan worden gesteld omdat deze leidt tot een bijkomende beperking, hetgeen irrelevant is, gezien de uithangborden in de vorm van vaandels daardoor zijn uitgesloten, wat niet strookt met het streven van de Regering;

Vorig artikel 33 (uithangbord dat gelijkloopt met een gevel of topgevel)

Overwegende dat sommige leden van de Commissie willen dat de uithangborden beperkt worden tot 10 % van de geveloppervlakte;

Alors que les dispositions de l'article limitent déjà les dimensions des enseignes, proportionnellement à l'importance de l'immeuble et compte tenu du maintien de l'habitabilité (limite des2/3 du développement de la façade et limite découlant du niveau de la baie la plus basse du premier étage);

Qu'une limite supplémentaire formulée de manière abstraite à 10 % de la surface de la façade est inutile et risque de ne pas convenir dans le cas de petites façades;

Considérant que la Commission suggère d'étendre la possibilité d'enseignes à caractère décoratif aux façades;

Qu'il est fait droit à cette proposition à condition que soient organisées des mesures particulières de publicité en raison du fait que la façade a une visibilité supérieure et qu'en ville, les façades sont plus fréquentes que les pignons (nombreuses constructions en mitoyenneté);

Considérant par contre que certains membres de la Commission souhaitent soumettre à des mesures particulières de publicité les enseignes à caractère décoratif sur pignons;

Alors que, pour des motifs identiques à ceux énoncés ci-après à propos de l'article 29, ces mesures particulières de publicité ne doivent pas être systématiquement imposées;

Considérant qu'une commune demande de définir la notion d'enseigne à caractère décoratif;

Alors que le terme décoratif qui qualifie la définition du terme « enseigne » formulée par le Titre VI doit s'entendre dans son sens courant;

Considérant qu'une commune suggère l'introduction de dispositions particulières pour les immeubles d'angle;

Alors qu'il n'y pas de raison objective de limiter les enseignes sur ces immeubles qui présentent plusieurs façades;

Considérant qu'un réclamant met en cause la possibilité de placer des enseignes, en zone interdite, en respectant la condition de placement de celles-ci sous le seuil de la baie la plus basse;

Alors que si cette condition ne peut être remplie au motif qu'elle met en péril la sécurité du passage, une telle enseigne ne peut être placée; qu'il convient dans une telle hypothèse de privilégier la sécurité du passage et l'aspect esthétique de la façade ainsi que sa perception depuis l'espace urbain;

Considérant, comme le demandent plusieurs réclamants, qu'à l'exception de la zone restreinte où il convient de protéger plus particulièrement le paysage urbain, la distance autorisée d'implantation des enseignes par rapport à la limite a été réduite à 0,05 m;

Article 34 ancien (enseignes perpendiculaires)

Considérant que la Commission demande d'aligner les règles applicables en zone générale sur celles applicables en zone restreinte;

Que la zone générale correspond en fait à la plus grande partie du territoire;

Qu'il ne convient pas de soumettre les deux tiers du territoire à un régime aussi restrictif que celui applicable en zone restreinte, qui correspond à des parties du territoire qui nécessitent une protection particulière;

Que dans tous les autres articles (33, 35 et 36), la zone générale reçoit un sort distinct de la zone restreinte et que la Commission n'indique pas pour quel motif, en ce qui concerne les enseignes perpendiculaires à la façade, il faudrait avoir une attitude différente;

Considérants que des réclamants suggèrent de compléter les prescriptions en imposant diverses conditions complémentaires;

Alors que ces conditions pourront être prises en compte par l'autorité administrative lors de l'appréciation de la demande de permis d'urbanisme;

Article 40 ancien (panneaux immobiliers et panneaux de chantier)

Considérant qu'un réclamant estime que la limite de 4 m^2 est excessive et ne permet pas des représentations graphiques de projets ou la présentation de données commerciales;

Alors que cette limite, applicable uniquement en zone restreinte et en zone interdite, est justifiée par les impératifs de protection de l'esthétique et d'intégration harmonieuse dans le paysage urbain;

Considérant qu'un réclamant suggère d'interdire le placement de panneaux perpendiculairement à la façade;

Alors que ce type de dispositif permet, dans certaines circonstances, une meilleure perception du message publicitaire;

Terwijl de bepalingen van het artikel reeds de afmetingen van de uithangborden beperken en dit in verhouding tot het belang van het gebouw en rekening houdend met de bescherming van de bewoonbaarheid (beperking tot 2/3 van de geveloppervlakte en beperking op basis van de laagste vensteropening van de eerste verdieping;

Dat een bijkomende abstracte drempel van 10% van de geveloppervlakte nutteloos is en in het geval van kleine gevels niet mogelijk zou kunnen zijn;

Overwegende dat de Commissie voorstelt om meer mogelijkheden te bieden voor uithangborden van decoratieve aard geplaatst tegen gevels;

Dat gevolg gegeven is aan dit voorstel, maar dat het moet onderworpen worden aan speciale regelen van openbaarmaking, omdat de gevel een grotere zichtbaarheid heeft en dat er in de stad meer gevels zijn dan topgevels (vele mandelige bouwwerken);

Overwegende daarentegen dat sommige leden van de Commissie de uithangborden van decoratieve aard tegen topgevels willen onderwerpen aan speciale regelen van openbaarmaking;

Terwijl deze speciale regelen van openbaarmaking, om dezelfde voormelde redenen omtrent artikel 29, niet systematisch moeten worden opgelegd;

Overwegende dat een gemeente vraagt om het begrip uithangbord van decoratieve aard te definiëren;

Terwijl de woorden « van decoratieve aard » in titel VI in hun gewone betekenis moet worden begrepen;

Overwegende dat een gemeente bijzondere bepalingen wil laten opnemen voor de hoekgebouwen;

Terwijl er geen objectieve reden is om de uithangborden op deze gebouwen met meerdere gevels te beperken;

Overwegende dat een reclamant de mogelijkheid om, in een verboden gebied, uithangborden te plaatsen hierbij rekening houdend met de plaatsing onder de laagste vensterdorpel, in vraag stelt;

Terwijl, indien deze voorwaarde niet kan worden vervuld omdat ze de veilige doorgang belemmert, een dergelijk uithangbord niet geplaatst kan worden; dat in een dergelijk veronderstelling het aangewezen is om meer belang te hechten aan de veilige doorgang en de fraaiheid van de gevel alsook aan het uitzicht vanaf de stedelijke ruimte;

Overwegende dat de toegelaten afstand tussen de plaats van de uithangborden en het uiteinde teruggebracht is tot 0,05m, behalve in het beperkt gebied waar het stedelijk landschap meer beschermd moet worden; dat verschillende reclamanten dit hebben gevraagd;

Vorig artikel 34 (haaks staand uithangbord)

Overwegende dat de Commissie vraagt om deze normen die toegepast worden in het algemeen gebied, in overeenstemming te brengen met deze die toegepast worden in het beperkt gebied;

Dat het algemeen gebied in feite overeenstemt met het grootste gedeelte van het grondgebied;

Dat het niet raadzaam is twee derde van het grondgebied te onderwerpen aan een dergelijk streng stelsel als dit in het beperkt gebied dat overeenkomt met die delen van het grondgbied die bijzondere bescherming nodig hebben;

Dat in alle andere artikelen (33, 35 en 36), het algemeen gebied een ander doel heeft dan het beperkt gebied en dat de Commissie geen reden opgeeft, wat betreft de uithangborden die haaks staan op de gevel, waarom men een andere houding zou moeten nemen;

Overwegende dat reclamanten de voorschriften wensen aan te vullen door bijkomende voorwaarden te stellen :

Terwijl deze voorwaarden enkel door de bestuursoverheid in acht kunnen worden genomen bij de beoordeling van de stedenbouwkundige vergunningsaanvraag;

Vorig artikel 40 (vastgoed- en werfpanelen)

Overwegende dat een reclamant van oordeel is dat de drempel van 4m^2 overdreven is en geen mogelijkheid biedt voor grafische weergaven van projecten of de weergave van commerciële gegevens;

Terwijl deze drempel, die enkel van toepassing is in het beperkte en het verboden gebied, verantwoord is door de dwingende maatregelen op het vlak van de bescherming van de fraaiheid van de harmonieuze integratie in het stedelijk landschap;

Overwegende dat een reclamant de plaatsing van panelen loodrecht op de gevel wil laten verbieden;

Terwijl dit soort inrichting in bepaalde omstandigheden toelaat de reclameboodschap beter te zien;

Considérant qu'un réclamant considère le traitement différencié selon les zones comme discriminatoire;

Alors qu'un tel traitement est justifié par les différentes composantes de la ville dont certaines requièrent une protection plus accrue;

Considérant qu'un réclamant souhaite une dimension du dispositif qui évolue en fonction du nombre d'agents;

Alors que la dimension et le nombre de panneaux doivent être appréciés en fonction de la situation du bien et non du nombre d'agents concernés par sa commercialisation;

Article 41 ancien (chevalets)

Considérant qu'un réclamant suggère de fixer des dimensions maximum pour les chevalets;

Alors que les dimensions d'un chevalet découle directement de son emprise maximum autorisée;

Article 42 ancien (validité des permis)

Considérant que la Commission propose de rendre applicable aux permis délivrés entre le 1er juillet 1992 et l'entrée en vigueur du règlement la durée de 9 ans pour les enseignes, afin d'éviter le préjudice commercial et économique résultant de l'obligation de changer une enseigne en bon état;

Alors que la durée maximale de 9 ans pour les permis relatifs aux enseignes préexiste (article 1er de l'arrêté du 26 novembre 1992 relatif aux permis d'urbanisme à durée limitée);

Que l'incidence de la disposition serait dès lors limitée aux permis délivrés entre le 1er juillet et le 18 décembre 1992 (entrée en vigueur de l'arrêté du 26 novembre);

Qu'en outre, cette disposition reviendrait à faire rétroagir le règlement dans le temps, ce qui n'est pas souhaitable en vue de préserver la sécurité juridique;

Qu'enfin, la durée de 9 ans prévue n'est qu'une durée maximale, la durée effective devant être déterminée par l'autorité compétente pour délivrer le permis d'urbanisme;

Considérant qu'un réclamant suggère de ramener le délai de validité des permis relatifs aux dispositifs de publicité à 5 ans, délai qu'il justifie par le fait que la durée de ces permis serait inférieure à une législature communale;

Alors qu'il n'y a pas lieu de faire coïncider la durée des permis relatifs à l'affichage avec la législature communale dans la mesure où tous les permis d'urbanisme relatifs à l'affichage publicitaire ne viennent pas à échéance en même temps;

Considérant qu'une instance consultative suggère d'étendre la durée de validité des permis d'urbanisme jusqu'au moment du remplacement ou de la transformation des dispositifs autorisés;

Alors qu'une telle suggestion ne rencontre pas la volonté du Gouvernement, de réaliser à intervalles réguliers et plus brefs que ceux proposés par le réclamant, une appréciation urbanistique de ces dispositifs;

Alors que l'absence de remplacement ou de transformation du dispositif aurait pour effet de prolonger de manière inacceptable la durée du permis d'affichage;

Considérant qu'un réclamant suggère de limiter à 9 ans la durée des permis pour les dispositifs en espace public et de faire coïncider la durée de la concession et la durée du permis d'urbanisme;

Alors qu'il n'y a pas lieu de prévoir une durée de validité du permis d'urbanisme spécifique, pour les dispositifs publicitaires en espace public, pour lesquels un permis est requis en vertu de la législation relative à l'urbanisme; que le problème de la durée des concessions domaniales relève du gestionnaire de la voirie et ne peut donc être réglé dans la cadre d'un règlement d'urbanisme;

Article 43 ancien (dispositions transitoires)

Considérant qu'un réclamant suggère une entrée en vigueur immédiate du règlement d'urbanisme afin d'éviter un afflux de demandes non conformes;

Alors que le délai est requis pour permettre aux divers acteurs du secteur et aux autorités administratives d'adapter les demandes en préparation; que les autorités chargées d'apprécier les demandes avant l'entrée en vigueur du règlement seront en mesure d'apprécier celles-ci au regard du bon aménagement des lieux;

Overwegende dat een reclamant van oordeel is dat de verschillende behandeling, naargelang de gebieden, discriminatie is;

Terwijl een dergelijke aanpak verantwoord is door de verschillende onderdelen van de stad waarvan sommige meer dienen te worden beschermd;

Overwegende dat een reclamant de afmeting van een inrichting wil koppelen aan het aantal agenten;

Terwijl de afmeting en het aantal panelen moet worden bepaald naargelang de ligging van het goed en niet naargelang het aantal agenten die dit goed behandelen;

Vorig artikel 41 (schragen)

Overwegende dat een reclamant maximumafmetingen wil laten vastleggen voor de schragen;

Terwijl de afmetingen van een schraag rechtstreeks het gevolg is van de maximum toegestane inname;

Vorig artikel 42 (geldigheid van de vergunningen)

Overwegende dat de Commissie voorstelt om de duur van de uithangborden, waarvan de vergunningen zijn uitgereikt tussen 1 juli 1992 en de inwerkingtreding van de verordening, te laten gelden tot 9 jaar om zo geen commercieel en economiche nadeel te creëren dat zou voortvloeien uit de verplichte vervanging van een goed onderhouden uithangbord;

Terwijl dat maximale duur van 9 jaar voor de vergunningen voor uithangborden reeds bestaat (artikel 1 van het besluit van 26 november 1992 betreffende de vergunningen van beperkte duur);

Dat de gevolgen van de bepaling derhalve beperkt zouden blijven tot de vergunningen uitgereikt tussen 1 juli en 18 december 1992 (inwerkingtreding van het besluit van 26 november);

Dat deze bepaling daarenboven zou neerkomen op het feit dat de verordening terugwerkende kracht zou hebben, hetgeen niet wenselijk is met het oog op de rechtszekerheid;

Dat de duur van 9 jaar ten slotte een maximumduur is, omdat de echte duur bepaald wordt door de overheid die de stedenbouwkundige vergunning uitreikt;

Overwegende dat een reclamant voorstelt om de geldigheidstermijn van de vergunningen voor reclame-inrichtingen terug te brengen tot 5 jaar, termijn die hij verantwoordt omdat de duur van deze vergunningen korter is dan een gemeentelijke legislatuur;

Terwijl er geen reden is om de duur van de vergunningen voor aanplakking te laten samenvallen met de gemeentelijke legislatuur, omdat alle vergunningen voor aanplakking niet op het zelfde ogenblik verstrijken;

Overwegende dat een adviesorgaan de geldigheidsduur van de vergunning wenst te verlengen tot het ogenblik dat de toegelaten inrichtingen worden vervangen of veranderd;

Terwijl een dergelijk voorstel niet beantwoordt aan het streven van de Regering om, op regelmatige en kortere intervallen dan diegene die de reclamant voorstelt, een stedenbouwkundig oordeel te vellen over deze inrichtingen;

Terwijl, indien de inrichting niet zou worden vervangen of veranderd, dit tot gevolg zou hebben dat de duur van de vergunning voor de aanplakking onaanvaardbaar lang zou zijn;

Overwegende dat een reclamant voorstelt om de duur van de vergunningen voor inrichtingen op de openbare ruimte te beperken tot 9 jaar en de duur van de concessie en de duur van de stedenbouwkundige vergunning te laten samenvallen;

Terwijl er geen reden is om een specifieke geldigheidsduur te voorzien voor de reclame-inrichtingen in de openbare ruimte waarvoor een vergunning vereist is krachtens de stedenbouwkundige wetgeving; dat het probleem van de duur van de domeinconcessies tot de bevoegdheid behoort van de wegbeheerder en niet in een stedenbouwkundige verordening kan worden gereglementeerd;

Vorig artikel 43 (overgangsbepalingen)

Overwegende dat een reclamant voorstelt om de stedenbouwkundige verordening onmiddellijk in voege te laten treden om te vermijden dat een massa niet-conforme aanvragen worden ingediend;

Terwijl de termijn nodig is om de verschillende actoren uit de sector en de bestuursoverheden in staat te stellen de aanvragen in voorbereiding aan te passen; dat de overheden die de aanvragen behandelen voor de inwerkingtreding van de verordening in staat moeten zijn om deze te beoordelen, rekening houdend met de goede aanleg der plaatsen;

C. LE TITRE VII RELATIF A LA VOIRIE, SES ACCES ET SES ABORDS

I. Remarques générales

Considérant les remarques générales formulées à l'encontre du Titre VII du règlement;

Considérant que certains réclamants demandent à être consultés car le Titre VII concerne leur domaine d'activité;

Alors que l'enquête publique est une consultation;

Considérant que la Commission regrette que l'avis de certaines instances compétentes dans la matière, notamment l'Institut Belge de la Sécurité Routière et le Service Incendie n'ait pas été sollicité;

Alors que le titre VII s'inspire des recommandations de l'Institut Belge de la Sécurité Routière et qu'il n'a pas été jugé utile de consulter le Service Incendie dans la mesure où aucune disposition du titre VII ne limite l'accès aux immeubles;

Considérant que certains réclamants estiment que le Titre VII est sous-tendu par une philosophie d'aménagement privilégiant les automobilistes;

Alors qu'il vise à la protection de tous les usagers de la voirie et contient des dispositions destinées notamment à protéger les piétons et cyclistes;

Considérant que certains réclamants regrettent que le Titre VII ne prenne pas en compte le manuel des espaces publics; que d'autres réclamants estiment au contraire qu'il ne peut y être fait référence dans la mesure où, il n'a pas valeur réglementaire;

Alors que le Titre VII s'inspire directement du manuel des espaces publics et qu'il n'y est fait référence que dans le rapport au Gouvernement;

Considérant que certains réclamants estiment que le Titre VII aurait dû aborder le rôle social et esthétique de l'espace public et pas seulement sa fonction de déplacement;

Alors que l'article 3 relatif aux objectifs fait référence au rôle social et esthétique de l'espace public;

Considérant que certains réclamants estiment que le Titre VII est trop vague; que certains réclamants demandent à cet égard de différencier les aménagements selon la spécialisation des voiries, notamment celle prévue dans le projet de Plan régional d'affectation du sol; que d'autres encore demandent de réglementer des éléments non visés par le Titre VII, tels que la largeur des chaussées, les dévers et pentes de garages, les dispositifs anti-barrières, les dispositifs anti-percolation, les dispositifs de dépassement;

Que d'autres réclamants, au contraire, estiment que le Titre VII est trop précis, ce qui entraîne une procédure lourde de demande de dérogation et partant, un frein à l'embellissement de la ville; que plusieurs réclamants demandent à cet égard que des dérogations soient expressément stipulées, dans des situations particulières ou en cas d'impossibilité technique et/ou matérielle;

Alors que, comme le précise le rapport au Gouvernement, le Titre VII vise à une harmonisation des règles relatives au bon aménagement de la voirie sur le territoire régional et impose à cette fin des règles minimales pour l'ensemble de la Région; qu'à l'instar de ce qui a été énoncé ci-avant en ce qui concerne les autres Titres, le Titre VII n'a pas pour vocation d'aborder chaque situation particulière, cette mission incombant aux règlements communaux d'urbanisme et/ou aux Plans particuliers d'affectation du sol, mais bien d'édicter des règles applicables à la majorité des cas;

C. TITEL VII BETREFFENDE DE WEGEN, DE TOEGANGEN ERTOE EN DE NAASTE OMGEVING ERVAN

I. Algemene opmerkingen

Overwegende de algemene opmerkingen geuit ten opzichte van Titel VII van de verordening;

Overwegende dat sommige reclamanten vragen om te worden geraadpleegd omdat Titel VII betrekking heeft op hun activiteiten;

Terwijl het openbaar onderzoek een raadpleging is;

Overwegende dat de Commissie betreurt dat het advies van sommige bevoegde instanties terzake, waaronder het Belgisch Instituut voor Verkeersveiligheid en de Dienst Brandbestrijding, niet gevraagd werd;

Terwijl titel VII gebaseerd is op de aanbevelingen van het Belgisch Instituut voor de Verkeersveiligheid en dat het niet nuttig werd geacht de Dienst Brandbestrijding te raadplegen, omdat geen enkele bepaling van titel VII afbreuk doet aan de toegang tot de gebouwen;

Overwegende dat sommige reclamanten oordelen dat Titel VII beïnvloed is door een filosofie van ruimtelijke ordening die de automobilisten bevoorrecht;

Terwijl Titel VII de bescherming beoogt van alle weggebruikers en bepalingen bevat onder meer ter bescherming van de voetgangers en van de fietsers;

Overwegende dat sommige reclamanten betreuren dat Titel VII geen rekening houdt met het handboek van de openbare ruimten; dat andere reclamanten integendeel beweren dat men er niet naar kan verwijzen omdat deze geen reglementaire waarde heeft;

Terwijl Titel VII rechtstreeks voortvloeit uit het handboek van openbare ruimten en dat er slechts naar verwezen wordt in het verslag aan de Regering;

Overwegende dat sommige reclamanten oordelen dat Titel VII de sociale en esthetische rol van de openbare ruimte had moeten aansnijden en niet alleen de vervoersfunctie;

Terwijl het artikel 3 betreffende de doelstellingen naar de sociale en esthetische rol van de openbare ruimte verwijst;

Overwegende dat sommige reclamanten oordelen dat Titel VII te vaag is; dat sommige reclamanten in dit opzicht vragen een onderscheid te maken tussen de inrichtingen volgens de specialisatie van de wegen, onder meer de inrichtingen voorzien in het ontwerp van gewestelijk bodembestemmingsplan; dat nog anderen de reglementering vragen van elementen die niet tot Titel VII behoren, zoals de breedte van de weg, de verkantingen en de hellingen van garages, de anti-slagboominrichtingen, de anti-instrooiingsinrichtingen, de inrichtingen voor het inhalen;

Dat andere reclamanten integendeel oordelen dat Titel VII te precies is, hetgeen een zware procedure vereist voor het aanvragen van afwijkingen en dus de verfraaiing van de stad afremt; dat verschillende reclamanten in dit opzicht vragen dat afwijkingen uitdrukkelijk zouden worden voorzien, in bijzondere omstandigheden of in geval van technische en/of materiële onmogelijkheid;

Terwijl, zoals het verslag aan de Regering het verduidelijkt, Titel VII de harmonisering beoogt van de regels aangaande de correcte inrichting van de wegen op het gewestelijk grondgebied en te dien einde minimum regels oplegt voor gans het gewest; dat, zoals hierboven reeds werd gemeld ten opzichte van andere titels, Titel VII niet bedoeld is om elke afzonderlijke situatie aan te pakken, daar deze opdracht onder de bevoegdheid valt van de gemeentelijke stedenbouwkundige verordeningen en/of van de bijzondere bodembestemmingsplannen, maar om regels in te voeren die van toepassing zijn voor de meerderheid van de gevallen;

Alors que la possibilité de dérogation est prévue par l'ordonnance du 29 août 1991 organique de la planification et de l'urbanisme lors de l'introduction d'une demande de permis d'urbanisme;

Considérant qu'un réclamant estime que tous les aménagements en voirie devraient être soumis à des mesures particulières de publicité;

Alors que l'imposition systématique de mesures particulières de publicité est disproportionnée par rapport à l'objectif d'un bon aménagement;

Considérant que certains réclamants demandent d'assurer la cohérence avec le cahier général des charges des travaux publics et les règlements communaux;

Que, comme déjà précisé en ce qui concerne les autres titres, la hiérarchie entre le Règlement régional d'urbanisme et les règlements communaux est réglée par l'article 171 de l'ordonnance du 29 août 1991 organique de la planification et de l'urbanisme, qui stipule qu'il appartient aux conseils communaux d'adapter les règlements communaux non conformes; que le cahier général des charges des travaux publics doit être conforme au Règlement régional d'urbanisme;

Considérant qu'un réclamant demande si le Titre VII comporte des dispositions spécifiques concernant la gestion du stationnement;

Que la gestion du stationnement fera l'objet d'un titre spécifique;

Considérant qu'un réclamant demande l'insertion de dispositions garantissant le contrôle du respect de la réglementation;

Alors que les dispositions relatives aux infractions et aux sanctions sont réglées par l'ordonnance du 29 août 1991 organique de la planification et de l'urbanisme;

Considérant qu'un réclamant regrette que les abords immédiats d'un monument classé n'aient pas fait l'objet de mesures spécifiques;

Alors que, le Titre VII tel que modifié, comprend certaines mesures spécifiques aux abords d'un monument classé, que la possibilité d'imposer d'autres mesures est déjà suffisamment et adéquatement prévue dans le cadre de la réglementation relative à la conservation du patrimoine immobilier, notamment par la détermination d'une zone de protection;

Considérant que certains réclamants estiment que le Titre VII aurait dû contenir des dispositions concernant la coordination des régies, la signalisation, le balisage et la protection des personnes à mobilité réduite, lors de chantiers;

Considérant que la Commission reprend la remarque du Conseil économique et social et demande d'accorder une attention aux zones de livraison avec des dispositifs anti-stationnement sélectifs ne permettant que les livraisons; que certains réclamants demandent également l'ajout de dispositions concernant les aires de chargement-déchargement des camions de chantiers;

Alors que les chantiers sont régis par le Titre III et l'ordonnance du 5 mars 1998 relative à la coordination et à l'organisation des chantiers en voie publique en Région de Bruxelles-Capitale; que l'imposition de zones de chargement-déchargement ou de livraison et leur réglementation dépend des situations locales et, est plus adéquatement appréhendée lors de l'instruction des demandes de permis et ou à l'occasion de l'élaboration d'un plan local;

Considérant que plusieurs réclamants demandent que tous les équipements nécessaires à la circulation et au stationnement des véhicules ainsi que la signalisation soient situés dans « l'espace voiture »;

Alors que la réglementation de la police de la circulation routière interdit la pose d'obstacles sur la chaussée;

Considérant, comme le demandent la Commission et certains réclamants, que les croquis ont été adaptés;

Terwijl de mogelijkheid tot afwijking voorzien is in de ordonnantie van 29 augustus 1991 houdende organisatie van de planning en de stedenbouw bij de indiening van een aanvraag van stedenbouwkundige vergunning;

Overwegende dat een reclamant oordeelt dat al de aanleg van wegen onderworpen zouden moeten zijn aan speciale regelen van openbaarmaking;

Terwijl het systematisch opleggen van speciale regelen van openbaarmaking buiten verhouding is ten opzichte van de doelstelling van een goede aanleg;

Overwegende dat sommige reclamanten vragen de coherentie te verzekeren met de algemene aannemingsvoorwaarden van openbare werken en met de gemeentelijke verordeningen;

Dat, zoals reeds verduidelijkt voor andere titels, de hiërarchie tussen de gewestelijke stedenbouwkundige verordening en de gemeentelijke verordeningen geregeld wordt door het artikel 171 van de ordonnatie van 29 augustus 1991 houdende organisatie van de planning en stedenbouw die bepaalt dat het tot de bevoegdheid van de gemeenteraden behoort om niet conforme gemeentelijke verordeningen aan te passen; dat de algemene aannemingsvoorwaarden van openbare werken conform dienen te zijn met de gewestelijke stedenbouwkundige verordening;

Overwegende dat een reclamant vraagt of Titel VII bijzondere bepalingen bevat inzake parkeerbeheer;

Dat het parkeerbeheer het voorwerp zal uitmaken van een afzonderlijke titel;

Overwegende dat een reclamant de inlassing vraagt van bepalingen die de controle van de eerbiediging van de reglementering zouden verzekeren;

Terwijl de bepalingen betreffende de inbreuken en de sancties geregeld zijn door de ordonnantie van 29 augustus 1991 houdende organisatie van de planning en de stedenbouw;

Overwegende dat een reclamant betreurt dat de onmiddellijke omgeving van een geklassseerd monument geen voorwerp heeft uitgemaakt van bijzondere maatregelen;

Terwijl Titel VII, zoals gewijzigd, sommige specifieke maatregelen voorziet in de omgeving van een geklasseerd monument, dat de mogelijkheid om andere maatregelen op te leggen reeds voldoende en op een gepaste wijze voorzien wordt in het kader van de reglementering betreffende het behoud van het onroerend patrimonium, onder meer door de vastlegging van een beschermingszone;

Overwegende dat sommige reclamanten oordelen dat Titel VII bepalingen had moeten bevatten met betrekking tot de coördinatie van de regies, de signalisatie, de afbakening en de bescherming van personen met beperkte mobiliteit tijdens de uitvoering van werken;

Overwegende dat de Commissie de opmerking van de Economische en Sociale Raad overneemt en vraagt om aandacht te besteden aan de leveringszones met selectieve anti-parkeervoorzieningen waardoor enkel leveringen kunnen plaatsvinden; dat sommige reclamanten eveneens vragen om voorzieningen te plaatsen aangaande de zones voor het laden en ontladen van vrachtwagens op de werf;

Terwijl de bouwplaatsen geregeld worden door Titel III en door de ordonnantie van 5 maart 1998 betreffende de coördinatie en de organisatie van de werken op de openbare weg in het Brussels Hoofdstedelijk Gewest; dat het opleggen van zones voor het laden en ontladen of voor leveringen en de regelgeving hiervan van plaatselijke omstandigheden afhangen en op een meer gepaste wijze wordt aangepakt bij het onderzoek van de aanvragen van vergunningen en/of ter gelegenheid van de uitwerking van en plaatselijk plan;

Overwegende dat verschillende reclamanten vragen dat al de nodige uitrustingen voor het verkeer en het parkeren van de voertuigen, alsook de signalisatie, in de « ruimte auto » zouden worden ondergebracht;

Terwijl het reglement over de politie van het wegverkeer het leggen van hindernissen op de weg verbiedt;

Overwegende dat, zoals de Commissie en sommige reclamanten vragen, de schetsen werden aangepast;

II. Remarques particulières

Article 1 (champ d'application)

Considérant qu'un réclamant demande de préciser si le Titre VII vise aussi les actes et travaux sur terrains privés;

Alors que le Titre VII s'applique à toute voie destinée à la circulation du public;

Article 2 (définitions)

Considérant que certains réclamants demandent d'ajouter « définition x » à coté de chaque définition;

Alors que cet ajout n'est pas utile;

Considérant que la Commission ainsi qu'un réclamant demandent un glossaire commun qui reprenne tous les termes de tous les titres;

Alors qu'un glossaire commun rendrait la compréhension et la lecture des titres moins aisées dans la mesure où ceux-ci visent des praticiens et destinataires différents et que la diffusion des sept Titres peut être différente;

Considérant que la Commission ainsi que certains réclamants demandent de définir les termes suivants : alignement, bande de circulation, bande cyclable, bande bus-vélo, barrière, bicyclette, bordure, continuité, chemin, cul-de-sac, dispositif anti-percolation, filet d'eau, itinéraire cyclable, itinéraires cyclables interrégionaux, ouvrage d'art, passerelle, piétonnier, porte de région, promenade verte, raccourci, rampants, remontée de file, réseau cyclable, réseau cyclo-pédestre, réseau piéton, rue cycliste, rue à accès réduit, site propre, site protégé, surlargeur cycliste, traversée cycliste, piste cyclable, voie cyclable, zone piétonne, zone 30, plateaux, obstacle, fonction, voirie, continuité, rue, avenue, boulevard, square, impasse, venelle, mail, carré, terre-plein, îlot directionnel, fontaine, petite chapelle et statue; qu'ils proposent des définitions concernant certains de ces termes;

Alors que ces termes soit, ne sont pas utilisés dans le Titre VII soit, sont clairs ou relèvent du sens commun;

Considérant qu'un réclamant propose une définition de la voirie;

Alors que le terme voirie désigne généralement toute voie destinée à la circulation du public en sorte qu'une définition n'est pas nécessaire;

Considérant que certains réclamants demandent de préciser la définition d'arbre de grande taille et proposent une référence aux arbres à haute tige;

Que la définition a été modifiée en conséquence tout en évitant de comprendre une liste d'arbres de haute taille; que la référence à des arbres à haute tige n'est pas adéquate dans la mesure où ce terme vise également des arbres de petite taille;

Considérant, comme le demandent la Commission et certains réclamants que les définitions des termes suivants ont été ajoutées : dispositif ralentisseur, dispositif anti-stationnement et bordure saillante;

Considérant que certains réclamants proposent de modifier et préciser les définitions de borne et potelet, en ne distinguant pas un critère de hauteur, en ajoutant les termes « ancré ou posé, fixe ou amovible » et en supprimant « dont les dimensions, les formes, les matériaux et les couleurs sont variés »; qu'un réclamant demande la suppression du terme potelet;

Que les définitions de borne et potelet ont été fusionnées, ces termes étant utilisés indistinctement par les praticiens sans qu'il existe un critère précis de hauteur; que la définition a été modifiée en conséquence;

Considérant que certains réclamants estiment que la définition du terme borne devrait comprendre les barrières dites « parisiennes » et devrait s'étendre à « tout dispositif ayant un but similaire »;

Alors que ces autres dispositifs constituent des dispositifs anti-stationnement faisant l'objet d'une définition propre;

Considérant que certains réclamants proposent d'ajouter à la définition du terme borne « qui n'appartient pas au trottoir » et de supprimer « piétonne »;

II. Bijzondere opmerkingen

Artikel 1 (Toepassingsgebied)

Overwegende dat een reclamant vraagt te verduidelijken of Titel III ook de handelingen en de werken op privé-terreinen beoogt;

Terwijl Titel VII van toepassing is op elke weg bestemd voor het verkeer van het publiek;

Artikel 2 (Definities)

Overwegende dat sommige reclamanten vragen om een « definitie x » naast elke definitie toe te voegen;

Dat deze inlassing niet nodig is;

Overwegende dat de Commissie alsook een reclamant vragen een gezamenlijke woordenlijst op te maken met al de termen van al de titels;

Terwijl een gezamenlijke woordenlijst het begrip en het lezen van de titels zou bemoeilijken, in die zin dat deze verschillende terreinmensen en bestemmelingen beogen en dat de verspreiding van de zeven titels verschillend kan zijn;

Overwegende dat de Commissie alsook sommige reclamanten de definitie vragen van de volgende termen : rooilijn, fietsstrook, busfietsstrook, slagboom, fiets, rand, continuïteit, weg, doodlopende weg, inrichting tegen instrooiing, goot, fietsroute, interregionale fietsroutes, kunstwerken, voetgangersbrug, voetgangerszone, toegang tot het gewest, groene wandeling, kortere weg, hellende vlakken, filestijging, fietsnet, net voor fietsers en voetgangers, voetgangersnet, fietsstraat, straat met beperkte toegang, eigen baan, beschermde baan, verbreding voor fietsers, fietsersdoorgang, fietsroute, fietspad, zone 30, verkeerstafel, hindernis, functie, wegenis, continuïteit, straat, laan, square, doodlopende straat, steeg, mail, vierkant, heuveltje, verkeerseiland, fontein, kleine kapel en standbeeld; dat zij definities voorstellen betreffende sommige van deze termen;

Terwijl deze termen hetzij niet in Titel VII worden gebruikt, hetzij duidelijk zijn of voor de hand liggen;

Overwegende dat een reclamant een definitie voorstelt van de weg;

Terwijl de term « weg » over het algemeen elke weg betekent die bestemd is voor het verkeer van het publiek, zodat een definitie niet nodig is;

Overwegende dat sommige reclamanten vragen om de definitie van hoogstammige bomen te verduidelijken en een verwijzing naar hoogstam voorstellen;

Dat de definitie bijgevolg werd gewijzigd zonder echter een lijst van hoogstammige bomen in te lassen; dat de verwijzing naar hoogstam niet gepast is vermits deze term ook kleinstammige bomen omvat;

Overwegende dat, zoals de Commissie en sommige reclamanten het vragen, de volgende termen werden bijgevoegd : snelheidsbeperkende voorziening, anti-parkeervoorziening en uitstekende stoeprand;

Overwegende dat sommige reclamanten voorstellen de definities van zuil en stijltje te wijzigen en te verduidelijken door een onderscheid te maken via een criterium van hoogte, door de termen « verankerd of geplaatst, al dan niet verwijderbaar » bij te voegen en door « waarvan de afmetingen, de vormen, de materialen en de kleuren verschillend zijn » af te schaffen; dat een reclamant de afschaffing vraagt van de term stijltje;

Dat de definities van zuil en stijltje samengevoegd werden, daar deze termen zonder onderscheid door de vakmensen worden gebruikt, zonder een precieze criterium te hanteren voor de hoogte; dat de definitie in die zin werd aangepast;

Overwegende dat sommige reclamanten oordelen dat de definitie van de term zuil ook slagbomen, « Parijse » slagbomen zouden moeten omvatten en uitgebreid zou moeten worden tot « alle voorzieningen die een zelfde doelstelling beogen »;

Terwijl deze andere voorzieningen anti-parkeervoorzieningen zijn die het voorwerp uitmaken van een afzonderlijke definitie;

Overwegende dat sommige reclamanten voorstellen om aan de definitie van de term zuil het volgende bij te voegen : »die niet tot het voetpad behoort » en het woord « voetganger » af te schaffen;

Alors que les bornes sont situées en trottoir et visent également à protéger la voie de circulation piétonne;

Considérant que certains réclamants demandent d'ajouter, à la définition de décoration événementielle, les événements à caractère économique ou commercial, de supprimer « trottoirs » de la définition de double bordure et de compléter la définition de fosse de plantation par « espace réservé au volume de terre »;

Que les définitions ont été modifiées;

Considérant qu'un réclamant estime que la décoration événementielle doit être traitée dans le Titre VI;

Alors que le Titre VII traite des décorations sans publicité et que le Titre VI traite des décorations avec publicité;

Considérant que certains estiment qu'il n'y a plus lieu de se référer au PRD pour les définitions d'espace structurant, de périmètre d'intérêt culturel, historique, esthétique ou d'embellisement et de spécialisation des voiries;

Que cette observation n'est pas pertinente en ce qui concerne la définition de spécialisation des voiries, seules les dispositions réglementaires du PRD ayant été abrogées; que les définitions d'espace structurant, de périmètre d'intérêt culturel, historique, esthétique ou d'embellissement ont été modifiées en conséquence;

Considérant, comme le demandent la Commission et certains réclamants, que la définition du terme mobilier urbain a été complétée par « ancré, fixe ou amovible »;

Considérant que certains réclamants demandent d'exclure, de la définition de mobilier urbain, les dispositifs publicitaires autonomes et d'y inclure les chevalets;

Alors qu'il ne s'agit pas de mobilier urbain mais de dispositifs de publicité;

Considérant, comme le demandent la Commission et certains réclamants qui estiment que la définition de personne à mobilité réduite est trop restrictive, que cette définition a été étendue;

Considérant que certains réclamants demandent de remplacer la définition de signalisation de police par « signalisation routière prévue au code de la route » et de définir ce terme;

Que ces observations pertinentes ont été suivies d'une modification du texte;

Considérant que plusieurs réclamants estiment que « signalisation directionnelle » est plus opportun que « signalisation de direction »;

Alors que signalisation de direction est le terme adéquat;

Considérant qu'un réclamant demande d'ajouter à la définition de voies de circulation piétonne « aménagées à niveau, au-dessus ou au-dessous du sol et qui permettent le franchissement d'une chaussée ou d'un obstacle quelconque »;

Alors que le Titre VII ne traite que de voies de circulation piétonne en surface;

Considérant que certains réclamants proposent de supprimer, à la définition du terme trottoir, les mots « situé le long de l'alignement » dans la mesure où les trottoirs ne sont pas toujours situés le long d'un alignement et font remarquer que les trottoirs peuvent être de plain pied et séparés de la chaussée;

Alors qu'un trottoir est toujours situé le long d'un alignement; que dans les hypothèses visées par les réclamants, il ne s'agit pas de trottoirs mais de voies de circulation piétonne;

Considérant que certains réclamants proposent, à juste titre, de supprimer « accessoirement » car le trottoir est destiné aux piétons et d'ajouter « chemins et sentiers » après « rues piétonnes »;

Que la définition a été modifiée;

Considérant que certains réclamants estiment que « voie piétonne » est plus approprié que « voie de circulation piétonne » et demandent de remplacer « ou accessoirement » par « et prioritairement »;

Alors que le terme usuel est « voie de circulation piétonne » et qu'il n'est pas souhaitable de limiter les voies de circulation piétonne à celles affectées prioritairement aux piétons;

Considérant que certains réclamants demandent de reprendre in extenso les définitions pour lesquelles il est renvoyé au Code de la route;

Alors que c'est à dessein qu'il y est renvoyé afin que la similitude de définitions apparaisse clairement;

Terwijl de zuilen op de voetpaden worden geplaatst en ook de bescherming beoogen van de voetgangerswegen;

Overwegende dat sommige reclamanten vragen om aan de definitie van gelegenheidsdecoratie de economische of commerciële evenementen bij te voegen en het woord « voetpad » uit de definitie van dubbele stoeprand te verwijderen en de definitie van plantput aan te vullen met « ruimte voorbehouden voor het volume van aarde »;

Dat de definities werden gewijzigd;

Overwegende dat een reclamant oordeelt dat de gelegenheidsdecoratie in Titel VI zou moeten worden behandeld;

Terwijl Titel VII de decoraties zonder publiciteit behandelt en Titel VI de decoraties met publiciteit;

Overwegende dat sommige oordelen dat er geen aanleiding meer is om naar het GewOP te verwijzen voor de definitie van structurerende ruimte, van perimeter van cultureel, historisch, esthetisch belang of voor stadsverfraaiing en van specialisatie van de wegen;

Dat deze opmerking niet relevant is wat betreft de definitie van specialisatie van de wegen, daar enkel de reglementaire bepalingen van het GewOP werden afgeschaft; dat en definitie van structurerende ruimte, van perimeter van cultureel, historisch, esthetisch belang of voor stadsverfraaiing werden aangepast;

Overwegende dat, zoals de Commissie en sommige reclamanten het vragen, de definitie van de term stadsmeubilair aangevuld werd met « verankerd en al dan niet verwijderbaar »;

Overwegende dat sommige reclamanten de verwijdering vragen uit de definitie van stadsmeubilair van autonome publicitaire voorzieningen en er schragen aan toe te voegen;

Terwijl het niet over stadsmeubilair gaat, maar over publiciteitsvoorzieningen;

Overwegende dat, zoals de Commissie en sommige reclamanten - die de definitie van persoon met beperkte mobiliteit te summier vinden - vragen, deze definitie uitgebreid werd;

Overwegende dat sommige reclamanten vragen de definitie van politieverkeerstekens te vervangen door « wegbebakening zoals voorzien in het verkeersreglement » en deze term te definiëren;

Dat deze opmeringen relevant zijn en dat de tekst in die zin werd aangepast;

Overwegende dat verschillende reclamanten oordelen dat « directionele bewegwijzering » meer relevant is dan « bewegwijzering »;

Terwijl de term bewegwijzering » correct is;

Overwegende dat een reclamant vraagt om aan de definitie van voetgangersweg het volgende bij te voegen : « aangelegd op niveau, boven- of ondergronds, en die de oversteek toelaten van een rijbaan of van om het even andere hindernis »;

Terwijl Titel VII enkel de bovengrondse voetgangerswegen behandelt;

Overwegende dat sommige reclamanten voorstellen om in de definitie van de term voetpad de woorden « gelegen langs de rooilijn » te verwijderen daar de voetpaden niet steeds gelegen zijn langs en rooilijn en merken op dat de voetpaden niet steeds verhoogd zijn en afgezonderd kunnen zijn van de rijbaan;

Terwijl een voetpad steeds langs een rooilijn gelegen is; dat in de hypotheses van de reclamanten, het niet om voetpaden gaat maar om voetgangerswegen;

Overwegende dat sommige reclamanten terecht voorstellen de term « bijkomstig » te verwijderen omdat het voetpad bestemd is voor de voetgangers en de termen « wegen en paden » na « voetgangersstraten » bij te voegen;

Dat de definitie aangepast werd;

Overwegende dat sommige reclamanten oordelen dat « voetweg » meer geschikt is dan « voetgangersweg » en vragen om de term « of bijkomstig » te vervangen door « en prioritair »;

Terwijl de gangbare term « voetgangersweg » is en het niet wenselijk is de voetgangerswegen te beperken tot de wegen die prioritair bestemd zijn voor de voetgangers;

Overwegende dat sommige reclamanten vragen om de definities die naar de wegcode verwijzen in extenso over te nemen;

Terwijl er met opzet naar de wegcode wordt verwezen om de gelijkenis van de definities duidelijk te laten blijken;

Article 3 (objectifs d'aménagement)

Considérant que certains réclamants estiment que les principes d'aménagements sont flous, inutiles et n'ont pas leur place dans le titre mais dans un texte intitulé « exposé des motifs »;

Alors que la détermination d'objectifs d'aménagement est utile en ce qu'elle impose à l'autorité compétente en matière de permis d'urbanisme, de prendre en compte ces objectifs dans la décision d'octroi ou de refus de permis d'urbanisme;

Considérant que certains réclamants regrettent que le Titre VII ne décourage pas le bariolage ni la diversité de matériaux;

Alors que le Titre VII contient plusieurs dispositions visant à l'harmonisation des couleurs et des matériaux, notamment l'article 7; que le choix des matériaux et des couleurs est plus adéquatement appréhendé à l'occasion de l'instruction des demandes de permis permettant un examen des particularités locales;

Considérant que la Commission et certains réclamants estiment le texte peu clair et demandent de préciser par quelle méthode, l'équilibre des fonctions est garanti, les proportions relatives au partage de la voirie entre les usagers, les conditions à respecter pour le confort, la sécurité et la commodité du cheminement, ce qu'il y a lieu d'entendre par aménagement devant induire aux usagers un comportement adéquat et de préciser si chaque carrefour doit tenir compte des personnes à mobilité réduite;

Que l'article a été modifié en vue d'une meilleure compréhension et que les fonctions de circulation et de séjour ont été définies; que pour le surplus, ces demandes ne peuvent être suivies dans la mesure où les objectifs d'aménagement susmentionnés, nécessitent, au-delà des règles minimales fixées par le Titre VII, un examen des particularités locales et sont plus adéquatement appréhendés à l'occasion de l'instruction des demandes de permis en sorte que des précisions supplémentaires ne sont pas adéquates;

Considérant que certains réclamants ne comprennent pas le terme « spécialisation des voiries » et estiment que les voiries ne doivent pas être spécialisées; que d'autres réclamants estiment au contraire que le Titre VII devrait être différencié en fonction de la spécialisation des voiries;

Alors que la spécialisation des voiries est définie et réfère au PRD et au PRAS, qui s'imposent aux pouvoirs publics; que comme exposé dans le rapport au Gouvernement, la philosophie sous-tendant le Titre VII est d'imposer des règles minimales en vue d'une harmonisation; que le Titre VII ne comporte pas de dispositions différenciées selon la spécialisation des voiries, laquelle nécessite un examen des particularités locales et est plus adéquatement appréhendée à l'occasion de l'instruction des demandes de permis;

Considérant que certains réclamants regrettent qu'il ne soit pas mentionné, en termes d'objectifs, que les aménagements facilitent la circulation des transports en commun et tiennent compte des activités locales; que certains réclamants demandent de viser tous les usagers au 5°, et que, selon certains réclamants la « typologie des lieux » est un néologisme;

Que ces observations sont pertinentes en sorte que l'article a été modifié;

Considérant qu'un réclamant demande d'ajouter un point stipulant que l'aménagement doit se référer au manuel des espaces publics;

Alors que cette référence n'est pas pertinente en termes d'objectifs d'aménagement;

Article 4 (voies de circulation piétonne)

Considérant que certains réclamants estiment qu'une largeur libre de 1,50 mètre est insuffisante; que d'autres au contraire, demandent de réduire cette largeur;

Alors que cette largeur est reprise de l'arrêté du 21 octobre 1985 et est adéquate; qu'une largeur supérieure à 1.50 mètre n'est pas réalisable compte tenu de la largeur des trottoirs à Bruxelles;

Artikel 3 (doelstelingen inzake aanleg)

Overwegende dat sommige reclamanten oordelen dat de beginselen inzake aanleg onduidelijk en onnodig zijn en niet onder deze titel behoren maar in een tekst genaamd « memorie van toelichting »;

Terwijl de bepaling van doelstellingen inzake aanleg nuttig is omdat zij de overheid die bevoegd is inzake stedenbouwkundige vergunning verplicht rekening te houden met deze doelstellingen bij het verlenen of het weigeren van de stedenbouwkundige vergunning;

Overwegende dat sommige beswaarindieners betreuren dat Titel VII geen ontradende maatregelen voorziet tegen bonte kleurenmengelingen of verscheidenheid van materialen;

Terwijl Titel VII verschillende bepalingen bevat voor de harmonisering van kleuren en materialen, onder meer in het artikel 7; dat de materiaalkeuze en de keuze van de kleuren beter kunnen worden behandeld in het kader van het onderzoek van de aanvragen van stedenbouwkundige vergunning, rekening houdend met de plaatselijke toestand;

Overwegende dat de Commissie en sommige reclamanten oordelen dat de tekst onduidelijk is en vragen om de methode te verduidelijken die gehanteerd wordt om het evenwicht tussen de functies te garanderen, de verhoudingen voor de indeling van de weg tussen de weggebruikers, de vereiste voorwaarden voor het comfort, de veiligheid en het comfort van het voetgangersverkeer, wat men dient te verstaan door aanleg die aan de weggebruikers een gepast gedrag bevorderen en te verduidelijken of elk kruispunt rekening dient te houden met de personen met beperkte mobiliteit;

Dat het artikel gewijzigd werd teneinde het begrip te bevorderen en dat de verkeersfuncties en de verblijfsfuncties werden vastgelegd; dat deze verzoeken bovendien niet mogen worden ingewilligd omdat de voornoemde doelstellingen inzake aanleg, buiten de minimale regels bepaald door Titel VII, een ondezoek vereisen van e plaatselijke toestanden en beter kunnen worden behandeld in het kader van het onderzoek van de aanvragen van vergunningen zodanig dat bijkomende verduidelijkingen niet gepast zijn;

Overwegende dat sommige reclamanten de term « specialisatie van de wegen » niet begrijpen en oordelen dat de wegen niet gespecialiseerd dienen te zijn; dat andere reclamanten in tegendeel oordelen dat Titel VII zou moeten worden opgesplitst in functie van de specialisatie van de wegen;

Terwijl de specialisatie van de wegen wordt gedefinieerd en naar het GewOP en het GBP verwijst, die een verplichting inhouden voor de openbare overheden; dat zoals uiteengezet in het verslag aan de Regering, de onderliggende filosofie van Titel VII erin bestaat minimum voorwaarden op te leggen voor het bekomen van een harmonisering; dat Titel VII geen verschillende bepalingen bevat naargelang de specialisatie van de wegen, hetgeen een onderzoek vereist van de plaatselijke toestanden, wat beter kan worden behandeld ter gelegenheid van het onderzoek van de aanvragen van vergunningen;

Overwegende dat sommige reclamanten betreuren dat de inrichtingen die het verkeer van het openbaar vervoer vergemakkelijken en met de plaatselijke activiteiten rekening houden, niet als doelstelling worden vermeld; dat sommige reclamanten vragen om al de gebruikers onder 5° te vermelden en dat volgens sommige reclamanten de « typologie van de plaatsen » een neologisme is;

Dat deze opmerkingen relevant zijn zodanig dat het artikel werd aangepast;

Overwegende dat een reclamant vraagt om een punt bij te voegen met de bepaling dat de aanleg zou verwijzen naar het handboek van de openbare ruimten;

Terwijl deze verwijzing niet relevant is op het vlak van de doelstellingen inzake aanleg;

Artikel 4 (Voetgangersverkeer)

Overwegende dat sommige reclamanten oordelen dat een vrije breedte van 1,50 m onvoldoende is; dat anderen integendeel vragen om deze breedte de verminderen;

Terwijl deze breedte hernomen wordt in het besluit van 21 oktober 1985 en gepast is; dat een breedte van meer dan 1,50m niet uitvoerbaar is rekening houdend met de breedte van de voetpaden te Brussel;

Considérant que certains réclamants demandent d'augmenter la hauteur libre compte tenu de la taille humaine;

Que cette observation est pertinente en sorte que la hauteur a été portée à 2,20 mètres;

Considérant qu'un réclamant demande d'imposer une distance minimale entre les obstacles;

Alors que la définition d'une telle distance excède la mesure de ce qui est nécessaire en vue du bon aménagement de la voirie;

Considérant qu'un réclamant estime que la longueur maximale des obstacles (0.50 mètre) ne tient pas compte des devantures commerciales;

Que cette remarque est pertinente et que le texte a été modifié en précisant que sont seuls visés les obstacles ancrés dans le sol;

Considérant qu'un réclamant demande de compléter l'article par la disposition suivante : « En dehors des places publiques et rues piétonnes aménagées de façon durable dans ce but, les dispositifs de clôture et coupe-vent des terrasses de café, autorisés et installés en trottoir, doivent être amovibles et retirés entre novembre et mars, afin de libérer l'espace de tout obstacle inutile »;

Alors que cette disposition relève des conditions des autorisations de voiries;

Considérant que certains réclamants estiment que l'article exclut les plantations dans certaines voiries résidentielles alors qu'il s'agit d'une bonne solution;

Alors qu'il convient d'assurer un cheminement libre de tout obstacle;

Considérant que, comme le demandent la Commission et plusieurs réclamants, le texte a été modifié afin d'interdire l'ancrage en façade des bâtiments classés ou inscrits sur la liste de sauvegarde en vue de préserver leur esthétisme;

Considérant qu'un réclamant demande de déterminer quel type d'obstacle peut être ancré dans la façade;

Que cette observation est pertinente en sorte qu'il a été précisé qu'il s'agit de la signalisation routière;

Considérant qu'un réclamant se demande quelle est la valeur d'un tel règlement, qui impose au pouvoir public d'implanter des dispositifs à usage public dans le domaine privé; que la Commission et d'autres réclamants estiment que l'ancrage dans les façades doit être prioritaire; que d'autres réclamants en revanche estiment que l'ancrage dans le façade implique des coûts trop élevés;

Alors que le texte prévoit deux options et qu'il est important, tant au niveau de l'esthétique qu'au niveau du choix du gestionnaire de la voirie et/ou des particuliers, de les maintenir; que l'observation relative au coût de l'ancrage n'est pas pertinente dans la mesure où, il est inférieur au coût de la pose d'un poteau;

Considérant qu'un réclamant demande d'indiquer que les matériaux de revêtement ne peuvent être glissants, ni à leur mise en uvre, ni après usure;

Alors que l'article 3 précise que les aménagements doivent assurer la sécurité de l'ensemble des usagers; qu'il est inopportun de prévoir des précisions supplémentaires;

Article 5 (bordures)

Considérant que la Commission se ralie aux remarques des réclamants qui estiment que le texte est peu clair, notamment la première phrase; que la double bordure suscite des critiques dans le mesure où elle constitue une entrave aux usagers;

Alors que le but de cet article, qui vise à réglementer les bordures, est d'imposer l'aménagement d'un escalier entre le trottoir et la chaussée, afin d'éviter des bordures plus hautes que 0,18 mètre, dans certains quartiers anciens du centre ville ou lorsque les circonstances locales de relief l'exigent;

Qu'effectivement, tel que rédigé, le texte peut prêter à confusion en sorte que sa rédaction a été modifiée;

Considérant que plusieurs réclamants estiment que 0.18 mètre est trop élevé pour certains usagers, notamment les personnes à mobilité réduite; qu'en revanche d'autres réclamants estiment que cet article préconise un abaissement généralisé des trottoirs;

Overwegende dat sommige reclamanten vragen om de vrije hoogte te verhogen rekening houdend met de menselijke gestalte;

Dat deze opmerking relevant is zodanig dat de hoogte op 2,20m werd gebracht;

Overwegende dat een reclamant vraagt om een minimum afstand op te leggen tussen de hindrnissen;

Terwijl de definitie van een dergelijke afstand een grotere afstand voorziet dat nodig voor de goede aanleg van de weg;

Overwegende dat een reclamant oordeelt dat de maximum lengte van de hindernissen (0,50m) geen rekening houdt met de uitstalramen van de winkels;

Dat deze opmerking relevant is en dat de tekst gewijzigd werd door te verduidelijken dat het enkel gaat om hindernissen die in de grond verankerd zijn;

Overwegende dat een reclamant vraagt om het artikel aan te vullen met de volgende bepaling : « Buiten de openbare pleinen en de voetgangersstraten die met dit doel op een duurzame wijze worden aangelegd, de voorzieningen van afbakening en de voorzieningen voor windbscherming van de toegelaten terrassen van drankgelegenheden op de voetpaden moeten verwijderbar zijn en weggenomen worden tussen november en maart, teneinde de ruimte te ontlasten van alle onnodige hindernissen »;

Terwijl deze bepaling tot de voorwaarden van de wegvergunningen behoren;

Overwegende dat sommige reclamanten oordelen dat het artikel de beplantingen in sommige residentiële wegen uitsluit terwijl het een goede oplossing is;

Terwijl de voetgangersweg geen enkele hindernis mag bevatten;

Overwegende dat, zoals de Commissie en verschillende reclamanten het vragen, de tekst werd gewijzigd om de verankering langs de gevels van geklasseerde gebouwen of van gebouwen opgenomen in de bewaarlijst te verbieden om esthetische redenen;

Overwegende dat een bezwarindiener vraagt om te bepalen welk type van hindernis in de gevel mag worden verankerd;

Dat deze opmerking relevant is zodanig dat er verduidelijkt werd dat het hier enkel gaat om verkeerstekens;

Overwegende dat een reclamant zich afvraagd welke waarde een dergelijke verordening bekleedt, dat aan de openbare overheid oplegt voorzieningen voor openbaar gebruik te plaatsen in het privé-domein; dat de Commissie en andere reclamanten oordelen dat de verankering in gevels prioritair moet zijn; dat andere reclamanten integendeel oordelen dat de verankering in gevels te veel kost;

Terwijl de tekst twee opties voorziet en het belangrijk is ze te behouden, zowel op het vlak van de esthetiek als van de keuze van de wegbeheerder en/of de particulier; dat de opmerking betreffende de kostprijs van de verankering niet relevant is omdat die prijs lager is dan de prijs voor het plaatsen van een paal;

Overwegende dat een reclamant vraagt dat vermeld zou worden dat de bekledingsmaterialen niet glad mogen zijn, noch bij hun gebruik noch door slijtage;

Terwijl het artikel 3 bepaalt dat de inrichtingen de veiligheid van alle gebruikers moeten verzekeren; dat het niet nuttig is bijkomende verduidelijkingen te voorzien;

Artikel 5 (Stoepranden)

Overwegende dat de Commissie aansluit bij de opmerkingen van de reclamanten die oordelen dat de tekst onduidelijk is, inzonderheid de eerste zin; dat de dubbele stoeprand bekritiseerd wordt omdat het een hindernis is voor de weggebruikers;

Dat dit artikel, dat handelt over de stoepranden, bedoeld is om de aanleg van een trap tussen het voetpad en de rijbaan te verplichten teneinde stoepranden van meer dan 0,18m te vermijden in sommige oude wijken van het stadcentrum of wanneer plaatselijke omstandigheden op het vlak van het reliëf het vereisen;

Dat de tekst inderdaad voor verwarring kan zorgen zodanig dat de inhoud ervan werd aangepast;

Overwegende dat verschillende reclamanten oordelen dat 0,18m te hoog is voor bepaalde gebruikers, inzonderheid de personen met beperkte mobiliteit; dat andere reclamanten integendeel oordelen dat dit artikel een algemene verlaging van de voetpaden voorziet;

Alors que le Titre VII ne préconise pas l'abaissement général des bordures; que 0.18 mètre est une hauteur maximum et que des traversées piétonnes adaptées aux personnes à mobilité réduite sont visées à l'article 6;

Article 6 (traversée piétonne)

Considérant que certains réclamants estiment, en ce qui concerne le § 1er, que privilégier une composition forte ou une composition rigoureusement géométrique est parfois souhaitable selon la configuration des lieux et, en ce qui concerne le § 2, que les élargissements de trottoirs ne conviennent pas dans certains quartiers historiques;

Alors que les dérogations pourront être accordées si des circonstances particulières l'exigent;

Considérant que certains réclamants estiment l'article inadapté aux personnes à mobilité réduite, notamment les malvoyants;

Alors que le § 4 a été rédigé dans le but d'assurer l'accès aux trottoirs aux personnes à mobilité réduite;

Considérant que la Commission et plusieurs réclamants demandent l'imposition des traversées régulières à distances fixes pour piétons et cyclistes et que toute traversée même tacite soit marquée au sol;

Alors que cette demande aurait pour effet de réduire inutilement la liberté de circulation des piétons, dans la mesure où, en vertu de la réglementation relative à la police de la circulation routière, l'existence de passages pour piétons oblige ceux-ci à traverser uniquement à ces passages;

Considérant que plusieurs réclamants demandent d'ajouter, au § 1er, « en principe » après « toute traversée piétonne est »;

Alors que cet ajout ferait perdre toute portée réglementaire à cet article;

Considérant que la Commission demande d'ajouter que si la largeur de la traversée excède 9 mètres, un îlot en chaussée est aménagé pour permettre la traversée en 2 temps des piétons;

Alors que les traversées de plus de 9 mètres sont localisées sur des voies rapides et sont protégées par des feux qui assurent une meilleure protection des piétons que les îlots en chaussée, lesquels peuvent s'avérer dangereux;

Considérant qu'un réclamant demande de remplacer, au § 2, « celui-ci est élargi » par « celui-ci peut être élargi »; qu'un autre réclamant demande de remplacer le § 2 comme suit : « Lorsque la chaussée comporte une zone de stationnement permanent adjacente au trottoir, celui-ci peut être élargi au droit des traversées piétonnes de manière à améliorer la sécurité des piétons »;

Alors que ces demandes sont contraires à l'objectif de ce paragraphe qui est d'assurer la sécurité de la traversée piétonne;

Considérant qu'un réclamant demande de remplacer la fin du § 3 par : « …celui-ci est soit élargi au droit des traversées piétonnes, soit aménagé en trottoir traversant, de manière à améliorer la sécurité des piétons »;

Alors que cet ajout est inutile dans la mesure où il n'est pas interdit de cumuler ces deux types d'aménagement, le trottoir traversant étant un dispositif ralentisseur régi par l'article 8;

Considérant qu'un réclamant estime que le § 3 risque d'entraîner des complications dans les voiries résidentielles;

Alors qu'il n'y a généralement pas de zone de stationnement dans les voiries résidentielles;

Considérant que certains réclamants suggèrent de réduire l'élargissement des trottoirs en vue de protéger les cyclistes; que d'autres en revanche demandent de la limiter en vue de protéger les piétons;

Alors que la distance retenue 1.70 mètre est un compromis entre la sécurité des piétons et la facilité de la circulation des deux roues;

Terwijl Titel VII geen algemene verlaging van de stoepranden voorziet; dat 0,18m een maximum hoogte is en dat voetgangersoversteekplaatsen aangepast aan personen met beperkte mobiliteit behandeld worden onder het artikel 6;

Artikel 6 (Oversteekplaatsen voor voetgangers)

Overwegende dat sommige reclamanten oordelen dat, wat betreft het lid 1, de voorkeur geven aan een sterke compositie of aan een strikt geometrische compositie soms wenselijk is naargelang de plaatselijke toestand en, wat betreft het lid 2, dat de verbredingen van de voetpaden niet passen in bepaalde historische wijken;

Terwijl afwijkingen zullen kunnen worden toegestaan indien bijzondere omstandigheden dit vereisen;

Overwegende dat sommige reclamanten oordelen dat het artikel niet aangepast is aan de personen met beperkte mobiliteit, inzonderheid wat betreft de blinden;

Terwijl het lid 4 werd opgemaakt om de toegang tot de voetpaden te verzekeren voor de prsonen met beperkte mobiliteit;

Overwegende dat de Commissie en verschillende reclamanten de oplegging vragen van regelmatige oversteekplaatsen voor voetgangers en fietsers op vaste afstanden en dat alle oversteekplaatsen, zelfs stilzwijgend, een grondmarkering zouden krijgen;

Terwijl dit verzoek als gevolg zou hebben de vrijheid van het voetgangersverkeer onnodig zou beperken omdat, krachtens het reglement van de politie over het wegverkeer, het bestaan van oversteekplaatsen voor voetgangers deze laatsten verplicht om enkel deze oversteekplaatsen te gebruiken;

Overwegende dat verschillende reclamanten vragen om in § 1 « in principe » te voegen bij « elke oversteekplaats voor voetgangers is »;

Terwijl deze inlassing elke reglementaire draagwijdte aan dit artikel zou ontnemen;

Overwegende dat de Commissie vraagt om te bepalen dat indien de breedte van de oversteekplaats meer dan 9m bedraagt, een verkeersheuvel zou worden aangelegd om de oversteek in twee tijden mogelijk te maken;

Terwijl de oversteekplaatsen van meer dan 9m gelegen zijn op snelle wegen en beveiligd zijn door verkeerslichten die een betere bescherming bieden dan de verkeersheuvels die zelfs gevaarlijk kunnen zijn;

Overwegende dat een reclamant vraagt om in het lid 2 « deze wordt verbreed » door « deze kan worden verbreed » te vervangen; dat een andere reclamant vraagt het lid 2 als volgt te wijzigen : « Wanneer de rijbaan met een permanente parkeerstrook langs het voetpad uitgerust is, kan het voetpad worden verbreed ter hoogte van de oversteekplaatsen voor voetgangers om de veigheid van de voetgangers te verzekeren »;

Terwijl deze verzoeken indruisen tegen de doelstelling van dit lid, dat bedoeld is om de veiligheid van de oversteekplaats voor de voetgangers te bevorderen;

Overwegende dat een reclamant vraagt om het einde van het lid 3 te vervangen door : « ... wordt deze hetzij verbreed ter hoogte van de oversteekplaatsen voor voetgangers, hetzij ingericht als overstekend voetpad, teneinde de veiliheid van de voetgangers te verbeteren »;

Terwijl een dergelijke inlassing onnodig is vermits het niet verboden is deze twee types van inrichting te cumuleren, daar het overstekende voetpad een snelheidsremmende voorziening is, geregeld door het artikel 8;

Overwegende dat een reclamant oordeelt dat het lid 3 moeilijkheden zou kunnen veroorzaken in de residentiële wegen;

Terwijl er in het algemeen geen parkeerstroken aanwezig zijn in residentiële wegen;

Overwegende dat sommige reclamanten voorstellen de verbreding van de voetpaden te verminderen teneinde de fietsers te beschermen; dat anderen integendeel vragen om de verbreding te beperken teneinde de voetgangers te beschermen;

Terwijl de gekozen afstand van 1,70m een compromis is tussen de veiligheid van de voetgangers en de verkeersvlotheid van de tweewielers;

Considérant que la Commission estime, à juste titre, que l'application du § 4 s'avérera impossible en pratique; que de nombreux réclamants estiment également que le § 4 privilégie à outrance la circulation piétonne, au détriment de l'accès aux bâtiments et aux habitations qui est rendu plus difficile;

Que ce paragraphe a en conséquence été supprimé;

Considérant que plusieurs réclamants demandent que le pourcentage de la pente prévue au § 5, a), ancien soit réduit;

Alors que ce pourcentage trouve son origine dans l'arrêté ministériel du 12 août 1982 et a été appliqué avec satisfaction; qu'une pente de 8% est franchissable par les personnes à mobilité réduite;

Considérant, comme le suggèrent certains réclamants, qu'il a été précisé au § 5, b), ancien que la pente des plans inclinés ne dépasse pas de plus de 8 % la pente générale du trottoir;

Considérant qu'un réclamant estime que les plans inclinés sont difficiles à franchir;

Alors que les plans inclinés ont été dimensionnés pour permettre le franchissement par les personnes à mobilité réduite;

Considérant, en ce qui concerne le § 6 ancien, qu'un réclamant demande que la bordure et le ressaut du raccord du filet d'eau à la chaussée, à l'endroit des traversées soient au niveau 0 pour faciliter le passage des personnes à mobilité réduite;

Alors que 0.02 mètre n'est pas de nature à entraver le cheminement des personnes à mobilité réduite;

Considérant que plusieurs réclamants demandent d'éviter de placer un filet d'eau au milieu d'une rue en zone résidentielle en raison des chocs qu'ils provoquent aux cyclistes;

Alors que ce paragraphe ne vise pas les filets d'eau au milieu de la voirie;

Considérant qu'un réclamant demande de porter la hauteur de 0.02 mètre prévue au § 6 ancien à 0.05 mètre;

Alors qu'une hauteur de 0.05 mètre entrave le cheminement des personnes à mobilité réduite;

Considérant qu'un réclamant demande d'ajouter au § 6 ancien, « aucune taque de voirie » après les mots « aucun avaloir ni bouche d'égout »;

Alors que les taques de voiries ne représentent pas une gêne excessive à la traversée des piétons et des cyclistes;

Article 7 (trottoir au droit des entrées carrossables)

Considérant qu'un réclamant estime que l'abaissement doit être situé dans « l'espace voiture » et non dans « l'espace piéton »;

Alors que l'accès au droit des entrées carrossables doit être assuré;

Considérant qu'un réclamant demande d'ajouter que le maintien des matériaux naturels existants doit être assuré;

Alors qu'il n'entre pas dans les intentions du Gouvernement d'imposer systématiquement ce maintien qui peut s'avérer contradictoire avec l'objectif d'assurer un revêtement continu; que si le maintien des matériaux naturels existants s'avère opportun, cet élément est plus adéquatement appréhendé à l'occasion de l'instruction des demandes de permis permettant un examen des particularités locales;

Considérant qu'un réclamant propose de remplacer le § 1er comme suit : « L'aspect des voies de circulation piétonne au droit d'une entrée carrossable est continu. L'épaisseur de la fondation et du revêtement doivent être adaptées aux charges prévisibles »;

Alors que cette proposition n'apporte pas d'amélioration au texte et que le § 1er, tel que libellé, est plus clair;

Considérant, à juste titre, que certains réclamants soulignent une différence dans la largeur du passage libre imposée entre l'article 6 et l'article 7;

Que le texte a été modifié afin de prévoir une distance similaire de 1 mètre dans les deux articles;

Considérant que certains réclamants proposent la méthode « bateau »;

Alors que cette méthode empêche le stationnement;

Overwegende dat de Commissie terecht van oordeel is dat § 4 onmogelijk in de praktijk kan worden toegepast; talrijke reclamanten terecht oordelen dat § 4 te veel het voetgangersverkeer bevoorrecht ten nadele van de toegankelijkheid tot de gebouwen en de woningen, die bemoeilijkt wordt;

Dat deze paragraaf bijgevolg werd afgeschaft;

Overwegende dat verschillende reclamanten vragen dat de hellingsgraad voorzien in vroegere § 5, *a)* zou worden verminderd;

Terwijl deze hellingsgraad bepaalt wordt door het ministerieel besluit van 12 augustus 1982 en met voldoening toegepast werd; dat een helling van 8% mogelijk is voor personen met beperkte mobiliteit;

Overwegende zoals sommige reclamanten voorstellen, dat in vroegere § 5 *b)* verduidelijkt werd dat de hellingsgraad van hellende vlakken niet meer dan 8% hoger ligt dan de algemene helling van het voetpad;

Overwegende dat een reclamant oordeelt dat hellende vlakken moeilijk zijn om te betreden;

Terwijl hellende vlakken gedimensioneerd werden rekening houdend met de personen met beperkte mobiliteit;

Overwegende dat wat betreft de vorige § 6, een reclamant vraagt dat de stoeprand en de uitsprong van de verbinding met de goot van de rijbaan op de oversteekplaatsen op het niveau 0 zou worden gebracht om de doorgang van personen met beperkte mobiliteit te vergemakkelijken;

Terwijl 0,02m de doorgang voor personen met beperkte mobiliteit niet belemmert;

Overwegende dat verschillende reclamanten vragen om geen goot te plaatsen in het midden van en straat in een residentiële zone omwille van de schoken die zij bij de fietsers veroorzaken;

Terwijl dit paragraaf geen betrekking heeft met de goten in het midden van de weg;

Overwegende dat een reclamant vraagt om de hoogte van 0,02m voorzien door de vroegere § 6 tot op 0,05m te brengen;

Terwijl een hoogte van 0 ,05m de doorgang voor personen met beperkte mobiliteit belemmert;

Overwegende dat een reclamant vraagt bij het vroegere § 6 « geen enkel deksel » na de woorden « geen enkele kolk of rioolkolk » bij te voegen;

Terwijl de deksels geen te grote hinder veroorzaken voor de oversteek van voetgangers en fietsers;

Artikel 7 (Voetpad ter hoogte van de berijdbare opritten)

Overwegende dat een reclamant oordeelt dat de verlaging dient te geschieden in de « ruimte voor voertuigen » en nie in de « ruimte voor voetgangers »;

Terwijl de toegang ter hoogte van de berijdbare opritten dient te worden verzekerd;

Overwegende dat een reclamant vraagt om te vermelden dat het behoud van de bestaande natuurlijke materialen dient te worden verzekerd;

Terwijl het niet de bedoeling is van de Regering om systematisch dit behoud te verplichten, wat strijdig kan zijn met de doelstelling een continu vloerbekleding te verzekeren; dat indien het behoud van de bestaande natuurlijke materialen opportuun blijkt te zijn, dit element gemakkelijker kan worden behandeld tijdens het onderzoek van de aanvragen van vergunningen, rekening houdend met de plaatselijke toestanden;

Overwegende dat een reclamant voorstelt om § 1 als volgt te vervangen : « Het aspect van de wegen voor voetgangersverkeer ter hoogte van berijdbare opritten in ononderborken. De dikte van de fundering en van de bestrating dient aangepast te worden aan de vermoedelijke belastingen »;

Terwijl dit voorstel geen verbetering inhoudt van de tekst en dat § 1 duidelijker is;

Overwegende dat sommige reclamanten terecht melden dat er een verschil is in de verplichte vrije breedte van de doorgang tussen het artikel 6 en het artikel 7;

Dat de tekst gewijzigd werd om tot een zelfde afstand van 1m te komen in beide artikelen;

Overwegende dat sommige reclamanten de « boot » methode voorstellen;

Terwijl deze methode het parkeren onmogelijk maakt;

Article 8 (dispositifs ralentisseurs)

Considérant que certains réclamants estiment la compréhension des § 1 et 2 malaisée et que ces paragraphes sont superflus;

Alors que l'objectif de ces paragraphes est de ramener les dispositifs ralentisseurs non conformes au Code de la route et au Code du gestionnaire dans le champ de la réglementation urbanistique afin que les dispositifs non conformes constituent également une infraction urbanistique, et d'imposer un positionnement du dispositif ralentisseur en s'harmonisant au contexte urbanistique;

Que le texte a toutefois été modifié afin d'en assurer une meilleure compréhension et que les dispositifs ralentisseurs ont été définis à l'article 2;

Considérant que certains réclamants s'interrogent sur la compatibilité de l'article 8 avec la réglementation relative à la circulation routière et l'arrêté royal du 9 octobre 1998 réglementant les conditions d'implantation des dispositifs surélevés;

Alors qu'il n'y a aucune incompatibilité avec les réglementations précitées;

Considérant qu'un réclamant demande d'ajouter à la fin du § 2 les mots « et des personnes à mobilité réduite » après « et plus particulièrement des piétons et des cyclistes »;

Alors que ces personnes sont des usagers et sont dès lors visées;

Considérant que la Commission demande d'ajouter que les dispositifs de surélévation sont réservés aux passages pour piétons et aux franchissements de carrefours; que certains réclamants demandent également d'ajouter qu'ils sont annoncés à une distance suffisante par une signalisation et sont rendus visibles par des systèmes intégrés (catadioptres);

Alors que ce type de dispositif ne constitue pas toujours un passage pour piétons et peut s'avérer adéquat en dehors des carrefours; que la signalisation relative à ces dispositifs relève de la réglementation de la police de la circulation routière; que la visibilité des dispositifs est plus adéquatement appréhendée au niveau local;

Section 4 (les deux-roues légers)

Considérant que la Commission et certains réclamants demandent de dédoubler l'article en traitant une partie pour les pistes cyclables et une partie pour les itinéraires cyclables, de préciser que la continuité des itinéraires cyclables doit être assurée si les conditions locales le permettent et de se référer aux recommandations de l'Institut Belge de la Sécurité Routière;

Considérant que certains réclamants demandent également de rajouter des dispositions supplémentaires ou des précisions concernant les pistes et bandes cyclables ainsi que les zones de transition, notamment des dispositions concernant la largeur, les matériaux, les couleurs, la visibilité, le marquage des pistes et bandes cyclables, leur protection contre le stationnement et l'orientation des barreaux des avaloirs;

Alors que l'objectif du Titre VII n'est pas de développer une politique et une réglementation concernant la mobilité des cyclistes mais d'imposer des règles minimales auxquelles devront se conformer les actes et travaux dispensés ou non de permis; que dans cette optique seules les règles spécifiques ont été imposées pour les pistes cyclables (article 9), les bandes cyclables (article 10) et la transition entre la piste et la chaussée (article 11); qu'en particulier l'objectif du Titre VII n'est pas de généraliser les pistes et bandes cyclables mais de réglementer celles qui seront aménagées;

Considérant que suite à la proposition du Conseil économique et social et de certains réclamants, la Commission demande d'ajouter un article 11bis stipulant que les actes et travaux ayant pour objet la création ou la modification des espaces publics situés, soit en noyau commercial, soit à proximité des équipements d'intérêt collectif ou de service public, des gares, stations de transports en commun sur site indépendant, des nuds de communication ou de haltes importantes de lignes de transports en commun, prévoient l'installation de parkings pour vélos;

Que, s'agissant de règles minimales pour le stationnement, cette proposition est pertinente en sorte qu'un article 12 nouveau relatif au stationnement applicable aux deux-roues légers a été inséré;

Artikel 8 (Snelheidsbeperkende voorzieningen)

Overwegende dat sommige reclamanten oordelen dat § 1 en § 2 moelijk te begrijpen zijn en dat zij overbodig zijn;

Terwijl de doelstelling van deze paragrafen erin bestaat de snelheidsbeperkende voorzieningen die niet conform zijn met de wegcode en de code van de beheerder terug te brengen binnen het toepassingsgebied van e stedenbouwkundige reglementering zodanig dat de niet-conforme voorzieningen ook een stedenbouwkundige inbreuk vormen en een snelheidsbeperkende voorziening te verplichten die in harmonie is met de stedenbouwkundige context;

Dat de tekst echter werd gewijzigd om een beter begrip te verzekeren en dat de snelheidsbeperkende voorzieningen gedefinieerd werden in het artikel 2;

Overwegende dat sommige reclamanten vragen hebben over de compatibiliteit van het artikel 8 met de reglementering over het wegverkeer en het koninklijk besluit van 9 oktober 1998 houdende reglementering van de plaatsingsvoorwaarden van verhoogde voorzieningen;

Terwijl er geen enkele incompatibiliteit bestaat met voornoemde reglementeringen;

Overwegende dat een reclamant vraagt om op het einde van § 2 de woorden « van personen met beperkte mobiliteit » na « en inzonderheid de voetgangers en de fietsers » bij te voegen;

Terwijl deze personen gebruikers zijn en dus in aanmerking komen;

Overwegende dat sommige reclamanten vragen om te vermelden dat verhoogde voorzieningen voorbehouden worden aan oversteekplaatsen voor voetgangers en aan de oversteek van kruispunten, op een voldoende afstand worden aangekondigd door verkeerstekens en zichtbaar worden gemaakt door geïntegreerde systemen (reflectoren);

Terwijl dit type van voorziening niet altijd een doorgang voor voetgangers is en nuttiger kan zijn buiten de kruispunten; dat de signalisatie betreffende deze voorzieningen het voorwerp uitmaakt van het reglement over de politie van het wegverkeer; dat de zichtbaarheid van de voorziening beter kan worden aangepakt op lokaal niveau;

Afdeling 4 (Lichte tweewielers)

Overwegende dat de Commissie en sommige reclamanten vragen om het artikel op te splitsen en enerzijds aandacht te schenken aan de fietspaden en anderzijds aan de fietsroutes, te verduidelijken dat de fietsroutes moeten doorlopen als de plaatselijke omstandigheden dit mogelijk maken en te verwijzen naar de aanbevelingen van het Belgisch Instituut voor Verkeersveiligheid;

Overwegende dat sommige reclamanten eveneens vragen om bijkomende bepalingen of verduidelijkingen bij te voegen betreffende de fietspaden en de fietsstroken alsook de overgangszones, inzonderheid bepalingen betreffende de breedte, de materialen, de kleuren, de zichtbaarheid, de markering van de fietspaden en -stroken, hun bescherming tegen het parkeren, de oriëntatie van de tralies van de straatkolken;

Terwijl de doelstelling van Titel VII er niet in bestat een beleid en een reglementering uit te bouwen met betrekking tot de mobiliteit van de fietsers maar minimale regels op te leggen waaraan de handelingen en de werken, met of zonder vergunningsplicht, moeten voldoen; dat in dit opzicht enkel specifieke regels werden opgelegd voor de fietspaden (artikel 9), de fietsstroken (artikel 10) en tussen het fietspad en de rijbaan (artikel 11); dat de doelstelling van Titel VII in het bijzonder er niet in bestaat de fietspaden en -stroken te veralgemenen maar diegene die zullen worden aangelegd te reglementeren;

Overwegende dat, ingevolge het voorstel van de Economische en Sociale Raad en van sommige reclamanten, de Commissie vraagt een artikel 11bis toe te voegen waarin gesteld wordt dat de handelingen en werken met als voorwerp de oprichting of de wijziging van openbare ruimten hetzij als handelskern, hetzij in de buurt van uitrustingen van collectief belang of van openbare dienst, de stations, de stations van het openbaar vervoer in eigen baan, de verkeersknopen of de belangrijke haltes van lijnen van het openbaar vervoer, de plaatsing voorzien van fietsstallingen;

Dat, daar het om minimale regels gaat voor het stallen, dit voorstel relevant is, zodanig dat een nieuw artikel 12 betreffende het stallen van lichte tweewielers werd ingevoegd;

Considérant que plusieurs réclamants demandent de remplacer l'intitulé du Titre de la section par « Les bicyclettes » et demandent de supprimer les vélomoteurs du Titre;

Alors que les véhicules admis sur les pistes cyclables sont déterminés par la réglementation sur la police de la circulation routière;

Article 9 (piste cyclable)

Considérant que les réclamations révèlent une mauvaise compréhension de cet article;

Alors que l'objectif de cet article est de protéger les pistes cyclables contre le placement d'obstacles tels que signalisation routière ou de direction, poteaux d'éclairage, armoires des concessionnaires, etc., tout en autorisant une borne centrale aux accès, si nécessaire, pour la protection de la piste contre les voitures en circulation ou en stationnement;

Que le libellé de l'article a été amélioré, selon les propositions de certains réclamants, afin d'en améliorer la compréhension;

Considérant que plusieurs réclamants demandent que le potelet central soit équipé d'un catadioptre et spécialement éclairé »;

Alors que l'éclairage général en ville est suffisant pour ne pas devoir imposer systématiquement un catadioptre;

Considérant qu'un réclamant demande d'augmenter la hauteur libre prévue à cet article;

Que cette hauteur a été portée 2,20 mètres en raison de la taille humaine;

Article 10 (sas et avancées)

Considérant que la Commission propose la modification suivante : « Aux carrefours à feux, des sas et avancées sur toute la largeur pour... »; que suite à la proposition de plusieurs réclamants, la Commission demande également d'ajouter la phrase : « Dans les voiries comportant plus de deux bandes de circulation, les sas seront remplacés par des couloirs interstitiels, bandes de présélection pour vélos, au terme du code de la route, joints à la droite des voies fléchées vers la gauche et vers l'avant »;

Alors que ces propositions ne peuvent être généralisées car, en raison de la configuration des lieux, elles ne peuvent souvent pas être réalisée; que leur utilité pour les deux-roues dépend du volume du trafic tournant à droite;

Considérant qu'un réclamant estime que les sas et avancées ne devraient être généralisés que sur les voiries limitées à deux bandes par sens; qu'un autre réclamant estime que les sas et avancées ne se justifient pas que sur les chaussées divisées en bandes;

Alors que le fait qu'il y ait plus de 2 bandes par sens n'empêche pas l'aménagement d'un sas; qu'il n'est pas interdit d'établir un sas si la chaussée n'est pas divisée en bandes; qu'il n'est toutefois pas opportun de généraliser les sas et avancées sur ces chaussées car, en raison de la configuration des lieux, ils ne peuvent pas toujours être réalisés;

Article 11 (transition)

Considérant que plusieurs réclamants demandent de remplacer au § 2, le terme « piste cyclable » par « aménagement cyclable »;

Alors que le § 2 ne vise que la piste hors chaussée;

Considérant que suite à la proposition de la Commission consultative pour l'amélioration des transports en commun, la Commission demande de préciser au § 2 que le ressaut doit avoir une pente maximale de 30%;

Alors que cette proposition inciterait les gestionnaires de voirie à généraliser la pente de 30% nettement excessive pour le confort des deux-roues;

Considérant que suite à la proposition du Conseil économique et social et de certains réclamants, la Commission demande d'insérer un § 3 libellé comme suit : « Au cas où une transition ne peut être aménagée correctement , il y a lieu d'insérer le cheminement des cyclistes dans la circulation normale »;

Alors que la fin de la piste doit être déterminée de manière à pouvoir aménager une zone de transition sûre, éventuellement en raccourcissant ou en allongeant la piste;

Overwegende dat verschillende reclamanten vragen om de titel van de afdeling door « de fietsen » te vervangen en vragen om de bromfietsen uit de titel te verwijderen;

Terwijl de toegelaten voertuigen op de fietspaden door het eglement over de politie van het wegverkeer worden bepaald;

Artikel 9 (Fietspaden)

Overwegende dat de bezwaarschriften een slecht begrip van dit artikel aantonen;

Terwijl de doelstelling van dit artikel erin bestaat de fietspaden te beschermen tegen het plaatsen van hindernissen zoals verkeerstekens, bewegwijzeringen, verlichtingspalen, kasten van concessiehouders, enz...., terwijl een centrale zuil aan de opritten wordt toegelaten, indien nodig, voor de veiligheid van het fietspad tegen rijdende of geparkeerde voertuigen;

Dat de benaming van het artikel werd verbeterd, volgens de voorstellen van sommige reclamanten, teneinde het begrip te verbeteren;

Overwegende dat verschillende reclamanten vragen om het centraal stijltje uit te rusten van een reflector en afzonderlijk zou worden verlicht;

Terwijl de algemene stadsverlichting voldoende is om geen algemene verplichting in te voeren voor reflectoren;

Overwegende dat een reclamant vraagt om de vrije hoogte voorzien in het artikel te verhogen;

Dat deze hoogte op 2,20m werd gebracht op basis van de menselijke gestalte;

Artikel 10 (Vooruitgeschoven zones en opstelvakken)

Overwegende dat de Commissie de volgende wijziging voorstelt : « Aan de verkeerslichten, de vooruitgeschoven zones en de opstelvakken.... »; dat, ingevolge het voortel van meerdere reclamanten, de Commissie tevens vraagt de volgende zin toe te voegen : « Op de wegen met meer dan twee rijstroken worden de vooruitgeschoven zones vervangen door tussenliggende stroken, voorselectiestroken voor fietsers, volgens het verkeersreglement, gevoegd rechts van de stroken met pijlen naar links en naar omhoog »;

Terwijl deze voorstellen niet mogen worden veralgemeend omdat, omwille van de plaatselijke toestand, zij niet kan worden uitgevoerd; dat de nuttigheid voor de tweewielers afhangt van het volume van het verkeer dat rechts inslaat;

Overwegende dat een reclamant oordeelt dat de vooruitgeschoven zones en opstelvakken enkel zouden moeten worden veralgemeend op de wegen beperkt tot twee rijstroken per richting; dat een andere reclamant oordeelt dat de vooruitgeschoven zones en opstelvakken niet enkel verantwoord zijn op rijbanen onderverdeeld in rijstroken;

Terwijl het feit dat er meer dan 2 rijstroken per richting de aanleg van een vooruitgeschoven zone niet verhindert; dat het niet verboden is een opstelvak in te richten wanneer de rijbaan niet is onderverdeeld in rijstroken; dat het echter niet wenselijk is vooruitgeschoven zeones en opstelvakken te veralgemenen op dergelijke rijbanen omdat, omwille van de plaatselijke toestand, zij niet altijd kunnen worden uitgevoerd;

Artikel 11 (Overgang)

Overwegende dat verschillende reclamanten vragen om in § 2 de term « fietspad » te vervangen door « fietsinrichting »;

Terwijl § 2 enkel het fietspad buiten de rijweg bedoelt;

Overwegende dat, ingevolge het voorstel van de Adviescommissie voor de verbetering van het openbaar vervoer, de Commissie vraagt om te bepalen in § 2 dat de uitsprong een maximum hellingsgraad van 30% mag hebben;

Terwijl dit voorstel de wegbeheerders ertoe zouden leiden de hellingsgraad van 30% te veralgemenen, wat te steil is voor het comfort van de tweewielers;

Overwegende dat de Commissie, ingevolge het voorstel van de Economische en Sociale Raad en sommige reclamanten, de Commissie vraagt een § 3 toe te voegen, luidend : « wanneer een overgang niet correct kan worden uitgevoerd, worden de fietswegen ingevoegd in het normale verkeer »;

Terwijl het einde van het fietspad dient te worden aangelegd teneinde een veilige overgangzone te kunnen inrichten, door het fietspad eventueel te verlengen of te verkorten;

Section 4 (le stationnement)

Article 12 ancien (position du filet d'eau)

Considérant que plusieurs réclamants demandent des dérogations en cas d'impossibilité technique ou de circonstances particulières;

Alors qu'une dérogation est possible en vertu de l'ordonnance du 29 août 1991 organique de la planification et de l'urbanisme dans le cadre de l'instruction d'un permis; qu'une exception a toutefois été prévue en cas de stationnement alternatif qui ne constitue pas une situation exceptionnelle;

Considérant qu'un réclamant constate que cet article entraîne des modifications au réseau d'égouts;

Alors que la modification du raccord aux avaloirs n'impose pas de modification du réseau d'égouts;

Article 13 ancien (protection du trottoir)

Considérant que certains réclamants estiment que les dispositifs devraient être implantés en voirie;

Alors que la réglementation relative à la police de la circulation routière interdit les obstacles sur la chaussée;

Considérant qu'un réclamant demande de fusionner les articles 13 et 14;

Alors que l'article 13 vise uniquement la protection du cheminement libre et l'article 14, les caractéristiques des dispositifs anti-stationnement;

Article 14 ancien (dispositifs anti-stationnement)

Considérant qu'un réclamant estime que l'article n'est pas applicable pour les dispositifs anti-stationnement tels que les barrières;

Alors que seules les barrières utilisées uniquement comme dispositifs anti-stationnement sont visées;

Considérant, comme le demandent la Commission et de nombreux réclamants, que la distance entre deux 2 dispositifs anti-stationnement a été ramenée à 3 mètres au lieu de 3.50 mètres;

Considérant que la Commission et plusieurs réclamants estiment que le § 2, est inapplicable dans certains cas au vu de l'étroitesse de certains trottoirs, que la distance prévue pour les dispositifs anti-stationnement risque d'inciter au stationnement sauvage et d'avoir pour effet que ces dispositifs deviennent un obstacle pour les piétons;

Que ces observations sont pertinentes en sorte que le § 2 a été retiré;

Considérant que la Commission estime que la hauteur de l'ensemble de deux bordures ne pourrait dépasser 0.30 mètre;

Alors que la hauteur de 0.35 mètre est tout à fait adéquate et n'a suscité aucune autre critique;

Considérant, selon plusieurs réclamants que, les doubles bordures devraient être évitées sauf en berme centrale;

Alors que l'implantation de doubles bordures n'est nullement imposée mais réglementée;

Considérant que, comme le demandent de nombreux réclamants, la distance entre les deux bordures a été précisée;

Considérant qu'un réclamant estime que la double bordure est efficace mais impraticable pour les personnes à mobilité réduite;

Alors que les traversées piétonnes ont été réglementées pour ces personnes;

Considérant qu'un réclamant propose d'imposer une hauteur minimale pour les bordures saillantes;

Alors qu'il n'est pas opportun de réglementer une hauteur minimale dans la mesure où la hauteur optimale dépend de la pression du stationnement;

Considérant qu'un réclamant estime que la hauteur imposée des bornes ou potelets est trop basse dans certains cas;

Alors que cette hauteur s'impose pour des raisons esthétiques et de confort des piétons, et est suffisamment visible de l'intérieur d'une voiture afin d'éviter les accidents;

Considérant que la Commission estime qu'il y a lieu de préciser que le choix des matériaux et des couleurs des dispositifs anti-stationnement doit se faire en fonction des caractéristiques urbanistiques du lieu; qu'un réclamant propose d'ajouter que les bornes ou potelets doivent être réalisés dans une autre matière que le bois quand ils sont placés dans un espace structurant;

Afdeling 4 (Het parkeren)

Vorig artikel 12 (Ligging van de afvoergeul)

Overwegende dat verschillende reclamanten afwijkingen vragen in geval van technische onmogelijkheid of bijzondere omstandigheden;

Terwijl een afwijking mogelijk is krachtens de ordonnantie van 29 augustus 1991 houdende organisatie van de planning en de stedenbouw in het kader van het onderzoek voor een vergunning; dat er echter een uitzondering wordt voorzien in geval van alternatief parkeren die geen uitzonderlijke toestand is;

Overwegende dat een reclamant vaststelt dat dit artikel wijzigingen impliceert in het rioleringsnet;

Terwijl de aanpassing van de verbinding met de straatkolken geen wijziging van het rioleringsnet vergt;

Vorig artikel 13 (Bescherming van het voetpad)

Overwegende dat sommige reclamanten oordelen dat voorzieningen zouden moeten worden aangelegd op de weg;

Terwijl de reglementering over de politie van het wegverkeer hindernissen op de rijbaan verbiedt;

Overwegende dat een reclamant vraagt om de artikelen 13 en 14 te laten samensmelten;

Terwijl het artikel 13 enkel de bescherming beoogt van de vrije doorgang en het artikel 14 de kenmerken van de anti-parkeervoorzieningen;

Vorig artikel 14 (Anti-parkeervoorzieningen)

Overwegende dat een reclamant oordeelt dat het artikel niet toepasbaar is op de anti-parkeervoorzieningen zoals slagbomen;

Terwijl enkel slagbomen die uitsluitend als anti-parkeervoorziening worden bedoeld;

Overwegende, zoals de Commissie en talrijke reclamanten het vragen, dat de afstand tussen twee anti-parkeervoorzieningen van 3,50m tot 3m werd gebracht;

Overwegende dat de Commissie en verschillende reclamanten oordelen dat § 2 in sommige gevallen niet kan worden toegepast gelet op de nauwheid van sommige voetpaden, dat de voorziene afstand tussen deze anti-parkeervoorzieningen het wildparkeren zouden kunnen aanmoedigen en dat deze een hinderpaal zouden kunnen vormen voor de voetgangers;

Dat deze opmerkingen relevant zijn en dat § 2 werd verwijderd;

Overwegende dat de Commissie van oordeel is dat de hoogte van de twee stoepranden niet hoger mag zijn dan 0.30 meter;

Terwijl de hoogte van 0.35 meter helemaal gepast is en niet is bekritiseerd;

Overwegende dat volgens verschillende reclamanten de dubbele stoepranden zouden moeten vermeden worden, behalve in middenbermen;

Terwijl de aanleg van dubbele stoepranden niet verplicht is maar gereglementeerd;

Overwegende dat, zoals talrijke reclamanten het vragen, de afstand tussen twee stoepranden werd verduidelijkt;

Overwegende dat en reclamant oordeelt dat de dubbele stoeprand doeltreffend is maar onbruikbaar is voor personen met beperkte mobiliteit;

Terwijl oversteekplaatsen voor voetgangers voor deze personen werden gereglementeerd;

Overwegende dat een reclamant voorstelt om en minimum hoogte op te leggen voor uitspringende stoepranden;

Terwijl het niet opportuun is een minimum hoogte te reglementeren gelet op het feit dat de optimale hoogte afhangt van de parkeerdruk;

Overwegende dat een reclamant vindt dat de hoogte die opgelegd wordt voor de verkeerszuilen en stijltjes in sommige gevallen te laag is;

Terwijl deze hoogte zich opdringt omwille van esthetische redenen en het gemak van de voetgangers en voldoende zichtbaar vanuit de wagen om ongevallen te vermijden;

Overwegende dat de Commissie van oordeel is dat moet worden verduidelijkt dat de keuze van de materialen en van de kleuren van de anti-parkeervoorzieningen moet gebeueren op basis van de stedenbouwkundige kenmerken van de plaats; dat een reclamant voorstelt om toe te voegen dat de verkeerszuilen of stijltjes vervaardigd moeten zijn uit een andere materie dan het hout wanneer ze in een structurerende ruimte geplaatst worden;

Alors que la proposition de la Commission est redondante par rapport à l'article 3 qui précise, en terme d'objectifs d'aménagement, que l'aménagerment du mobilier tient compte des caractéristiques urbanistiques du quartier; que par ailleurs, il n'entre pas dans la volonté du Gouvernement de réglementer le choix des matériaux;

Section 6 (les transports en commun)

Considérant que plusieurs réclamants demandent d'ajouter des dispositions supplémentaires relatives à la mobilité, aux sites protégés, aux taxis, à la vitesse commerciale des transports en commun, aux dimensions des arrêts;

Alors que le Titre VII n'a pas pour objet de développer une politique pour les transports ni de se prononcer sur l'aménagement type des arrêts de transports en commun;

Article 15 ancien (arrêts)

Considérant qu'un réclamant estime cet article théorique et impraticable;

Alors que l'élargissement du trottoir est efficace et a pour objectif de sécuriser et de faciliter l'accès des usagers aux transports en commun en empêchant le stationnement sauvage;

Considérant qu'un réclamant estime que la hauteur de 0.18 mètre prévue au § 2 ne devrait être prévue que pour les accès des véhicules en site propre;

Alors que leur réalisation montre que ces aménagements sont adéquats le long du trottoir;

Considérant que plusieurs réclamants demandent que des mesures soient prévues pour les personnes à mobilité réduite et la protection des piétons, notamment l'imposition d'abris et d'une rampe à l'accès de l'arrêt de transports en commun;

Que l'article a été modifié en conséquence;

Considérant que la Commission estime qu'il y a lieu de préciser que, lorsque l'arrêt de transport en commun est situé au centre de la chaussée, l'accès des piétons aux embarcadères doit se faire en imposant des dispositifs ralentisseurs;

Alors que les conditions pour assurer la sécurité des piétons sont trop diverses pour pouvoir les préciser;

Considérant que la Commission estime qu'il y a lieu, au § 4, de préciser la largeur des embarcadères aux arrêts de transport en commun de manière à ce qu'ils deviennent de vrais trottoirs;

Alors qu'il n'y a pas lieu d'imposer les mêmes règles pour les trottoirs dans la mesure où les embarcadères aux arrêts de transport en commun ne sont pas des lieux de cheminement;

Article 16 ancien (sécurité des deux-roues légers)

Considérant que la Commission demande la suppression de cet article sans objet pour la sécurité des deux-roues;

Alors qu'en dehors des arrêts de transports en commun, cette règle permet aux deux-roues de circuler entre le trottoir et la voie de tram;

Considérant que certains réclamants estiment que 0.80 mètre est insuffisant; que d'autres au contraire estiment cette distance trop importante;

Alors que cette distance est le minimum acceptable pour la sécurité des deux-roues;

Considérant que certains réclamants estiment que l'article est en contradiction avec les aménagements récents et les élargissements du trottoir au droit des arrêts de trams; qu'un réclamant demande pour plus de clarté de modifier selon le libellé suivant : « la distance minimale entre la bordure du quai ou du trottoir et du rail d'une voie de tram est de 0.80 mètre minimum »;

Considérant que ces remarques sont pertinentes en sorte que le texte a été modifié;

Terwijl het voorstel van de Commissie overbodig is ten aanzien van artikel 3 dat, wat betreft de doelstellingen inzake de aanleg, stelt dat bij de plaatsing van het meubilair rekening wordt gehouden met de stedenbouwkundige kenmerken van de plaats; dat het geenszins de bedoeling is van de regering om de keuze van de materialen te reglementeren;

Afdeling 6 (openbaar vervoer)

Overwegende dat verschillende reclamants vragen dat er bijkomende bepalingen zouden toegevoegd worden met betrekking tot de mobiliteit, de beschermde banen, de taxi's, de gemiddelde snelheid van het openbaar vervoer, de afmetingen van de haltes;

Terwijl Titel VII niet bedoeld is om een beleid te ontwikkelen op het vlak van het vervoer noch om een standpunt in te nemen aangaande de type-inrichting van de haltes van het openbaar vervoer;

Vorig artikel 15 (haltes)

Overwegende dat een reclamant vindt dat dit artikel theoretisch en onuitvoerbaar is;

Terwijl de verbreding van het voetpad doeltreffend is en bedoeld is om de toegankelijkheid van het openbaar vervoer voor de gebruikers veiliger te maken en te verbeteren door het verhinderen van het wildparkeren;

Overwegende dat een reclamant oordeelt dat de hoogte van 0,18m opgelegd in § 2 niet zou moeten voorzien worden voor de toegang van voertuigen tot de beschermde banen;

Terwijl de realisaties aantonen dat deze inrichtingen adequaat zijn langsheen het voetpad;

Overwegende dat, zoals gevraagd door verschillende reclamants, er maatregelen voorzien werden voor de personen met een beperkte mobiliteit en de bescherming van de voetgangers, met name de verplichte uitrusting van de halte van het openbaar vervoer met een wachthuisje en een helling;

Dat dit artikel bijgevolg is gewijzigd;

Overwegende dat de Commissie van oordeel is dat er moet worden verduidelijkt dat, wanneer de halte van het openbaar vervoer in het midden van de rijbaan is gelegen, er verkeersremmende voorzieningen moeten worden geplaatst zodat de voetgangers zich naar de opstapplaatsen kunnen begeven;

Terwijl de veiligheidsomstandigheden van de voetgangers zo uiteenkopend zijn dat deze niet kunnen worden verduidelijkt;

Overwegende dat de Commissie van oordeel is dat, in § 4, de breedte van de opstapplaatsen aan de haltes van het openbaar vervoer gepreciseerd moet worden zodat dit echte voetpaden worden;

Terwijl niet dezelfde regels als deze voor de voetpaden moeten worden opgelegd, omdat de opstapplaatsen aan de haltes voor het openbaar vervoer geen wandelpaden zijn;

Vorig artikel 16 (veiligheid van lichte tweewielers)

Overwegende dat de Commissie de schrapping van dit artikel zonder voorwerp voor de veiligheid van de tweewielers, vraagt;

Terwijl deze bepaling de tweewielers toelaat om, buiten de haltes van het openbaar vervoer, gebruik te maken van de ruimte tussen het voetpad en de tramlijn;

Overwegende dat sommige reclamants vinden dat 0,80m onvoldoende is; dat anderen daarentegen vinden dat deze afstand te groot is;

Terwijl deze afstand het minimum is dat kan aanvaard worden voor de veiligheid van de tweewielers;

Overwegende dat sommige reclamants vinden dat het artikel tegenstrijdig is met de recente inrichtingen en de verbredingen van het voetpad loodrecht op de tramhaltes; dat een reclamant om meer duidelijkheid door de tekst als volgt te wijzigen : «de minimum afstand tussen de stoeprand van het perron of het voetpad en de tramlijn bedraagt minimum 0,80m»;

Overwegende dat deze opmerkingen pertinent zijn in de zin dat de tekst gewijzigd werd;

Section 7 (les arbres de grande taille en voirie)

Considérant qu'un réclamant propose « Les arbres en voirie » comme libellé du Titre de la section;

Alors que l'objectif du Titre VII est de ne donner des prescriptions que pour les arbres de grande taille;

Considérant que la Commission demande de remplacer «arbre de grande taille » par « arbre à haute tige »;

Alors que le Titre VII ne réglemente que la plantation des arbres dont la taille est supérieure à 6 mètres, ce que ne recouvre pas la défintion d' » arbres à haute tige » qui comprend aussi les arbres de taille inférieure à 6 mètres;

Considérant que certains réclamants regrettent l'absence de dispositions concernant les arbres de petite taille;

Alors que, comme exposé dans le rapport au Gouvernement, il n'entre pas dans l'intention du Gouvernement de réglementer, au niveau régional, les arbres de petite taille afin de ne pas freiner la plantation de ces arbres;

Articles 17 et 18 ancien (distances et fosses de plantation)

Considérant, comme le suggère un réclamant, que les mots « proportionnellement au volume attendu de la couronne » ont été retirés du § 2 dans la mesure où ils prêtent à confusion;

Considérant qu'un réclamant demande une réglementation du dimensionnement des arbres en fonction notamment de la largeur, de la typologie de la voirie et du type d'implantation prévu; que d'autres réclamants estiment que la distance de 2 mètres prévue au § 1er de l'article 17 est insuffisante; que cette distance ainsi que les dimensions de la fosse de plantation doivent varier en fonction du développement attendu de l'arbre à maturité et de l'essence;

Alors que le Titre VII n'entend imposer que des règles minimales et qu'il ne convient pas d'entrer dans un tel degré de précision;

Considérant, au § 2, que le terme « chaussée » a été remplacé par « zone de circulation de la chaussée » afin, comme le suggèrent certains réclamants, de permettre les plantations dans la zone de stationnement;

Considérant qu'un réclamant demande que les fosses de plantation ne se situent pas dans la zone de passage libre;

Alors que la fosse est refermée après plantation;

Considérant que plusieurs réclamants se demandent si cet article n'est pas en contradiction avec les impositions des plans d'affectation et avec la largeur des trottoirs;

Alors que les plans régionaux d'affectation n'imposent pas d'arborer et qu'en toute hypothèse la plantation d'arbres de petite taille reste possible;

Considérant, comme le suggèrent à juste titre la Commission et plusieurs réclamants, que les dimensions de la fosse de plantation ont été remplacées par un volume afin de ne pas exclure les fosses circulaires;

Considérant, comme le suggèrent à juste titre plusieurs réclamants, que le § 2 a été repris à l'article 20, § 4, nouveau dans la mesure où il concerne la protection des arbres;

Considérant que plusieurs réclamants estiment que le § 2 entraîne une raréfaction des plantations dans les rues étroites;

Alors que seuls les arbres de grande taille sont visés;

Considérant, comme le demandent la Commission et certains réclamants, que la distance prévue au § 2 de l'article 18 a été portée à 1,75 mètre;

Considérant qu'afin de faciliter l'application de cette disposition, une distance fixe est préférable à une distance calculée, comme le propose la Commission, en fonction du rayon de la couronne de l'arbre;

Considérant qu'un réclamant estime que la distance prévue au § 2 entraîne une impossibilité de prévoir des plantations sans inclure le déplacement des réseaux;

Alors que l'article 18, § 2, ne vise que la pose de réseaux d'utilité publique après la plantation de l'arbre;

Article 19 ancien (Protections)

Considérant, comme le suggèrent à juste titre la Commission et certains réclamants, que le texte a été modifié afin de préciser que la zone perméable est protégée par des grilles sans saillie sur le trottoir dans la mesure où ces grilles permettent de protéger les fosses et d'élargir la largeur du cheminement;

Afdeling 7 (hoogstammige bomen langs de weg)

Overwegende dat een reclamant «De bomen langs de weg» voorstelt als titel voor deze afdeling;

Terwijl Titel VII enkel bedoeld is om voorschriften te geven voor hoogstammige bomen;

Overwegende dat de Commissie vraagt om « arbre de grande taille » te vervangen door « arbre à haute tige »;

Terwijl titel VII enkel de planting regelt van bomen die hoger zijn dan 6 meter, wat niet hetzelfde is als « arbre à haute tige » omdat deze ook de bomen bevat die lager zijn dan 6 meter;

Overwegende dat sommige reclamants betreuren dat er geen voorschriften zijn voor laagstammige bomen;

Terwijl het, zoals uiteengezet in het verslag aan de regering, geenszins de bedoeling van deze laatste is om, op gewestelijk vlak, reglementen uit te vaardigen voor laagstammige bomen, dit om de beplanting van deze bomen niet af te remmen;

Vorige artikelen 17 en 18 (afstanden en plantputten)

Overwegende dat, zoals een reclamant aangeeft, de woorden «in verhouding tot het verwachte volume van de kroon» geschrapt werden uit § 2 omdat ze tot verwarring leiden;

Overwegende dat een reclamant een reglementering wil van de afstand tussen de bomen uit hoofde van met name de breedte, de typologie van de rijweg en het type inplanting dat gepland is; dat andere reclamants vinden dat de voorziene afstand van 2m uit § 1 van artikel 17 onvoldoende is; dat deze afstand alsook de afmetingen van de plantputten moeten schommelen uit hoofde van de verwachte ontwikkeling van de volgroeide boom en van de boomsoort;

Terwijl titel VII slechts minimale regels wil opleggen en het niet wenselijk is zo veel in detail te treden;

Overwegende dat in § 2 de term «rijbaan» vervangen werd door «de verkeersstrook van de rijbaan» teneinde, zoals verschillende reclamants aangeven, beplantingen mogelijk te maken in de parkeerstrook;

Overwegende dat een reclamant vraagt dat de plantputten zich niet in de zone van vrije doorgang zouden bevinden;

Terwijl de put gedempt wordt na de aanplanting;

Overwegende dat verschillende reclamants zich afvragen of dit artikel niet tegenstrijdig is met de voorschriften van de bestemmingsplannen en de breedte van de voetpaden;

Terwijl de gewestelijke bestemmingsplannen niet bepalen dat er bomen dienen aangeplant te worden en de aanplanting van laagstammige bomen steeds mogelijk blijft;

Overwegende dat, zoals de Commissie en verschillende reclamants met reden aangeven, de afmetingen van de plantingsput vervangen werden door een volume teneinde ronde plantputten niet uit te sluiten;

Overwegende dat, zoals verschillende reclamants met reden aangeven, § 2 opgenomen werd in artikel 20n, § 4, nieuw, voor zover het de bescherming van de bomen betreft;

Overwegende dat verschillende reclamants vinden dat § 2 ertoe leidt dat beplantingen in smalle straten schaars worden;

Terwijl enkel hoogstammige bomen bedoeld worden;

Overwegende dat, zoals gevraagd door de Commissie en sommige reclamants, de afstand vastgelegd in § 2 van artikel 18 op 1,75m gebracht werd;

Overwegende dat, voor een betere toepassing van deze bepaling, een vaste afstand verkieslijk is boven een berekende afstand, zoals de Commissie voorstelt, op basis van de omtrek van de kruin van de boom;

Overwegende dat een reclamant oordeelt dat door de afstand vastgelegd in § 2, er geen beplantingen kunnen voorzien worden zonder de verplaatsing van de netten;

Terwijl artikel 18, § 2, slechts betrekking heeft op de plaatsing van netten van openbaar nut na de aanplanting van de boom;

Vorig artikel 19 (beschermingen)

Overwegende dat, zoals de Commissie en sommige reclamants met reden aangeven, de tekst gewijzigd werd teneinde er op te wijzen dat de waterdoorlatende zone beschermd wordt door hekken zonder uitsteeksels op het trottoir voor zover deze hekken het mogelijk maken de putten te beschermen en de breedte van de doorgang te vergroten;

Considérant que la Commission et plusieurs réclamants demandent la systématisation de la protection de la zone perméable, des racines, du tronc et du pied des arbres;

Alors que généraliser l'imposition de protection n'est pas opportun dans la mesure où les arbres ne sont pas menacés en toute occasion (exemple : berme centrale);

Considérant qu'un réclamant demande d'ajouter qu'il est interdit de déverser dans la zone perméable, des poubelles, huiles, eaux sales et glaçons;

Alors que ces interdictions sont déjà prévues par les règlements de police et la législation relative à la protection de l'environnement;

Considérant qu'un réclamant demande d'ajouter de ne pas implanter des arbres aux racines puissantes à côté de pistes cyclables;

Alors qu'il ne convient pas, au niveau d'un règlement régional, de réglementer le choix des essences;

Section 8 (la signalisation)

Considérant que plusieurs réclamants souhaitent un rappel de feux à 1,50 mètre de hauteur;

Alors que si un tel rappel peut s'avérer adéquat dans certaines situations locales, il ne s'impose pas de le généraliser;

Considérant, comme le suggèrent certains réclamants, qu'il a été précisé que cet article s'applique sans préjudice du Code de la route et du Code du gestionnaire;

Article 20 ancien (signalisation routière)

Considérant qu'un réclamant souhaite généraliser l'utilisation de la signalisation routière de petit format et rentabiliser et rationaliser l'utilisation des supports;

Alors que c'est l'objet de l'article 20 ancien;

Considérant que plusieurs réclamants demandent de supprimer, au § 1er « et ceux justifiés par des conditions locales de sécurité » afin de rationaliser le nombre de panneaux;

Alors qu'il n'est pas adéquat de mettre la sécurité en péril;

Considérant que la Commission estime que la deuxième phrase du § 1er doit être supprimée en raison du règlement de police de la circulation routière;

Alors que cette disposition détermine les conditions de dispense de permis d'urbanisme des panneaux de signalisation de police et leur l'implantation, matière qui relève de l'urbanisme;

Considérant, comme le suggère un réclamant, que le mot « diamètre » a été remplacé par « dimension » au § 2;

Considérant qu'un réclamant estime que mettre des signaux sur un mât unique n'est adéquat que si ce regroupement n'entrave pas une bonne compréhension;

Alors que cette précision est inutile dans la mesure où il s'agit d'une question de sécurité déjà visée à cet article;

Considérant que plusieurs réclamants demandent d'ajouter « le plus possible » avant « sur un mât unique »;

Alors que cette précision n'ajoute rien au texte;

Article 21 ancien (signalisation de direction)

Considérant qu'un réclamant demande de réduire la pose du fléchage directionnel au minimum nécessaire, que plusieurs réclamants demandent d'ajouter à la fin de l'article 21 ancien : « en particulier pour le guidage des cyclistes sur le nouveau réseau cyclable bruxellois et avant tout dans le réseau de petites rues parcourues par des itinéraires cyclables »;

Alors que l'ampleur du fléchage directionnel et le fléchage directionnel pour les cyclistes sont déterminés par le plan d'ensemble;

Article 22 ancien (marquage au sol)

Considérant que certains réclamants demandent d'assurer la possibilité de réaliser un marquage relatif aux réseaux cyclables; que d'autres réclamants demandent d'ajouter au § 1er : « Des marquages de sécurité pour cyclistes dans les sens uniques limités sont autorisés sur toute voirie à l'approche des carrefours ». De plus l'installation de l'ensemble « logo vélo et flèche » est autorisée pour guider le cycliste sur toute voirie et en particulier sur les ronds-points et dans les sens uniques limités »;

Overwegende dat de Commissie en verschillende reclamants willen dat de bescherming van de waterdoorlatende zone en de beschermende voorzieningen voor de stam en de voet van de bomen, systematisch zou zijn;

Terwijl het niet opportuun is om de verplichting tot beschermen te veralgemenen voor zover de bomen niet altijd bedreigd worden (voorbeeld : middenberm);

Overwegende dat een reclamant vraagt om toe te voegen dat het verboden is vuilnis, oliën, afvalwater en ijsblokjes te storten in de waterdoorlatende zone;

Terwijl deze verbodsbepalingen reeds opgenomen zijn in de politiereglementen en de wetgeving betreffende de bescherming van het leefmilieu;

Overwegende dat een reclamant vraagt om toe te voegen dat er geen bomen met sterke wortels zouden aangeplant worden naast fietspaden;

Terwijl de keuze van de boomsoort niet in een gewestelijke verordening dient gereglementeerd te worden;

Afdeling 8 (de wegbebakening)

Overwegende dat verschillende reclamants een herhaling voor de lichten wensen op 1,50m;

Terwijl een dergelijke herhaling in bepaalde plaatselijke omstandigheden adequaat kan zijn, is het niet nodig dit te veralgemenen;

Overwegende dat, zoals sommige reclamants aangeven, er gesteld werd dat dit artikel geldt onverminderd het Verkeersreglement en het Reglement van de wegbeheerder;

Vorig artikel 20 (verkeerstekens)

Overwegende dat een reclamant het gerbuik van verkeerstekens met een klein formaat wil veralgemenen en het gebruik van de onderstellen wil rentabiliseren en rationaliseren;

Terwijl dit het voorwerp is van het vroegere artikel 20;

Overwegende dat verschillende reclamants vragen om in § 1 «en tekens die door de plaatselijke veiligheidsomstandigdheden verantwoord zijn» te schrappen om het aantal borden te rationaliseren;

Terwijl het niet passend is de veiligheid in het gedrang te brengen;

Overwegende dat de Commissie vindt dat de tweede zin van § 1 geschrapt moet worden gelet op het politiereglement voor het wegverkeer;

Terwijl deze bepaling de voorwaarden vastlegt waarin er geen stedenbouwkundige vergunning vereist is voor de signalisatieborden van de politie, terwijl hun plaatsing een stedenbouwkundige aangelegenheid is;

Overwegende dat, zoals een reclamant aangeeft, het woord «diameter» vervangen werd door «omvang» in § 2;

Overwegende dat een reclamant stelt dat het groeperen van de verkeerstekens op één paal slechts adequaat is wanneer dit niet tot verwarring leidt;

Terwijl deze opmerking onnodig is voor zover het een veiligheidskwestie betreft reeds bedoeld in dit artikel;

Overwegende dat verschillende reclamants vragen om « zoveel mogelijk» in te lassen vóór «op één paal»;

Terwijl deze vermelding niets aan de inhoud toevoegt;

Vorig artikel 21 (bewegwijzering)

Overwegende dat een reclamant vraagt om de plaatsing van wegwijzers tot het strikte minimum te beperken, dat verschillende reclamants vragen om op het einde van het vroegere artikel 21 het volgende toe te voegen :» in het bijzonder voor de geleiding van fietsers op het nieuwe Brusselse fietsnet en vooral in het netwerk van kleine straten waardoor er fietsroutes lopen»;

Terwijl de omvang van de wegwijzers en de richtingsborden voor fietsers vastgelegd worden in het globaal plan;

Vorig artikel 22 (wegmarkering)

Overwegende dat sommige reclamants vragen om de mogelijkheid te voorzien om een markering voor het fietsnet te realiseren; dat andere reclamants het volgende willen toegevoegd zien aan § 1 : «Veiligheidsmarkeringen voor fietsers in straten met beperkt eenrichtingsverkeer zijn toegestaan op elke rijbaan bij het naderen van de kruispunten. Bovendien is de plaatsing van het geheel «logo fiets en pijl» toegestaan om de fietsers op elke rijbaan te leiden, in het bijzonder op rotondes en in straten met beperkt eenrichtingsverkeer »;

Alors que l'article 22 ancien n'interdit pas le marquage relatif aux réseaux cyclables mais le réserve aux situations où la sécurité des usagers le justifie; qu'il n'appartient pas à un règlement régional, d'entrer dans de telles précisions;

Considérant qu'un réclamant s'interroge sur la pertinence d'interdire le marquage séparant deux bandes alors que ce marquage peut être dissuasif pour le parking sauvage;

Alors qu'il s'impose, pour des raisons d'esthétique, de généraliser cette interdiction, des dérogations pouvant être accordées si les circonstances locales l'imposent;

Considérant qu'un réclamant demande de remplacer, « est réservé » par « est strictement réservé »;

Alors que cette précision n'ajoute rien au texte;

Considérant que le § 2 est supprimé dans la mesure où, comme l'ont souligné à juste titre certains réclamants, cette disposition est en contradiction avec le règlement sur la police de la circulation routière;

Considérant qu'un réclamant demande de supprimer cet article dans la mesure où c'est le gestionnaire de la voirie qui détermine le type de marquage; que la Commission demande de ne pas privilégier un marquage en matériau durable dans les centres historiques et sites ou ensembles protégés;

Alors que pour raison de sécurité, la permanence de la visibilité des marquages doit être assurée; que des dérogations pourront être accordées si les circonstances locales l'imposent;

Considérant que certains réclamants demandent de préciser que les matériaux doivent être antidérapants;

Alors que le Titre VII n'entend pas réglementer le choix des matériaux;

Considérant qu'un réclamant signale que le placement de marquages au sol durables peut être réalisé en dehors des travaux de renouvellement des fondations;

Alors que le Titre VII n'interdit pas de réaliser des marquages en matériaux durables en dehors de travaux de renouvellement des fondations;

Section 9 (le mobilier urbain)

Considérant, comme le suggèrent plusieurs réclamants, que le libellé du titre de cette section a été remplacé par « Le mobilier urbain »;

Article 23 ancien (implantation)

Considérant que plusieurs réclamants demandent que le mobilier urbain ne se situe pas dans la zone de passage libre;

Alors que l'article 23 ancien s'applique sans préjudice de l'article 4 qui impose un cheminement libre de tout obstacle;

Considérant que plusieurs réclamants demandent de remplacer au § 1er, « s'il nuit à la visibilité des usagers de la voirie » par « s'il nuit à la visibilité d'un des usagers de la voirie »; que la Commission propose : « s'il nuit à la visibilité et au cheminement de tous les usagers » et demande de préciser le terme visibilité;

Que le texte a été modifié afin de préciser qu'il s'agit de tous les usagers; que pour le surplus, ces propositions n'ajoutent rien au texte; que le terme visibilité est clair;

Considérant qu'un réclamant estime à juste titre que l'obligation prévue au § 1er est également justifiée au droit des traversées piétonnes en sorte que le § 1er est modifié en conséquence;

Considérant que la Commission et plusieurs réclamants demandent de distinguer les différents types de mobilier urbain, de préciser cette notion, et de prévoir un traitement spécifique pour les « MUPI »;

Alors que le mobilier urbain fait l'objet d'une définition dans le glossaire, et doit respecter les prescriptions du Titre VI s'il comporte de la publicité;

Considérant que plusieurs réclamants demandent d'ajouter des dispositions concernant les « range-vélos »;

Alors que le Titre VII n'entend pas réglementer les « range-vélos » au niveau régional;

Considérant que plusieurs réclamants demandent une exception au § 2 pour les dispositifs anti-stationnement qui doivent être placés le plus près possible de la bordure de séparation entre le trottoir et la chaussée; que la Commission demande de réduire la distance prévue à ce paragraphe à 0,20 mètre;

Que ces remarques sont pertinentes en sorte que le texte est modifié;

Considérant que plusieurs réclamants demandent que les distances prévues au § 3 pour le passage libre à l'avant des abris pour les transports en commun, soient augmentées;

Terwijl het vroegere artikel 22 de markering van fietsnetten niet verbiedt doch beperkt tot situaties waarin de veiligheid van de gebruikers dit verantwoordt; dat een gewestelijke verordening niet in dergelijke details hoeft te treden;

Overwegende dat een reclamant vragen heeft bij de gegrondheid om markeringen die de rijstroken scheiden te verbieden terwijl dergelijke markering ontradend kan zijn voor wildparkeerders;

Terwijl het om esthetische redenen nodig is om dit verbod te veralgemenen en er afwijkingen kunnen toegestaan worden wanneer de plaatselijke omstandigheden het vereisen;

Overwegende dat een reclamant vraagt om «wordt gebruikt» te vervangen door «wordt enkel gebruikt»;

Terwijl deze vermelding niets aan de inhoud toevoegt;

Overwegende dat § 2 geschrapt werd voor zover deze bepaling, zoals reeds terecht aangegeven door sommige reclamants, strijdig is met het politiereglement van het wegverkeer;

Overwegende dat een reclamant vraagt om dit artikel te schrappen voor zover het de beheerder van de weg is die het type markering bepaalt; dat de Commissie vraagt om een markering in duurzame materialen te vermijden in historische centra en plaatsen of beschermde gehelen;

Terwijl de bestendigheid van de zichtbaarheid van markeringen om veiligheidsredenen gewaarborgd dient te zijn; dat er afwijkingen kunne toegestaan worden wanneer de plaatselijke omstandigheden dit vereisen;

Overwegende dat sommige reclamants vragen om te vermelden dat de materialen antislip dienen te zijn;

Terwijl titel VII niet bestemd is om de keuze van de materialen te reglementeren;

Overwegende dat een reclamant erop wijst dat de plaatsing van duurzame wegmarkeringen kan plaatsvinden buiten de werken voor de hernieuwing van de funderingen;

Terwijl titel VII niet verbiedt om duurzame wegmarkeringen aan te brengen buiten de werken voor de hernieuwing van de funderingen;

Afdeling 9 (stadsmeubilair)

Overwegende dat, zaols verschillende reclamants aangeven, de tekst van de titel van deze afdeling gewijzigd werd door «stadsmeubilair»;

Vorig artikel 23 (plaatsing)

Overwegende dat verschillende vreclamants vragen dat het stadsmeubilair niet in de zone van vrije doorgang zou geplaatst worden;

Terwijl het vroegere artikel 23 geldt onverminderd artikel 4 dat een vrije doorgang zonder enige hinderpaal oplegt;

Overwegende dat verschillende reclamants vragen om in § 1 «als het het zicht van de weggebruikers belemmert» te vervangen door «als het het zicht van één der weggebruikers belemmert»; dat de Commissie het volgende voorstelt : «als het het zicht en de doorgang van alle weggebruikers belemmert» en vraagt deze term zicht te verduidelijken;

Dat de tekst gewijzigd werd om te vermelden dat het om alle weggebruikers gaat; dat wat het overige betreft, deze voorstellen niets toevoegen aan de tekst; dat de term zicht duidelijk is;

Overwegende dat een reclamant terecht vindt dat de verplichting vastgelegd in § 1 tevens gerechtvaardigd is loodrecht op voetgangersoversteekplaatsen zodat § 1 dienovereenkomstig gewijzigd wordt;

Overwegende dat de Commissie en verschillende reclamants vragen om een onderscheid te maken tussen de verschillende soorten stadsmeubilair, deze notie te vermelden en een specifieke behandeling te voorzien voor de «Mupi's»;

Terwijl het stadsmeubilair het voorwerp is van het desbetreffend glossarium en de voorschriften van titel VII dient na te leven wanneer het reclame bevat;

Overwegende dat verschillende reclamants vragen om bepalingen toe te voegen betreffende fietsenstallingen;

Terwijl titel VII niet de bedoeling heeft om fietsenstallingen te reglementeren op gewestelijk vlak;

Overwegende dat verschillende reclamants een uitzondering vragen op § 2 voor anti-parkeervoorzieningen die zo dicht mogelijk bij de scheidingsband tussen het voetpad en de rijbaan geplaatst dienen te worden; dat de Commissie vraagt om de in deze paragraaf vastgelegde afstand te verkleinen tot 0.20 meter;

Dat deze opmerkingen pertinent zijn zodat de tekst gewijzigd wordt;

Overwegende dat verschillende reclamants vragen om de in § 3 voorziene afstanden voor de vrije doorgang vóór de wachthuisjes van het openbaar vervoer te vergroten;

Alors que les distances prévues sont des minimums;

Considérant que plusieurs réclamants demandent d'imposer une distance minimum à l'arrière des abris;

Alors que le cheminement libre visé à l'art 4, § 1, reste d'application;

Considérant que la Commission estime qu'en raison du § 3, les arrêts de transports seront privés d'abris; qu'un réclamant demande que la publicité soit interdite sur l'abri et autorisée sur un « MUPI » séparé dans la zone;

Alors que le Titre VII, tel que modifié, impose le placement d'abris; que le mobilier urbain comportant de la publicité est traité dans le Titre VI;

Article 24 ancien (l'éclairage)

Considérant que plusieurs réclamants demandent d'ajouter des dispositions complémentaires concernant les niveaux d'éclairement minimum, l'éclairage aux abords des monuments et bâtiments marquant des perspectives et séquences visuelles et de préciser que l'éclairage doit tenir compte des caractéristiques architecturales de la zone;

Alors que ces précisions nécessitent un examen des particularités locales et sont plus adéquatement appréhendées par des plans ou règlements locaux ou à l'occasion de l'instruction des demandes de permis;

Considérant que certains réclamants proposent de remplacer « feu » par « source lumineuse » ou « lanterne » et « hauteur de feu » par « hauteur des feux »;

Alors que « feu » et « hauteur de feu » sont les termes utilisés par les spécialistes en éclairage;

Considérant, comme le suggèrent plusieurs réclamants, que les traversées cyclistes ont également été visées au § 3;

Considérant que la Commission et plusieurs réclamants demandent que la hauteur maximum soit de 8 mètres et non de 12 mètres et que les mats autoroutiers soient proscrits;

Que le texte a été revu avec une limitation à 9 mètres maximum dans la mesure où cette hauteur correspond à la hauteur de feu de la plupart des luminaires; que les mats autoroutiers sont proscrits;

Article 25 ancien (armoires des concessionnaires)

Considérant que la Commission demande d'expliciter le terme « armoire »;

Alors qu'une définition de ce terme est donnée au glossaire;

Considérant que la Commission et plusieurs réclamants demandent que cet article prévoit des dispositions visant à standardiser les armoires, à imposer leur enterrement et à interdire leur placement aux abords d'un bien classé inscrit sur la liste de sauvegarde ou classé au sens de l'ordonnance du 4 mars 1993;

Alors qu'il est inadéquat d'imposer des armoires standard et de généraliser leur enterrement à l'exception des armoires placées en trottoir, aux abords d'un immeuble protégé; que le texte a été modifié en conséquence;

Considérant qu'un réclamant demande d'ajouter que les taques portent également l'indication de l'identité et des coordonnées de leurs propriétaires;

Alors que les taques ne nécessitent pas un entretien particulier;

Article 26 ancien (décorations événementielles)

Considérant, comme le suggèrent plusieurs réclamants et en particulier la Commission en ce qui concerne la décoration de fin d'année, que le délai de 8 jours dans lequel les décorations doivent être retirées, a été porté à 15 jours;

Article 27 ancien (dispositions transitoires)

Considérant que plusieurs réclamants demandent que cet article soit complété par des délais de mise en conformité des voiries existantes;

Alors qu'une telle obligation entraînerait des charges trop élevées, que la mise en conformité des aménagements anciens se fera progressivement lors d'actes et travaux sur ces voiries;

Considérant qu'un réclamant estime que « la rétroactivité » est inacceptable;

Alors que le Titre VII ne contient pas de dispositions rétroactives;

Terwijl de vastgelegde afstanden minimum afstanden zijn;

Overwegende dat verschillende reclamants vragen om een minimum afstand op te leggen achter de wachthuisjes;

Terwijl de vrije doorgang bedoeld in art. 4, § 1, blijft gelden;

Overwegende dat de Commissie vindt dat ten gevolge van § 3, de haltes zullen gespeend zijn van wachthuisjes; dat een reclamant vraagt dat reclame zou verboden worden op wachthuisjes doch toegestaan op een afzonderlijke «mupi» in die zone;

Terwijl titel VII, zoals gewijzigd, de plaatsing van wachthuisjes verplicht; dat stadsmeubilair dat reclame bevat, behandeld wordt in titel VI;

Vorig artikel 24 (verlichting)

Overwegende dat verschillende reclamants bijkomende bepalingen willen betreffende een minimale verlichting, de verlichting in de buurt van monumenten en gebouwen met visuele perspectieven en sequenties en vermeld willen zien dat de verlichting rekening dient te houden met de architecturale kenmerken van het gebied;

Terwijl deze vermeldingen nopen tot een onderzoek van plaatselijke omstandigheden en beter kunnen aangepakt worden in plaatselijke plannen of reglementen of naar aanleiding van het onderzoeken van vergunningsaanvragen;

Overwegende dat sommige reclamants voorstellen om «lichten» te vervangen door «lichtbron» of «lantaarns» en «lichthoogte» door «hoogte van de lantaarns»;

Terwijl «licht» en «lichthoogte» termen zijn die gebruikt worden door verlichtingsdeskundigen;

Overwegende, zoals verschillende reclamanten het voorstellen, dat de fietsoversteekplatsen ook het voorwerp uitmaken van § 3;

Overwegende dat de Commissie en verschillende reclamanten vragen dat de maximum hoogte 8m i.p.v. 12m zou zijn en dat de masten van snelwegen zouden verboden worden;

Dat de tekst werd aagepast met een beprking tot 9m maximum voor zover deze hoogte overeenstemt met de lichthoogte van de meeste lantaarns; dat de maste van snelwegen worden verboden;

Vorig artikel 25 (Kasten van de concessiehouders)

Overwegende dat de Commissie vraagt de term « kast » te verduidelijken;

Dat een definitie van deze term in de woordenlijst wordt gegeven;

Overwegende dat de Commissie en verschillende reclamanten vragen dat dit artikel bepalingen zou voorzien teneinde deze kasten te standardiseren, hun ondergrondse plaatsing te verplichten en hun plaatsing te verbieden in de buurt van een geklasseerd goed op de vrijwaringlijst of in de zin van de ordonnantie van 4 maart 1993;

Terwijl het niet gepast is gestandardiseerde kasten te verplichten en hun ondergrondse plaatsing te veralgemenen, behoudens kasten op voetpaden in de omgeving van een beschermd goed; dat de tekst in die zin werd gewijzigd;

Ovrwegende dat een reclamant vraagt om te vermelden dat de deksels ook de identiteit en de coördinaten van e eigenaar zou vermelden;

Terwijl de deksels geen bijzondere onderhoud vergen;

Vorig artikel 26 (Gelegenheidsdecoratie)

Overwegende dat, zoals verschillende reclamanten voorstellen en meer bepaald de Commissie wat betreft de eindjaarsdecoratie, de termijn van 8 dagen waarin de decoraties dienen te worden verwijderd, tot 15 dagen werd verlengd;

Vorig artikel 27 (Overgangsbepalingen)

Overwegende dat verschillende reclamanten vragen dat dit artikel vervolledigd zou worden door termijnen voor het in conformiteit brengen van de bestaande wegen;

Terwijl een dergelijke verplichting te hoge lasten met zich zou brengen, dat het in conformiteit brengen van de vroegere inrichtingen stapsgewijs zal geschieden tijdens handelingen en werken op deze wegen;

Overwegende dat een reclamant oordeelt dat de « retroactiviteit » onduldbaar is;

Terwijl Titel VII geen retroactieve bepalingen bevat;

Considérant l'ensemble des motifs ci-avant;

Sur la proposition du Ministre du Gouvernement de la Région de Bruxelles-Capitale chargé de l'Aménagement du Territoire, des Travaux publics et du Transport,

Arrête :

Article 1er. Les titres suivants du règlement régional d'urbanisme, sont arrêtés :

1° Titre 1er :

Caractéristiques des constructions et de leurs abords .

2° Titre II :

Normes d'habitabilité des logements .

3° Titre III :

Chantiers .

4° Titre IV :

Accessibilité des bâtiments par les personnes à mobilité réduite.

5° Titre V :

Isolation thermique des bâtiments.

6° Titre VI :

Publicités et enseignes.

7° Titre VII :

La voirie, ses accès et ses abords.

Art. 2. Les conseils communaux adaptent les règlements communaux aux dispositions du présent Règlement régional d'urbanisme dans les trois ans à dater de son entrée en vigueur.

Art. 3. § 1er. Les dispositions suivantes du règlement sur les bâtisses de l'Agglomération de Bruxelles sont abrogées :

1° Le Titre 1er :

Permis et autorisations, articles 1 à 10, approuvé par l'arrêté royal du 21 mars 1975 et modifié par les délibérations du Conseil d'Agglomération de Bruxelles des 1er septembre 1976 et 22 décembre 1976;

2° Le Titre II :

Des conditions dans lesquelles il peut être dérogé au présent règlement, article 11, approuvé par l'arrêté royal du 9 mars 1976;

3° Le Titre III :

De la hauteur des constructions, articles 12 à 14, approuvé par l'arrêté royal du 17 juillet 1975 et complété par la délibération de Bruxelles du 17 mars 1976;

4° Le Titre IV :

De la profondeur des constructions et de leurs implantations, articles 15 et 15bis, approuvé par l'arrêté royal du 17 juillet 1975 et complété par la délibération du Conseil d'Agglomération de Bruxelles du 12 décembre 1976.

5° Le Titre V :

De la hauteur sous plafond des locaux d'habitation ou de séjour, articles 16 à 18, approuvé par l'arrêté royal du 9 mars 1976.

6° Le Titre VI :

De l'éclairement des locaux d'habitation et de séjour, article 19, approuvé par l'arrêté royal du 17 juillet 1975.

7° Le Titre X :

Octroi de facilités financières pour la réhabilitation de logements en voie de dépérissement, articles 28 à 31, approuvé par la délibération du Conseil d'Agglomération de Bruxelles du 25 juin 1976 et modifié par la délibération du 23 mars 1979 .

Overwegende voornoemde motieven;

Op voordracht van de Minister van de Brusselse Hoofdstedelijke Regering bevoegd voor Ruimtelijke Ordening, Openbare Werken en Vervoer,

Besluit :

Artikel 1. De volgende titels van de gewestelijke stedenbouwkundige verordening, worden vastgelegd :

1° Titel I :

Kenmerken van de bouwwerken en hun naaste omgeving.

2° Titel II :

Bewoonbaarheidsnormen voor woningen .

3° Titel III :

Bouwplaatsen.

4° Titel IV :

Toegankelijkheid van gebouwen voor personen met beperkte mobiliteit.

5° Titel V :

Thermische isolatie van gebouwen .

6° Titel VI :

Reclame en uithangborden.

7° Titel VII :

De wegen, de toegang ernaar en de omgeving ervan.

Art. 2. De gemeenteraden passen de gemeentelijke verordeningen aan aan de bepalingen van deze Gewestelijke Stedenbouwkundige Verordening binnen de drie jaren na de inwerkingtreding ervan.

Art. 3. § 1er. De volgende bepalingen van de bouwverordening van de Brusselse Agglomeratie worden opgeheven :

1° Titel I :

Vergunningen en machtigingen, artikelen 1 tot 10, goedgekeurd bij koninklijk besluit van 21 maart 1975 en gewijzigd bij de beraadslagingen van de Brusselse Agglomeratieraad van 1 september 1976 en 22 december 1976;

2° Titel II :

Voorwaarden waarin van deze verordening mag afgeweken worden, artikel 11, goedgekeurd bij koninklijk besluit van 9 maart 1976;

3° Titel III :

Hoogte van de gebouwen, artikelen 12 tot 14, goedgekeurd bij koninklijk besluit van 17 juli 1975 en aangevuld bij de beraadslaging van de Brusselse Agglomeratieraad van 17 maart 1976;

4° Titel IV :

Diepte van de gebouwen en hun inplantingen, artikelen 15 en 15bis, goedgekeurd bij koninklijk besluit van 17 juli 1975 en aangevuld bij de beraadslaging van de Brusselse Agglomeratieraad van 12 december 1976.

5° Titel V :

Hoogte onder het plafond van de woon- of verblijfplaatsen, artikelen 16 tot 18, goedgekeurd bij koninklijk besluit van 9 maart 1976.

6° Titel VI :

Verlichting van de woon- en verblijfplaatsen, artikel 19, goedgekeurd bij koninklijk besluit van 17 juli 1975 .

7° Titel X :

Toekenning van financiële voordelen voor de herstelling van bouwvallige woningen, artikelen 28 tot 31, goedgekeurd bij de beraadslaging van de Brusselse Agglomeratieraad van 25 juni 1976 en gewijzigd bij de beraadslaging van 23 maart 1979.

8° Le Titre XI :

De l'ouverture des tranchées dans la voie publique, articles 34, 35, 36, 38, 39, 42 et 43, approuvé par la délibération du Conseil d'Agglomération de Bruxelles du 27 avril 1977.

9° Le Titre XII :

Normes relatives à certaines nuisances des constructions en fonction de leur destination, approuvé par la délibération du Conseil d'Agglomération de Bruxelles du 4 février 1976.

10° Le Titre XIV :

Clôture de terrains vagues, articles 63 et 64, approuvé par la délibération du Conseil d'Agglomération de Bruxelles du 17 mars 1976.

11° Le Titre XV :

De la construction, la salubrité, la sécurité, la viabilité et la beauté de la voirie, de ses accès et de ses abords, articles 65 et 72, approuvé par la délibération du Conseil d'Agglomération de Bruxelles des 22 décembre 1976 et modifié par la délibération du 2 février 1977.

12° Le Titre XVIII.A. :

Octroi de facilités financières pour le placement d'un système de chauffage au moyen d'énergies non conventionnelles, articles 1er à 4, approuvé par la délibération du Conseil d'Agglomération de Bruxelles du 28 mars 1979.

13° Le Titre XIX :

De l'accès des handicapés aux bâtiments accessibles au public, articles 1 à 8, approuvé par la délibération du Conseil d'Agglomération de Bruxelles du 25 mai 1977.

§ 2. Sont également abrogés :

1° Le règlement sur la protection des espaces verts, approuvé par la délibération du Conseil d'Agglomération de Bruxelles du 26 février 1975.

2° Le règlement sur l'implantation des cimetières, approuvé par la délibération du Conseil d'Agglomération de Bruxelles du 11 juin 1975.

3° L'article 1er de l'arrêté de l'Exécutif de la Région de Bruxelles-Capitale du 26 novembre 1992 relatif aux permis d'urbanisme à durée limitée.

4° L'arrêté ministériel du 12 août 1982 fixant pour la Région Bruxelloise les conditions d'accessibilité à tous les usagers des voies de circulation piétonnière faisant l'objet de subventions aux communes;

5° L'arrêté royal du 21 octobre 1985 édictant un règlement général sur la bâtisse relatif à l'aménagement des voies de circulation piétonne.

§ 3. Sont abrogés, en ce qui concerne la Région de Bruxelles-Capitale :

1° L'arrêté royal du 9 mai 1977 pris en exécution de la loi du 17 juillet 1975 relative à l'accès des handicapés aux bâtiments accessibles au public.

2° L'arrêté royal du 5 décembre 1957 déterminant les sites dans lesquels l'affichage et la publicité sont réglementés, modifié par les arrêtés royaux des 14 février 1959, 6 mai 1960, 18 avril 1963, 2 octobre 1964 et 27 mars 1969.

3° L'arrêté royal du 8 janvier 1958 déterminant les voies de communication touristiques soumises à la réglementation de l'affichage et de la publicité, modifié par les arrêtés royaux des 14 février 1959, 6 mai 1960 et 18 avril 1963.

4° L'arrêté royal du 1er mars 1960 déterminant les voies de communication soumises à la réglementation de l'affichage et de la publicité, modifié par les arrêtés royaux des 26 février 1963, 13 avril 1965, 18 mars 1966 27 mars 1969.

Art. 4. Le présent arrêté entre en vigueur dans les 15 jours de sa publication au *Moniteur belge*, à l'exception de l'article 27 du titre VI, dont l'entrée en vigueur est postposée au 1er janvier 2000.

8° Titel XI :

Uitgravingswerken op de openbare weg, artikelen 34, 35, 36, 38, 39, 42 en 43, goedgekeurd bij de beraadslaging van de Brusselse Agglomeratieraad van 27 april 1977.

9° Titel XII :

Normen betreffende bepaalde hinder van de bouwwerken naar gelang van hun bestemming, goedgekeurd bij de beraadslaging van de Brusselse Agglomeratieraad van 4 februari 1976.

10° Titel XIV :

Afsluiting van braakgronden, artikelen 63 en 64, goedgekeurd bij de beraadslaging van de Brusselse Agglomeratieraad van 17 maart 1976.

11° Titel XV :

De instandhouding, gezondheid, veiligheid, bruikbaarheid en schoonheid van de wegen, hun toegangen en hun omgeving, artikelen 65 en 72, goedgekeurd bij de beraadslaging van de Brusselse Agglomeratieraad van 22 december 1976 en gewijzigd bij de beraadslaging van 2 februari 1977.

12° Titel XVIII.A. :

Tegemoetkoming in de plaatsingskosten van een onconventioneel verwarmingssysteem, artikelen 1 tot 4, goedgekeurd bij de beraadslaging van de Brusselse Agglomeratieraad van 28 maart 1979.

13° Titel XIX :

Toegang voor mindervaliden tot voor het publiek toegankelijke gebouwen, artikelen 1 tot 8, goedgekeurd bij de beraadslaging van de Brusselse Agglomeratieraad van 25 mei 1977.

§ 2. Worden eveneens opgeheven :

1° De verordening op de bescherming van de groene ruimten, goedgekeurd bij de beraadslaging van de Brusselse Agglomeratieraad van 26 februari 1975.

2° De verordening op de aanleg van begraafplaatsen, goedgekeurd bij de beraadslaging van de Brusselse Agglomeratieraad van 11 juni 1975.

3° Artikel 1 van het besluit van de Brusselse Hoofdstedelijke Executieve van 26 november 1992 betreffende de stedenbouwkundige vergunningen van beperkte duur.

4° Het ministerieel besluit van 12 augustus 1982 tot bepaling, voor het Brussels Gewest, van de voorwaarden inzake de bereikbaarheid van alle voetgangerswegen die door de gemeenten worden gesubsidieerd;

5° Het koninklijk besluit van 21 oktober 1985 houdende de uitvaardiging van een algemene bouwverordening betreffende de voetgangerswegen;

§ 3. Worden opgeheven voor het Brussels Hoofdstedelijk Gewest :

1° Het koninklijk besluit van 9 mei 1977 genomen in uitvoering van de wet van 17 juli 1975 betreffende de toegang voor mindervaliden tot voor het publiek toegankelijke gebouwen.

2° Het koninklijk besluit van 5 december 1957 tot bepaling van de plaatsen waar aanplakking en reclame gereglementeerd zijn, gewijzigd bij de koninklijke besluiten van 14 februari 1959, 6 mei 1960, 18 april 1963, 2 oktober 1964 en 27 maart 1969.

3° Het koninklijk besluit van 8 januari 1958 tot aanduiding van de toeristische verkeerswegen die vallen onder de reglementering inzake aanplakking en reclame, gewijzigd door de koninklijke besluiten van 14 februari 1959, 6 mei 1960 en 18 april 1963.

4° Het koninklijk besluit van 1 maart 1960 tot aanduiding van de verkeerswegen die vallen onder de reglementering inzake aanplakking en reclame, gewijzigd door de koninklijke besluiten van 26 februari 1963, 13 april 1965, 18 maart 1966 en 27 maart 1969.

Art. 4. Dit besluit treedt in werking binnen de 15 dagen na de verschijning in het *Belgisch Staatsblad*, behoudens artikel 27 van Titel VI, waarvan de inwerkingtreding is uitgesteld tot 1 januari 2000.

Art. 5. Le Ministre qui a l'Aménagement du Territoire dans ses attributions est chargé de l'exécution du présent arrêté.

Par le Gouvernement de la Région de Bruxelles-Capitale,

Bruxelles, le 3 juin 1999.

Ch. PICQUE,

Ministre-Président du Gouvernement de la Région de Bruxelles-Capitale et Ministre des Pouvoirs locaux, de l'Emploi, du Logement et des Monuments et Sites

J. CHABERT,

Ministre du Gouvernement de la Région de Bruxelles-Capitale chargé de l'Economie, des Finances, du Budget, de l'Energie et des Relations extérieures

H. HASQUIN,

Ministre du Gouvernement de la Région de Bruxelles-Capitale chargé de l'Aménagement du Territoire, des Travaux publics et du Transport

R. GRIJP,

Ministre du Gouvernement de la Région de Bruxelles-Capitale, chargé de la Fonction publique, du Commerce extérieur, de la Recherche scientifique de la Lutte contre l'Incendie et de l'Aide médicale urgente

D. GOSUIN,

Ministre du Gouvernement de la Région de Bruxelles-Capitale, chargé de l'Environnement et de la Politique de l'Eau, de la Rénovation, de la Conservation de la Nature et de la Propreté publique.

Art. 5. De Minister van Ruimtelijke Ordening is belast met de uitvoering van dit besluit.

Namens de Brusselse Hoofdstedelijke Regering,

Brussel, 3 juni 1999.

Ch. PICQUE,

Minister-Voorzitter van de Brusselse Hoofdstedelijke Regering en Minister van Plaatselijke Besturen, Tewerkstelling, Huisvesting en Monumenten en Landschappen

J. CHABERT,

Minister van de Brusselse Hoofdstedelijke Regering, bevoegd voor Economie, Financiën, Begroting, Energie en Externe Betrekkingen

H. HASQUIN,

Minister van de Brusselse Hoofdstedelijke Regering, bevoegd voor Ruimtelijke Ordening, Openbare Werken en Vervoer

R. GRIJP,

Minister van de Brusselse Hoofdstedelijke Regering, bevoegd voor Openbaar Ambt, Buitenlandse Handel , Wetenschappelijk Onderzoek, Brandbestrijding en Dringende Medische Hulp

D. GOSUIN,

Minister van de Brusselse Hoofdstedelijke Regering ,bevoegd voor Leefmilieu en Waterbeleid, Renovatie, Natuurbehoud en Openbare Netheid

---

Annexe 1

Liste des réclamants B Titres I à VII

Bijlage 1

Lijst van de reclamanten - Titels I tot VII

ASSOCIATION CHRETIENNE DES INVALIDES ET HANDICAPES, boulevard Anspach 111-115, 1000 BXL

UNION PROFESSIONNELLE DU SECTEUR IMMOBILIER, rue de la Violette 43, 1000 BXL

ASSOCIATION DES ENTREPRISES D'AFFICHAGE, avenue Molière 181, 1190 BXL, représentée par LALLEMAND & LEGROS, avocats, avenue Emile De Mot 19, 1000 BXL

ASSOCIATION BELGE DE L'ENSEIGNE ET DE LA DECORATION LUMINEUSE, avenue Louise 500, 1050 BXL, représentée par LALLEMAND & LEGROS, avocats, avenue Emile De Mot 19, 1000 BXL

FEDERATION DE L'INDUSTRIE DU VERRE, avenue Louise 89/1, 1050 BXL

ARUNDO, Washuisstraat 40, 1000 BXL

WOLU SERVICES, boulevard Brand Whitlock 105, 1200 BXL

ARTePUB, rue Alphonse Balis 9, 1150 BXL, représentée par Jean BOURTEMBOURG, avocat, rue de Suisse 24, 1060 BXL

BELGISCHE CONFEDERATIE VAN BLINDEN EN SLECHTZIENDEN, Georges Henrilaan 278, 1200 BXL

CONFEDERATION BELGE POUR LA PROMOTION DES AVEUGLES ET MALVOYANTS, avenue Georges Henri 278, 1200 BXL

BELGOPOSTER, rue Vandernoot 2, 1080 BXL

CERCLE D'HISTOIRE, D'ARCHEOLOGIE ET DE FOLKLORE D'UCCLE, rue Robert Scott 9, 1180 BXL

NMBS, Frankrijkstraat 85, 1060 BXL

STIB, avenue de la Toison d'Or 15, 1050 BXL

LAPORTA Philippe, Marie-Josélaan 94, 1200 BXL

COMITE D'INFORMATION ET D'ACTION POUR L'AMENAGEMENT DE NEDER-OVER-HEMBEEK, Val Maria 8, 1120 BXL

BRAL, Vandendriesschelaan 11, 1150 BXL

CENTRE DES COMMUNICATIONS DU NORD, rue du Progrès 80/1, 1030 BXL

COMITE DE QUARTIER L.E.H.H., boulevard Lambermont 28/09, 1030 BXL

WILLEMS Luk, Broekstraat 11, 1730 ASSE-KOBBEGEM

CFE, avenue Hermann-Debroux 40-42, 1160 BXL

ASSOCIATION CHRETIENNE DES INVALIDES ET HANDICAPES, boulevard Anspach 111-115, 1000 BXL

JC DECAUX, Allée Verte 50, 1000 BXL

ARUNDO, Ninoofseplein 10, 1000 BXL

ORDRE DES ARCHITECTES, CONSEIL DE LA PROVINCE DE BRABANT, rue de Livourne 158/10, 1000 BXL

ASSOCIATION DE COMITES DE QUARTIER UCCLOIS, avenue de la Chênaie 79c, 1180 BXL

IMMOBILIERE DES CROISADES, World Trade Center B Tour I, boulevard Emile Jacqmain 162/5, 1000 BXL
LA CITY, World Trade Center B Tour I, boulevard Emile Jacqmain 162/5, 1000 BXL
CENTRE INTERNATIONAL DE COMMERCE, World Trade Center B Tour I, boulevard Emile Jacqmain 162/5, 1000 BXL
COMPAGNIE DE PROMOTION, World Trade Center B Tour I, boulevard Emile Jacqmain 162/5, 1000 BXL
BRUCO-CDP, World Trade Center B Tour I, boulevard Emile Jacqmain 162/5, 1000 BXL
IMMOBILIERE BOULEVARD JACQMAIN, World Trade Center B Tour I, boulevard Emile Jacqmain 162/5, 1000 BXL
NORD 2, World Trade Center B Tour I, boulevard Emile Jacqmain 162/5, 1000 BXL
NORD 2 APPARTEMENTS, World Trade Center B Tour I, boulevard Emile Jacqmain 162/5, 1000 BXL
ESPACE NORD, World Trade Center B Tour I, boulevard Emile Jacqmain 162/5, 1000 BXL
SOGEPRO, World Trade Center B Tour I, boulevard Emile Jacqmain 162/20, 1000 BXL
NOORD BUILDING, World Trade Center B Tour I, boulevard Emile Jacqmain 162/5, 1000 BXL
WORLD TRADE CENTER BRUSSELS, World Trade Center B Tour I, boulevard Emile Jacqmain 162/5, 1000 BXL
WORLD TRADE CENTER ASSOCIATION OF BRUSSELS, World Trade Center B Tour I, boulevard Emile Jacqmain 162/5, 1000 BXL
WORLD TRADE CENTER, World Trade Center B Tour I, boulevard Emile Jacqmain 162/5, 1000 BXL
COMPAGNIE DE LA TOUR, World Trade Center B Tour I, boulevard Emile Jacqmain 162/5, 1000 BXL
PARTICIPATION ET GESTION IMMOBILIERE, World Trade Center B Tour I, boulevard Emile Jacqmain 162/5, 1000 BXL
IMMO PHOENIX, World Trade Center B Tour I, boulevard Emile Jacqmain 162/5, 1000 BXL
LEXINGTON, World Trade Center B Tour I, boulevard Emile Jacqmain 162/5, 1000 BXL
DEGRAER Luc, rue Josse Impens 110, 1030 BXL
WAGEMANS Isabelle, rue Josse Impens 110, 1030 BXL
ORDRE DES ARCHITECTES, CONSEIL NATIONAL, rue de Livourne 160/2, 1000 BXL
ORDRE DES ARCHITECTES, CONSEIL DE LA PROVINCE DE BRABANT, rue de Livourne 158, 1000 BXL
NATIONALE ARCHITECTEN VERBOND, Spastraat 8, 1000 BXL
BOND VAN VLAAMSE ARCHITECTEN, Allardstraat 21, 1000 BXL
de RADZITZKY d'OSTROWICK JOLIMONT Serge, avenue de la Chapelle 35, 1200 BXL
CODITEL, rue des Deux Eglises 26, 1000 BXL
LOUIS Michel, rue Forestière 7, 1050 BXL
HUIS VAN VREDE, Schoolstraat 12, 1080 BXL
DEKOSTER-THIEBAUT, Famille, rue Ernest Gossart 28, 1180 BXL
ATELIER DE RECHERCHE ET D'ACTION URBAINE, boulevard Adolphe Max 55, 1000 BXL
INTER-ENVIRONNEMENT BRUXELLES, rue Marcq 16, 1000 BXL
GRACQ, avenue G. Van Leeuw 52, 1140 BXL
VAES, Jean-François, rue E. Banning 81, 1050 BXL
ASSOCIATION BRUXELLOISE DES GESTIONNAIRES DES PLANTATIONS, rue de l'Epargne 6, 1000 BXL

Vu pour être annexé à l'arrêté du Gouvernement de la Région de Bruxelles-Capitale du 3 juin 1999, adoptant les Titres I à VII du Règlement régional d'urbanisme.

Ch. PICQUE,

Ministre-Président du Gouvernement de la Région de Bruxelles-Capitale et Ministre des Pouvoirs locaux, de l'Emploi, du Logement et des Monuments et Sites

J. CHABERT,

Ministre du Gouvernement de la Région de Bruxelles-Capitale chargé de l'Economie, des Finances, du Budget, de l'Energie et des Relations extérieures

H. HASQUIN,

Ministre du Gouvernement de la Région de Bruxelles-Capitale chargé de l'Aménagement du Territoire, des Travaux publics et du Transport

R. GRIJP,

Ministre du Gouvernement de la Région de Bruxelles-Capitale, chargé de la Fonction publique, du Commerce extérieur, de la Recherche scientifique de la Lutte contre l'Incendie et de l'Aide médicale urgente

D. GOSUIN,

Ministre du Gouvernement de la Région de Bruxelles-Capitale, chargé de l'Environnement et de la Politique de l'Eau, de la Rénovation, de la Conservation de la Nature et de la Propreté publique

Gezien om te worden gevoegd bij het besluit van de Brusselse Hoofdstedelijke Regering van 3 juni 1999 tot goedkeuring van Titels I tot VII van de Gewestelijke Stedenbouwkundige Verordening.

Ch. PICQUE,

Minister-Voorzitter van de Brusselse Hoofdstedelijke Regering en Minister van Plaatselijke Besturen, Tewerkstelling, Huisvesting en Monumenten en Landschappen

J. CHABERT,

Minister van de Brusselse Hoofdstedelijke Regering, bevoegd voor Economie, Financiën, Begroting, Energie en Externe Betrekkingen

H. HASQUIN,

Minister van de Brusselse Hoofdstedelijke Regering, bevoegd voor Ruimtelijke Ordening, Openbare Werken en Vervoer

R. GRIJP,

Minister van de Brusselse Hoofdstedelijke Regering, bevoegd voor Openbaar Ambt, Buitenlandse Handel, Wetenschappelijk Onderzoek, Brandbestrijding en Dringende Medische Hulp

D. GOSUIN,

Minister van de Brusselse Hoofdstedelijke Regering, bevoegd voor Leefmilieu en Waterbeleid, Renovatie, Natuurbehoud en Openbare Netheid

REGLEMENT REGIONAL D'URBANISME

TITRE I. — Caractéristiques des constructions et de leurs abords

Table des matières

CHAPITRE 1er : GENERALITES
CHAPITRE II : IMPLANTATION ET GABARIT
Section 1ère : Implantation et gabarit des constructions en mitoyenneté
Section 2 : Implantation et gabarit des constructions isolées
CHAPITRE III : REZ-DE-CHAUSSEE, FACADE
CHAPITRE IV : ABORDS
CHAPITRE V : RACCORDEMENTS
CHAPITRE VI : DISPOSITIONS TRANSITOIRES ET FINALES

CHAPITRE 1er — *Généralités*

Champ d'application

Article 1er - § 1er Le présent titre s'applique à l'ensemble du territoire de la Région de Bruxelles-Capitale.

§ 2. Le présent titre s'applique :

1° aux actes et travaux visés à l'article 84, § 1er, alinéa 1er, de l'ordonnance du 29 août 1991 organique de la planification et de l'urbanisme;

2° aux actes et travaux qui, en raison de leur minime importance, sont dispensés de l'obtention d'un permis d'urbanisme, visés à l'article 84, § 2, de l'ordonnance du 29 août 1991 organique de la planification et de l'urbanisme.

§ 3. Le présent titre ne s'applique pas aux actes et travaux relatifs à une construction existante dans la mesure où ceux-ci visent au maintien de cette construction et n'apportent pas de modification majeure à celle-ci.

Définitions

Art. 2. Au sens du présent titre, on entend par :

1. abords : zone contiguë à la construction et comprenant :

a) la zone de recul,

b) la zone de retrait latéral, s'il échet,

c) la zone de cours et jardins,

2. annexe contiguë : construction présentant un caractère accessoire par rapport à la construction principale, totalement ou partiellement en contact avec celle-ci,

3. alignement : limite entre la voie publique et les propriétés privées ou publiques,

4. antenne : dispositif d'émission ou de réception des ondes radio-électriques, y compris les antennes paraboliques ,

5. balcon : étroite plate-forme à garde-corps devant une ou plusieurs baies,

6. construction en mitoyenneté : construction comportant au minimum un mur situé sur ou contre une limite mitoyenne latérale,

7. construction d'about : construction n'ayant qu'un mur mitoyen,

8. construction hors sol : partie de la construction visible à partir du niveau du sol, en ce compris les terrasses et autres revêtements imperméables,

9. construction isolée : construction dont aucun des murs de façade n'est bâti sur ou contre une limite mitoyenne,

10. construction voisine : construction située sur le terrain jouxtant le terrain concerné,

11. corniche : ouvrage destiné à recueillir les eaux, situé en surplomb, le long de la limite supérieure de la façade avant, ou, à défaut d'un tel ouvrage, la ligne horizontale située à l'intersection du plan formé par la façade avant et du plan formé par la toiture,

12. étage technique : partie d'étage en recul utilisé pour abriter des installations techniques et non habitable ou non utilisable pour la fonction principale de la construction,

13. façade - pignon : façade à rue située dans le plan perpendiculaire au faîte d'une toiture à versants,

14. front de bâtisse : plan principal formé par l'ensemble des façades avant des constructions, qui est dressé en recul par rapport à l'alignement,

15. îlot : ensemble de terrains, bâtis ou non, délimité par des voies de communication à l'air libre ou par des limites naturelles,

GEWESTELIJKE STEDENBOUWKUNDIGE VERORDENING

TITEL I. — Kenmerken van de bouwwerken en hun naaste omgeving

Inhoudsopgave

HOOFDSTUK I : ALGEMEEN
HOOFDSTUK II : VESTIGING EN BOUWPROFIEL
Afdeling 1 : Vestiging en bouwprofiel van de mandelige bouwwerken
Afdeling 2 : Vestiging en bouwprofiel van vrijstaande bouwwerken.
HOOFDSTUK III : BENEDENVERDIEPING, GEVEL
HOOFDSTUK IV : NAASTE OMGEVING
HOOFDSTUK V : NUTSVOORZIENINGEN
HOOFDSTUK VI : OVERGANGS-EN SLOTBEPALINGEN

HOOFDSTUK I. — *Algemeen*

Toepassingsgebied

Artikel 1.§ 1. Deze titel is van toepassing op het hele grondgebied van het Brussels Hoofdstedelijk Gewest.

§ 2. Deze titel is van toepassing :

1° op de handelingen en werken bedoeld in artikel 84, § 1, eerste lid, van de ordonnantie van 29 augustus 1991 houdende organisatie van de planning en de stedenbouw;

2° op de handelingen en werken die, omwille van hun geringe omvang, vrijgesteld zijn van een stedenbouwkundige vergunning, zoals bedoeld in artikel 84, § 2, van de ordonnantie van 29 augustus 1991 houdende organisatie van de planning en de stedenbouw.

§ 3. Deze titel is niet van toepassing op de handelingen en werken aan een bestaand bouwwerk inzoverre zij gebeuren met het oog op het behoud van het bouwwerk en inzoverre zij dit niet aanzienlijk wijzigen.l

Definities

Art. 2. In deze titel verstaat men onder :

1. naaste omgeving : gebied langs het bouwwerk en dat bestaat uit :

a) de inspringstrook,

b) desgevallend de zijdelingse inspringstrook,

c) de koeren en tuinen,

2. aanpalend bijgebouw : bouwwerk dat hoort bij het hoofdbouwwerk en er helemaal of gedeeltelijk mee verbonden is,

3 rooilijn : grens tussen de openbare weg en de private of openbare eigendommen,

4. antenne : toestel voor het uitzenden of ontvangen van radio-electrische golven, met inbegrip van de schotelantennes,

5. balkon : smal platform met borstwering voor een of meerdere gevelopeningen,

6. mandelig bouwwerk : bouwwerk met minstens één muur die op of tegen een zijdelingse mandelige grens staat,

7. driegevelbouwwerk : bouwwerk met één enkele mandelige muur,

8. bovengronds bouwwerk : gedeelte van het bouwwerk dat zichtbaar is vanaf het grondniveau, met inbegrip van de terrassen en andere ondoorlaatbare bedekking,

9. vrijstaand bouwwerk : bouwwerk waarvan geen enkele gevelmuur gebouwd is op of tegen een mandelige grens,

10. naastliggend bouwwerk : bouwwerk op het terrein grenzend aan het desbetreffend terrein,

11. daklijst : constructie voor de opvang van regenwater hangend over de hele voorgevel of, bij gebrek aan een dergelijke constructie, de horizontale lijn op het snijpunt van het vlak gevormd door de voorgevel en het vlak gevormd door het dak,

12. technische verdieping : inspringend gedeelte van een verdieping dat niet bewoonbaar is of onbruikbaar voor de hoofdfunctie van het bouwwerk, maar waar technische voorzieningen ondergebracht zijn,

13. topgevel : gevel aan de straatkant die loodrecht staat op de nok van een dak met schilden,

14. bouwlijn : hoofdvlak gevormd door alle voorgevels van de bouwwerken en dat kan inspringen ten opzichte van de rooilijn,

15. huizenblok : geheel van al dan niet bebouwde terreinen, dat begrensd is door verkeerswegen in de open lucht of natuurlijke grenzen,

16. limite mitoyenne : limite constituée par le plan vertical séparant deux propriétés,

17. lucarne : ouvrage construit en saillie sur le plan d'une toiture inclinée permettant la ventilation et l'éclairage par des ouvertures disposées dans un plan vertical,

18. oriel : avant-corps fermé formant saillie sur la façade et en surplomb sur la hauteur de plusieurs niveaux,

19. surface perméable : surface qui permet le passage naturel de l'eau de pluie à travers le sol, à l'exclusion des surfaces situées au-dessus de constructions en sous-sol,

20. retrait latéral : distance séparant le côté latéral de la construction de la limite du terrain,

21. rez-de-chaussée aveugle : étage situé au même niveau que la rue et dont la surface de façade comporte moins de 20 % de baies, ou d'autres ouvertures telles que portes d'entrée ou de garage, à l'exception des murs de clôture,

22. terrain : parcelle ou ensemble de parcelles cadastrées ou non appartenant à un même propriétaire,

23. terrain d'angle : terrain se trouvant à l'intersection de plusieurs voies publiques,

24. terrain voisin : le ou les deux terrains contigus au terrain considéré, situés, par rapport à la voie publique, de part et d'autre de celui-ci,

25. zone de recul : partie du terrain comprise entre l'alignement et le front de bâtisse.

26. zone de cours et jardins : partie non bâtie ou non encore bâtie hors-sol du terrain, ne comprenant pas la zone de recul.

CHAPITRE II. — *Implantation et gabarit*

Section 1ère. — Implantation et gabarit des constructions en mitoyenneté

Implantation

Art. 3. § 1er. Du côté de la voie publique, la façade de la construction est implantée à l'alignement ou, le cas échéant, au front de bâtisse.

§ 2. Du côté des limites latérales du terrain, la construction est implantée sur ou contre la limite mitoyenne, sauf lorsque la construction voisine est implantée en retrait par rapport à cette limite ou qu'un retrait latéral est imposé.

Profondeur

Art. 4. § 1er Au niveau du rez-de-chaussée et des étages, la profondeur maximale hors-sol de la construction réunit les conditions suivantes :

1° ne pas dépasser une profondeur égale aux trois quarts de la profondeur du terrain mesurée, hors zone de recul, dans l'axe médian du terrain;

2° *a)* lorsque les deux terrains voisins sont bâtis, la construction :

- ne dépasse pas plus de 3 mètres la profondeur de la construction voisine la moins profonde, à moins de respecter un retrait latéral de 3 mètres au moins;

- ne dépasse pas la profondeur de la construction voisine la plus profonde;

b) lorsqu'un seul des terrains voisins est bâti, la construction ne dépasse pas plus de trois mètres la profondeur de la construction voisine, à moins de respecter un retrait latéral de 3 mètres au moins;

c) lorsqu'aucun des terrains voisins n'est bâti, ou, lorsque les profondeurs de la ou des constructions voisines sont anormalement faibles par rapport à celles des autres constructions de la rue, seule la condition visée au 1°, s'applique.

§ 2. Au niveau des étages, la profondeur de la ou des constructions voisines est mesurée au niveau du plancher de l'étage de la construction considérée.

§ 3. Au niveau du sous-sol, la profondeur maximale en sous-sol de la construction est déterminée en conformité avec les règles prescrites à l'article 13.

La construction en sous-sol est recouverte d'une couche de terre arable de 0,30 mètre au moins sur toute la surface qui n'est pas construite hors sol.

§ 4. Sur un terrain d'angle, la profondeur maximale de la construction en mitoyenneté est déterminée en fonction des règles des § 1er, 2°; § 2 et § 3 du présent article.

16. mandelige grens : grens bestaande uit het vertikaal vlak dat twee eigendommen scheidt,

17. dakkapel : constructie die uitsteekt in een hellend dak en die de ventilatie en de verlichting toelaat via rechtopstaande openingen,

18. erker : gesloten uitsprong die uitsteekt op de gevel en die hangt over verschillende niveaus,

19. doorlaatbare oppervlakte : oppervlakte die regenwater op een natuurlijke wijze laat doordringen in de bodem, met uitzondering van de oppervlakten boven ondergrondse bouwwerken,

20. zijdelingse insprong : afstand tussen de zijkant van het bouwwerk en de grens van het terrein,

21. blinde benedenverdieping : verdieping die gelegen is op straathoogte en waarvan de geveloppervlakte minder dan 20% gevelopeningen telt of andere openingen zoals toegangs- of garagepoorten, met uitzondering van de omheiningsmuren,

22. terrein : perceel of het geheel van percelen al dan niet opgenomen in het kadaster en dat van dezelfde eigenaar is,

23. hoekterrein : terrein gelegen op de kruising van meerdere openbare wegen,

24. naastliggend terrein : het terrein of de twee terreinen die palen aan het desbetreffend terrein en die, ten opzichte van de openbare weg, aan weerszijden van dit terrein gelegen zijn,

25.. inspringstrook : tussen de rooilijn en de bouwlijn gelegen deel van het terrein.

26. koeren en tuinen : het onbebouwde of nog niet bebouwde bovengronds gelegen gedeelte van het terrein, de inspringstrook niet inbegrepen.

HOOFDSTUK II. — *Vestiging en bouwprofiel*

Afdeling 1. — Vestiging en bouwprofiel van de mandelige bouwwerken

Vestiging

Art. 3. § 1. Langs de zijde van de openbare weg wordt de gevel van het bouwwerk geplaatst op de rooilijn of, in voorkomend geval, op de bouwlijn.

§ 2. Langs de zijkanten van het terrein wordt het bouwwerk geplaatst op of tegen de mandelige grens, behalve wanneer het naastliggend bouwwerk inspringt ten opzichte van deze grens of wanneer een zijdelingse insprong is opgelegd.

Diepte

Art. 4. § 1. Op de benedenverdieping voldoet de bovengrondse maximumdiepte van het mandelig bouwwerk aan de volgende twee voorwaarden :

1° niet dieper zijn dan drievierden van de langs de middenas van het terrein gemeten terreindiepte, de inspringstrook niet inbegrepen;

2° *a)* wanneer de twee naastliggende terreinen bebouwd zijn, mag het bouwwerk :

- niet meer dan 3 meter dieper liggen dan het minst diepe naastliggend bouwwerk, tenzij een zijdelingse insprong van minstens 3 meter geëerbiedigd wordt;

- niet dieper liggen dan het diepst naastliggend bouwwerk;

b) wanneer slechts één van de naastliggende terreinen is bebouwd, mag het bouwwerk niet meer dan 3 meter dieper liggen dan het naastliggend bouwwerk, tenzij een zijdelingse insprong van minstens 3 meter geëerbiedigd wordt;

c) wanneer geen van de naastliggende terreinen bebouwd is of wanneer de diepte van het (de) naastliggend(e) bouwwerk(en) ongewoon klein is ten opzichte van die van de andere bouwwerken in de straat, is enkel de voorwaarde bedoeld in 1°, van toepassing.

§ 2. Voor de bovenverdiepingen wordt de diepte van het (of de) naastliggend(e) bouwwerk(en) gemeten ter hoogte van de vloer van de bovenverdieping van het desbetreffend bouwwerk.

§ 3. Voor de kelder wordt de ondergrondse maximumdiepte van het bouwwerk bepaald overeenkomstig de regels voorgeschreven in artikel 13.

Het ondergronds bouwwerk wordt bedekt met een laag teelaarde van minstens 0,30 meter over de hele oppervlakte die bovengronds niet bebouwd is.

§ 4. Op een hoekterrein wordt de maximumdiepte van het mandelig bouwwerk bepaald op grond van de regels van voornoemde § 1, 2°, §§ 2 en 3 van dit artikel.

§ 5. Les croquis n° 1 à 3 repris en annexe 1 du présent titre illustrent le présent article.

Hauteur de la façade avant

Art. 5. § 1er. La hauteur de la façade avant est déterminée en fonction de celle des deux constructions voisines ou, à défaut de constructions voisines, des deux constructions les plus proches, situées chacune de part et d'autre du terrain considéré, dans la même rue, ou à défaut, sur le pourtour du même îlot.

Ces constructions voisines ou proches sont dénommées ci-après « les constructions de référence », et la hauteur de leur façade avant, « les hauteurs de référence ».

Les mesures s'effectuent depuis le niveau moyen du trottoir jusqu'à la limite inférieure de la corniche.

La hauteur de la façade avant de la construction en mitoyenneté ne peut :

1° être inférieure à celle de la hauteur de référence la plus basse;

2° être supérieure à celle de la hauteur de référence la plus élevée.

Lorsque la hauteur de la façade avant des deux constructions de référence est anormalement faible par rapport à la hauteur moyenne de celle des autres constructions de la rue ou, à défaut, de l'îlot, cette hauteur est déterminée en fonction de la hauteur moyenne.

Un raccord harmonieux est établi entre les constructions de hauteurs différentes.

§ 2. Sans préjudice de l'article 6, une façade - pignon peut dépasser la hauteur de référence la plus élevée.

La toiture

Art. 6. § 1er. La toiture répond aux conditions suivantes :

1° ne pas dépasser de plus de trois mètres le profil mitoyen le plus bas de la toiture des constructions de référence visées à l'article 5;

2° ne pas dépasser le profil mitoyen le plus haut de la toiture des constructions de référence visées à l'article 5.

Lorsque la construction de référence la plus basse est anormalement basse par rapport aux autres constructions situées le long de la rue ou, à défaut, par rapport aux constructions situées dans le même îlot, seule la condition visée à l'alinéa 1er s'applique.

Lorsque les deux constructions de référence sont anormalement basse par rapport aux autres constructions situées le long de la même rue ou, à défaut, par rapport aux constructions situées dans le même îlot, les deux conditions visées à l'alinéa 1er ne s'appliquent pas. Dans ce cas, la construction respecte la hauteur moyenne des profils mitoyens des toitures de la rue, ou à défaut, de l'îlot.

Un raccord harmonieux est établi entre constructions voisines de hauteur différente.

Lorsque la rue est en pente, il est tenu compte des différences de hauteur résultant du dénivelé du sol.

Les croquis n° 4 et 5 repris en annexe 1 du présent titre illustrent le présent paragraphe.

§ 2. Le profil de la toiture visé au § 1 peut être dépassé de 3 mètres maximum pour permettre la construction de lucarnes.

§ 3. La hauteur de la toiture visée au § 1 comprend les étages techniques, les étages en retrait et les cabanons d'ascenseurs; ceux-ci sont intégrés dans les constructions.

Seules les souches de cheminée ou de ventilation et les antennes peuvent dépasser le gabarit résultant de l'application des articles 4, 5 et 6, moyennant le respect des conditions suivantes :

1° les souches de cheminée et de ventilation, occupent moins de 3 % de la superficie de la toiture;

2° sauf prescription légale ou réglementaire contraire, le dépassement est limité, pour les souches de cheminée et de ventilation et les antennes, à trois mètres;

3° ces éléments sont placés de la manière la moins préjudiciable possible à l'esthétique de la toiture.

Section 2. — Implantation et gabarit des constructions isolées

Implantation

Art. 7. § 1er. Hors sol, la construction est implantée à une distance appropriée des limites du terrain compte tenu du gabarit des constructions qui l'entourent, de son propre gabarit et de la préservation de l'ensoleillement des terrains voisins.

§ 5. Schetsen nrs. 1 tot 3 die zijn gevoegd in bijlage 1 van deze titel illustreren dit artikel.

Hoogte van de voorgevel

Art. 5. § 1. De hoogte van de voorgevel wordt vastgesteld rekening houdend met de hoogte van de voorgevel van de twee naastliggende bouwwerken of, wanneer er geen naastliggende bouwwerken zijn, van de twee dichtstbijgelegen bouwwerken langs weerszijden gelegen van het desbetreffend terrein in dezelfde straat of zoniet, in de omtrek van hetzelfde huizenblok.

Deze naastliggende of dichtbijgelegen bouwwerken worden hierna « referentie-bouwwerken » genoemd en de hoogte van de voorgevel ervan « referentie-hoogten ».

De metingen gebeuren vanaf de gemiddelde stoephoogte tot aan de onderkant van de daklijst.

De hoogte van de voorgevel van het mandelig bouwwerk mag niet :

1° lager zijn dan de laagste referentie-hoogte;

2° hoger zijn dan de hoogste referentie-hoogte.

Wanneer de hoogte van de voorgevel van beide referentie-bouwwerken ongewoon laag is ten opzichte van de gemiddelde hoogte van de voorgevel van de andere bouwwerken in de straat of, bij gebrek hieraan, van het huizenblok, wordt deze hoogte vastgesteld op basis van deze gemiddelde hoogte.

Er moet een harmonieuze aansluiting bestaan tussen de bouwwerken met verschillende hoogte.

§ 2. Onverminderd artikel 6, mag een topgevel hoger zijn dan de hoogste referentie-hoogte.

Het dak

Art. 6. § 1. Het dak voldoet aan de volgende voorwaarden :

1° het laagste mandelig dakprofiel van de in artikel 5 bedoelde referentie-bouwwerken met niet meer dan drie meter overschrijden;

2° het hoogste mandelig dakprofiel van de in artikel 5 bedoelde referentie-bouwwerken niet overschrijden.

Wanneer het laagste referentie-bouwwerk ongewoon laag is ten opzichte van de andere bouwwerken in de straat of, bij gebrek hieraan, ten opzichte van de bouwwerken in hetzelfde huizenblok, is enkel de voorwaarde van het eerste lid van toepassing.

Wanneer beide referentie-bouwwerken ongewoon laag zijn ten opzichte van de andere bouwwerken in dezelfde straat of, bij gebrek hieraan, in hetzelfde huizenblok, zijn de twee voorwaarden van het eerste lid niet van toepassing. In dit geval houdt het mandelig bouwwerk rekening met de gemiddelde hoogte van de mandelige dakprofielen in de straat of, bij gebrek hieraan, in het huizenblok.

Er moet een harmonieuze aansluiting bestaan tussen de naastliggende bouwerken met verschillende hoogte.

Wanneer het om een steile straat gaat, wordt rekening gehouden met de hoogteverschillen die voortkomen uit het oneffen karakter van de bodem.

Schetsen nrs. 4 en 5 die zijn gevoegd in bijlage 1 van deze titel illustreren deze paragraaf.

§ 2. De in § 1 vastgestelde dakhoogte mag met maximum 3 meter overschreden worden voor de bouw van dakkapellen.

§ 3. De in § 1 vastgestelde dakhoogte omvat de technische verdiepingen, de inspringende verdiepingen en de machinekamers van liften; deze zijn in de bouwwerken opgenomen.

Enkel de schoorstenen of de ventilatiekappen en de antennes mogen de met toepassing van artikelen 4, 5 en 6 opgelegde bouwprofielen overschrijden op voorwaarde dat :

1° de schoorstenen en ventilatiekappen minder dan 3% van de dakoppervlakte beslaan;

2° behoudens tegengesteld wettelijk of reglementair voorschrift, de overschrijding voor de schoorstenen, de ventilatiekappen en de antennes beperkt is tot drie meter;

3° de plaatsing van deze elementen zo min mogelijk de esthetiek van het dak aantast.

Afdeling 2. — Vestiging en bouwprofiel van de vrijstaande bouwwerken

Vestiging

Art. 7. § 1. Het bovengronds bouwwerk wordt geplaatst op een gepaste afstand van de terreingrenzen, rekening houdend met het bouwprofiel van de omringende bouwwerken, met het eigen bouwprofiel en met de blijvende bezonning van de naastliggende terreinen.

§ 2. Au niveau du sous-sol, la profondeur maximale en sous-sol de la construction isolée doit être déterminée en conformité avec les règles prescrites à l'article 13.

La construction en sous-sol est recouverte d'une couche de terre arable de 0,30 mètre au moins sur toute la surface qui n'est pas construite hors sol.

Hauteur

Art. 8. § 1er. Les constructions ne dépassent pas, en hauteur, la moyenne des hauteurs des constructions sises sur les terrains qui entourent le terrain considéré, même si cet ensemble de terrains est traversé par une ou des voiries.

§ 2. Le profil de la toiture peut être dépassé de 3 m maximum pour permettre la construction de lucarnes.

§ 3. La hauteur des constructions comprend les étages techniques, les étages en retrait et les cabanons d'ascenseurs; ceux-ci sont intégrés dans les constructions.

Seules les souches de cheminée ou de ventilation et les antennes peuvent dépasser le gabarit résultant du § 1er, moyennant le respect des conditions suivantes :

1° les souches de cheminée et de ventilation occupent moins de 3 % de la superficie de la toiture;

2° sauf prescription légale ou réglementaire contraire, le dépassement est limité, pour les souches de cheminée et de ventilation et les antennes, à trois mètres;

3° ces éléments sont placés de la manière la moins préjudiciable possible à l'esthétique de la toiture.

CHAPITRE III. — *Rez-de-chaussée, façades*

Rez-de-chaussée commerciaux et rez-de-chaussée aveugles

Art. 9. L'aménagement des rez-de-chaussée commerciaux ne peut empêcher l'occupation des étages supérieurs en vue du logement.

Un accès distinct et aisé est imposé vers les étages, sauf dans les cas suivants :

1° lorsque la largeur de la façade est inférieure à 6 mètres courants;

2° lorsque l'exploitant établit qu'il occupe les étages pour son logement;

3° dans le cas de la transformation d'un immeuble existant, lorsque la création d'un accès distinct porte préjudice à la conception architecturale du rez-de-chaussée.

Les rez-de-chaussée aveugles sont interdits.

Eléments en saillie sur la façade

Art. 10. § 1er. Les éléments en saillie sur la façade ne peuvent constituer un danger pour les passants, ni une gêne pour les voisins.

Par rapport au front de bâtisse, les éléments en saillie sur la façade n'excèdent pas 12 cm sur les 2,5 premiers mètres de hauteur de la façade, et un mètre au delà.

Les auvents destinés à abriter les vitrines commerciales peuvent, par rapport au front de bâtisse, présenter un dépassement supérieur à la limite visée à l'alinéa 2, pour autant que ceux-ci se situent, en hauteur, à au moins 2,10 mètres du niveau du trottoir.

Le présent paragraphe ne s'applique pas au placement de publicités ou d'enseignes.

§ 2. Les balcons, terrasses et oriels s'inscrivent dans un plan partant de la limite mitoyenne, tracé à 45° par rapport à la façade.

La surface totale projetée des oriels, balcons et terrasses est inférieure aux 2/3 de la surface totale de la façade.

§ 3. Lorsque le front de bâtisse est situé à l'alignement, les tuyaux de descente des eaux pluviales sont intégrés dans l'épaisseur de la façade. Lorsque ces tuyaux sont apparents, ils sont munis d'une souche pluviale de minimum un mètre de hauteur.

CHAPITRE IV. — *Abords*

Aménagement et entretien des zones de recul

Art. 11. § 1e. La zone de recul est aménagée en jardinet et est plantée en pleine terre. Elle ne comporte pas de constructions sauf celles accessoires à l'entrée de l'immeuble tels que, notamment, les boîtes aux lettres, clôtures ou murets, escaliers ou pentes d'accès.

Elle ne peut être transformée en espace de stationnement ni être recouverte de matériaux imperméables sauf en ce qui concerne les accès aux portes d'entrée et de garage à moins qu'un règlement communal d'urbanisme ou un règlement zoné ne l'autorise et n'en détermine les conditions.

La zone de recul est régulièrement entretenue.

§ 2. De maximale ondergrondse diepte van het vrijstaand bouwwerk wordt, op kelderniveau, vastgelegd overeenkomstig de regels bedoeld in artikel 13.

Het ondergronds bouwwerk wordt bedekt met een laag teelaarde van minstens 0,30 meter en dit over de hele oppervlakte die bovengronds niet bebouwd is.

Hoogte

Art. 8. § 1. De bouwwerken mogen niet hoger zijn dan de gemiddelde hoogte van de bouwwerken die zich bevinden op de terreinen rond het desbetreffend terrein, zelfs indien al deze terreinen door een of meerdere wegen worden doorkruist.

§ 2. De dakhoogte mag met maximum 3 meter overschreden worden voor de bouw van dakkapellen.

§ 3. De hoogte van de bouwwerken omvat de technische verdiepingen, de inspringende verdiepingen en de machinekamers van liften; deze zijn in de bouwwerken opgenomen.

Enkel de schoorstenen of de ventilatiekappen en de antennes mogen het in § 1 opgelegde bouwprofiel overschrijden op voorwaarde dat :

1° de schoorstenen en ventilatiekappen minder dan 3% van de dakoppervlakte beslaan;

2° behoudens tegengesteld wettelijk of reglementair voorschrift, de overschrijding voor de schoorstenen, de ventilatiekappen en de antennes beperkt is tot drie meter;

3° de plaatsing van deze elementen zo min mogelijk de esthetiek van het dak aantast.

HOOFDSTUK III. — *Benedenverdieping, gevels*

Commerciële en blinde benedenverdiepingen

Art. 9. De inrichting van de commerciële benedenverdiepingen mag de bewoning van de bovenverdiepingen niet in de weg staan.

Een aparte en gemakkelijk bereikbare ingang naar deze verdiepingen is verplicht, behalve :

1° wanneer de gevelbreedte minder dan 6 strekkende meter bedraagt;

2° wanneer de uitbater bewijst dat hij de verdiepingen als woning gebruikt;

3° bij verbouwing van een bestaand gebouw, wanneer de aanleg van een aparte ingang afbreuk doet aan de architectuur van de benedenverdieping.

Blinde benedenverdiepingen zijn verboden.

Uitsprongen aan de gevel

Art. 10. § 1. Uitsprongen aan de gevel mogen geen gevaar opleveren voor voorbijgangers noch hinder veroorzaken voor de buren.

Ten opzichte van de bouwlijn steken de uitsprongen aan de gevel niet meer dan 12cm uit over de eerste 2,5 meter gevelhoogte en één meter daarboven.

De luifels ter bescherming van winkeluitstalramen mogen, ten opzichte van de bouwlijn, verder uitsteken dan de grens bedoeld in het tweede lid, voor zover deze minstens 2,10 meter boven het niveau van het voetpad hangen.

Deze paragraaf is niet van toepassing op de plaatsing van reclame of uithangborden.

§ 2. De balkons, terrassen en erkers passen in een vlak vanaf de mandelige grens, dat een hoek van 45° ten opzichte van de gevel beschrijft.

De totaal geplande oppervlakte van de erkers, balkons en terrassen is kleiner dan 2/3 van de totale geveloppervlakte.

§ 3. Wanneer de bouwlijn op de rooilijn ligt, zitten de regenpijpen vervat in de gevel. Wanneer deze regenpijpen zichtbaar zijn, zijn ze voorzien van een uitloopbuis van minstens 1 meter hoog.

HOOFDSTUK IV. — *Naaste omgeving*

Inrichting en onderhoud van de inspringstroken

Art. 11. § 1. De inspringstrook wordt ingericht als tuintje en ligt in beplante teelaarde. Er mogen geen bouwwerken op staan, behalve die welke horen bij de ingang van een gebouw zoals met name brievenbussen, omheiningen of muurtjes, trappen of hellingen.

Ze mag niet worden omgevormd tot parkeerruimte noch worden bedekt met ondoorlaatbare materialen, behalve voor de paden naar de inkomdeuren en garagepoorten, tenzij een gemeentelijke stedenbouwkundige verordening of een gezoneerde verordening dit toelaat en er de voorwaarden van bepaalt.

De inspringstrook wordt regelmatig onderhouden.

Aménagement des zones de cours et jardins

Art. 12. L'aménagement des zones de cours et jardins vise au développement de la flore, d'un point de vue qualitatif et quantitatif.

Les installations destinées à l'aménagement de ces zones, tels les abris de jardins, bancs, balançoires, statues ou autres constructions d'agrément ou de décoration sont autorisées.

Maintien d'une surface perméable

Art. 13. La zone de recul et la zone de cours et jardins comportent ensemble une surface perméable au moins égale à 50% de leur surface cumulée.

Cette surface perméable est en pleine terre, plantée ou recouverte de matériaux perméables.

L'imperméabilisation totale de la zone de cours et jardins est néanmoins autorisée, pour des raisons de salubrité, si ses dimensions sont réduites et si les conditions d'exposition l'exigent.

Clôture du terrain non bâti

Art. 14. § 1er. Le terrain non bâti contigu à une voie publique et qui, soit est entouré de terrains bâtis, soit se situe dans un îlot dans lequel la surface des terrains bâtis occupe plus des trois quarts de la surface de l'îlot, est fermé à l'alignement ou au front de bâtisse par une clôture qui réunit les conditions suivantes :

1° être solidement fixée au sol pour en assurer la stabilité;

2° avoir au minimum 2 m de hauteur;

3° présenter un relief dissuadant l'affichage;

4° ne pas présenter un danger pour les passants;

5° être munie d'une porte d'accès s'ouvrant vers le terrain.

L'obligation de clôture n'est pas applicable aux terrains non bâtis aménagés en espace accessible au public.

§ 2. La clôture est régulièrement entretenue.

CHAPITRE V. — *Raccordements*

Raccordement des constructions

Art. 15. Dans le cas de nouvelles constructions, le raccordement, notamment aux réseaux de téléphone, d'électricité et de télédistribution, à l'eau, au gaz et aux égouts ainsi que le passage des câbles ou tuyaux destinés à ceux-ci sont réalisés de manière non apparente.

Lorsque le respect de l'alinéa 1er est techniquement impossible, le raccordement peut se faire par l'intermédiaire de tubages en attente intégrés dans la structure et faisant partie de la construction.

Collecte des eaux pluviales

Art. 16. Les eaux pluviales de ruissellement de toutes les surfaces imperméables, des toitures, des cours, des fonds d'aéras, des soupiraux, des terrasses et des aires de stationnement sont récoltées et conduites vers le réseau d'égouttage.

Dans le cas d'une nouvelle construction, la pose d'un système de stockage des eaux pluviales est imposée afin notamment d'éviter une surcharge du réseau égouts.

CHAPITRE VI. — *Dispositions transitoires et finales*

Conformité d'un projet au présent règlement

Art. 17. La conformité d'un projet de construction au présent règlement ne préjuge pas de sa conformité au bon aménagement des lieux et de sa conformité aux autres lois et règlements en vigueur.

Application dans le temps

Art. 18. Le présent titre s'applique aux demandes de permis d'urbanisme qui sont introduites plus de deux mois après son entrée en vigueur.

Il s'applique également aux actes et travaux visés à l'article 1er, dispensés en raison de leur minime importance de l'obtention d'un permis d'urbanisme, dont l'exécution est entamée après le sixième mois qui suit son entrée en vigueur.

Inrichting van de inspringstroken en tuinen

Art. 12. De inrichitng van koeren en tuinen heeft tot doel het groen uitzicht kwantitatief en kwalitatief te verbeteren.

De installaties voor de inrichting van deze gebieden, zoals tuinhuisjes, banken, schommels, standbeelden of andere decoratieve of sierelementen zijn toegelaten.

Behoud van een doorlaatbare oppervlakte

Art. 13. De inspringstrook en het gebied voor koeren en tuinen bestaan samen voor minstens 50% uit doorlaatbare oppervlakte.

Deze doorlaatbare oppervlakte bestaat uit teelaarde en is beplant of bedekt met doorlaatbare materialen.

Het gebied voor koeren en tuinen mag evenwel volledig ondoorlatend zijn om hygiënische redenen, indien de omvang ervan verkleind wordt en indien de blootstelling dit vereist.

Omheining van het onbebouwd terrein

Art. 14. § 1. Het onbebouwd terrein grenzend aan een openbare weg en dat ofwel omringd is door bebouwde terreinen, ofwel gelegen is in een huizenblok dat voor meer dan drievierde bebouwd is, is langs de rooi- of bouwlijn afgesloten door een omheining die voldoet aan de volgende voorwaarden :

1° stevig in de grond bevestigd zijn met het oog op stabiliteit;

2° minstens 2 m hoog zijn;

3° een reliëf hebben dat het aanplakken ontraadt;

4° geen gevaar vormen voor de voorbijgangers;

5° een toegangspoort hebben die naar het terrein toe opengaat.

Omheiningen zijn niet verplicht voor onbebouwde terreinen die zijn ingericht als voor het publiek toegankelijke ruimte.

§ 2. De omheining wordt regelmatig onderhouden.

HOOFDSTUK V. — *Nutsvoorzieningen*

Nutsvoorzieningen van de bouwwerken

Art. 15. Bij nieuwbouw mag de aansluiting op de nutsvoorzieningen, onder meer op de netwerken voor telefoon, electriciteit, kabeltelevisie, water, gas en riolering, alsook het leggen van kabels en leidingen hiervoor, niet zichtbaar zijn.

Indien het technisch onmogelijk is de in het eerste lid bedoelde voorschriften na te leven, mag de aansluiting verricht worden door middel van een wachtbuis die is ingewerkt in de structuur en deel uitmaakt van het bouwwerk.

Opvang van regenwater

Art. 16. Het regenwater afkomstig van alle ondoorlaatbare oppervlakken, daken, koeren, bodems van verluchtingskokers, keldergaten, terrassen en parkeerzones wordt opgevangen en afgevoerd naar de riolering.

Bij nieuwbouw kan een systeem voor de opslag van regenwater verplicht worden om meer bepaald een overbelasting van de riolering te vermijden.

HOOFDSTUK VI. — *Overgangs- en slotbepalingen*

Overeenstemming van een project met deze verordening

Art. 17. De overeenstemming van een bouwproject met deze verordening houdt niet in dat het strookt met de goede ruimtelijke ordening en met de andere geldende wetten en verordeningen.

Toepassing in de tijd

Art. 18. Deze titel is van toepassing op de stedenbouwkundige vergunningsaanvragen die worden ingediend twee maand na de inwerkingtreding ervan.

Hij is eveneens van toepassing op de in artikel 1, bedoelde handelingen en werken die wegens hun geringe omvang zijn vrijgesteld van een stedenbouwkundige vergunning en waarvan de uitvoering aangevat wordt zes maanden na de inwerkingtreding ervan.

Annexe 1 — Bijlage 1

Croquis n° 1 — Schets nr. 1

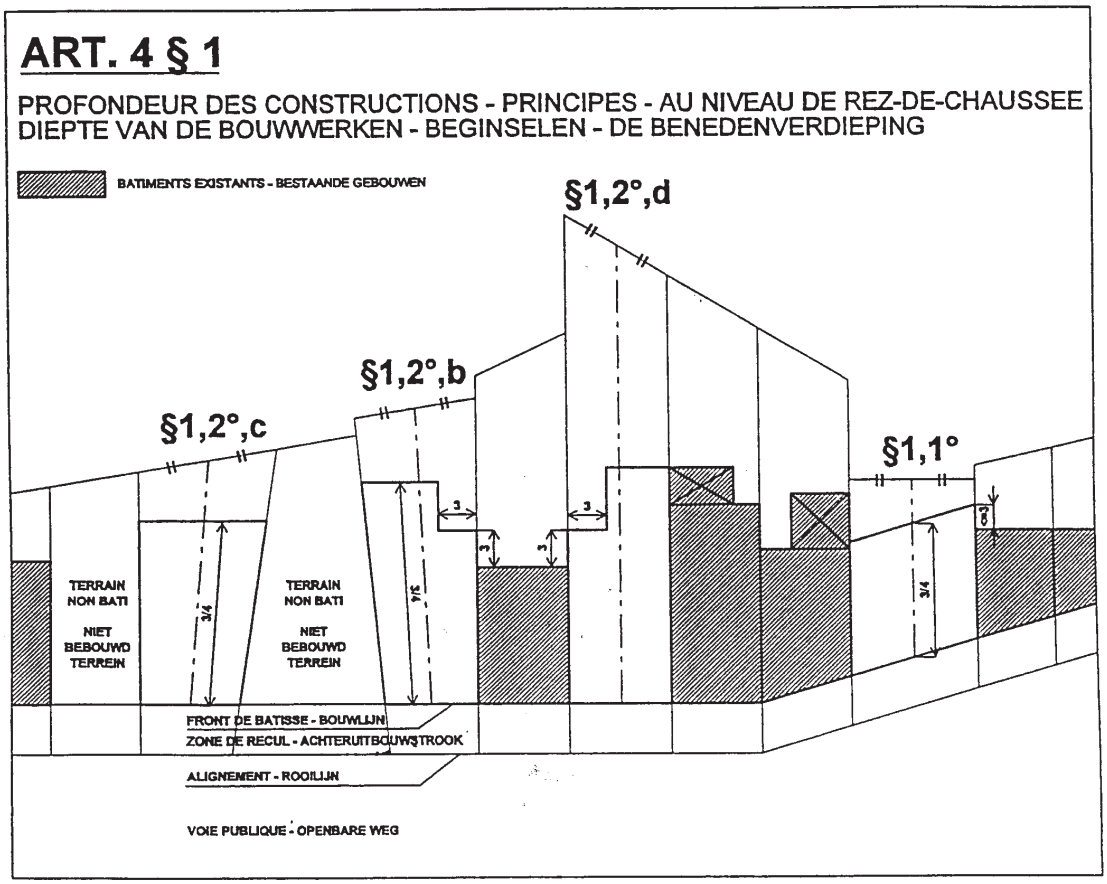

Croquis n° 2 — Schets nr. 2

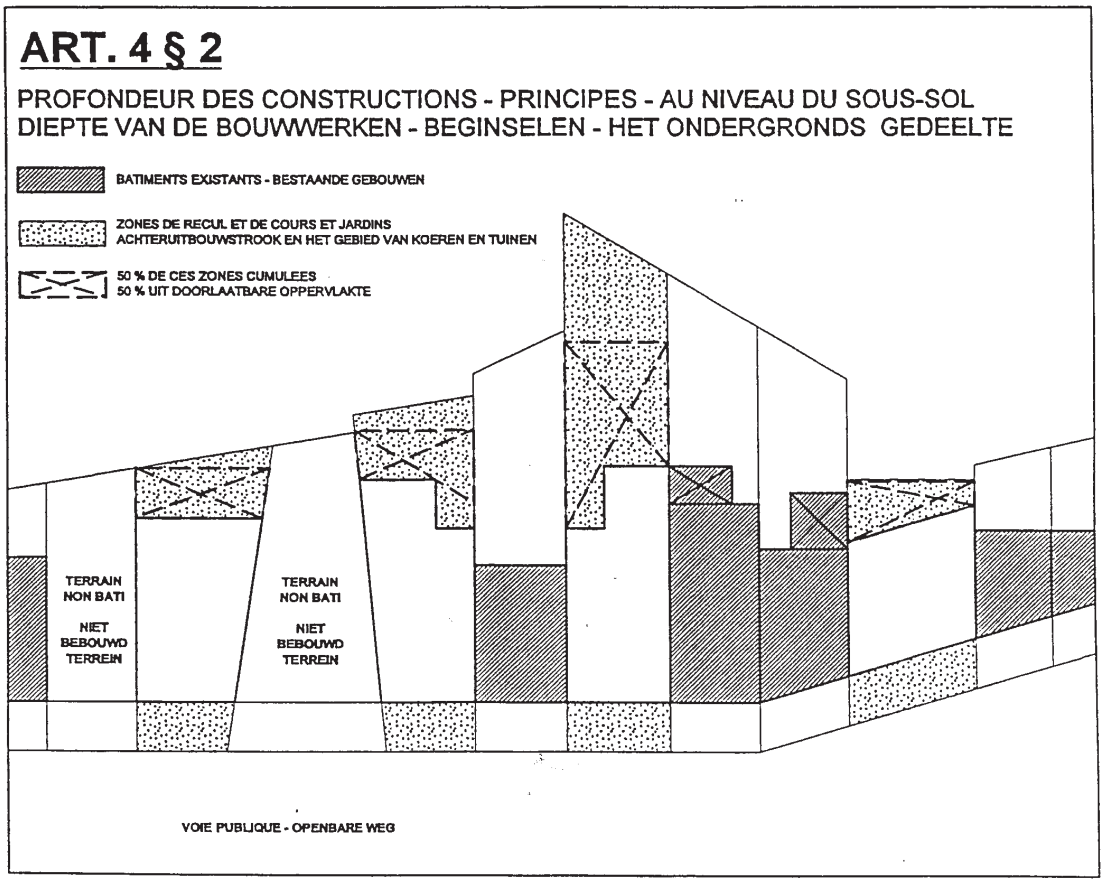

Croquis n° 3 — Schets nr. 3

ART. 4 § 4

PROFONDEUR DES CONSTRUCTIONS - DANS LE CAS D'UN TERRAIN D'ANGLE
DIEPTE VAN DE BOUWWERKEN - HOEKTERREIN

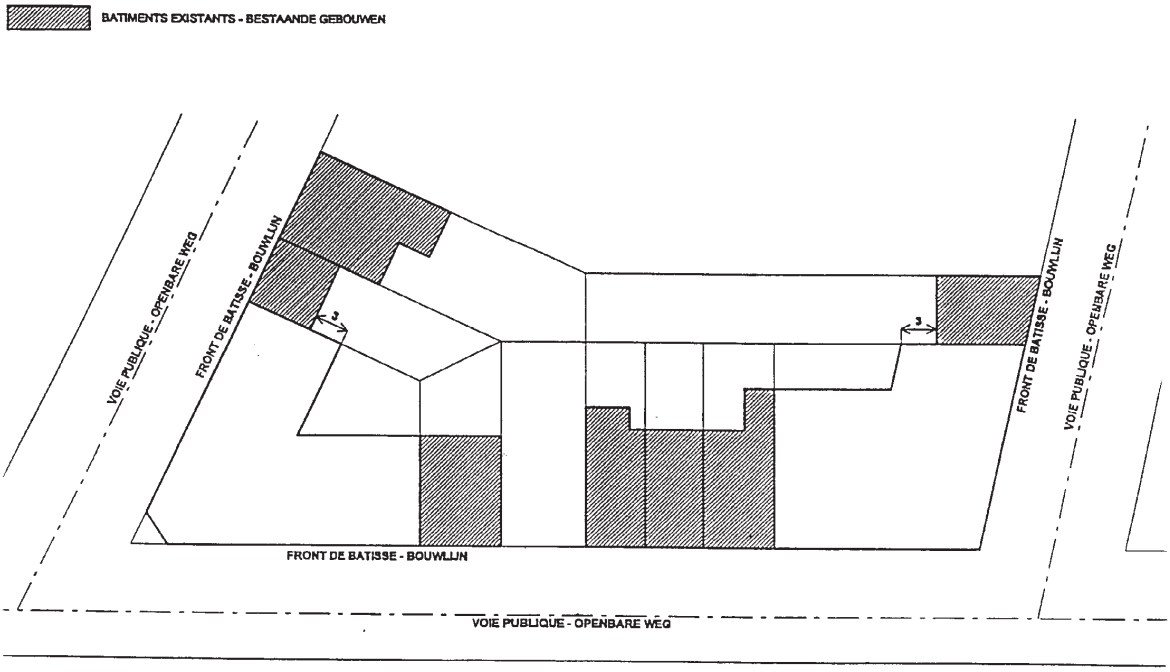

Croquis n° 4 — Schets nr. 4

ART. 6

LA TOITURE - LA TOITURE DE LA CONSTRUCTION EN MITOYENNETE
HET DAK - HET DAK VAN DE MANDELING BOUWWERK

PLAN

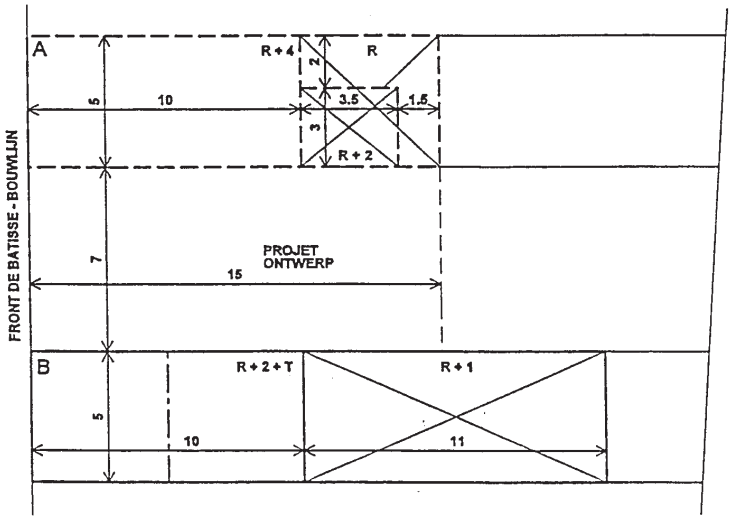

COUPE DOORSNEDE

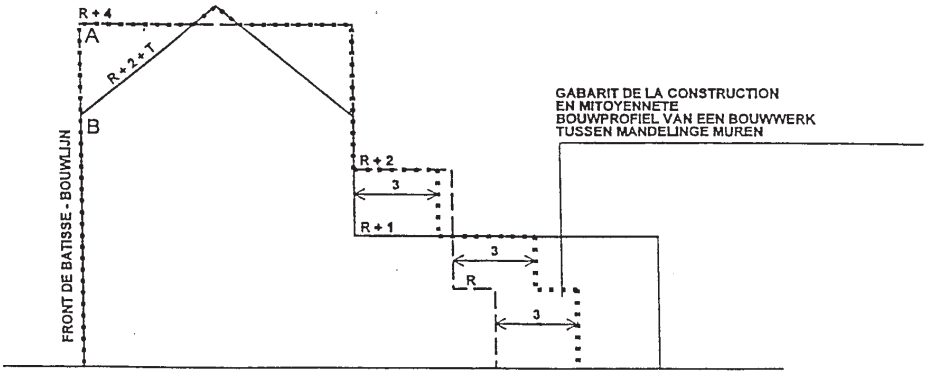

Croquis n° 5 — Schets nr. 5

ART. 6

LA TOITURE - LA TOITURE DE LA CONSTRUCTION EN MITOYENNETE
HET DAK - HET DAK VAN DE MANDELING BOUWWERK

FACADES GEVELS

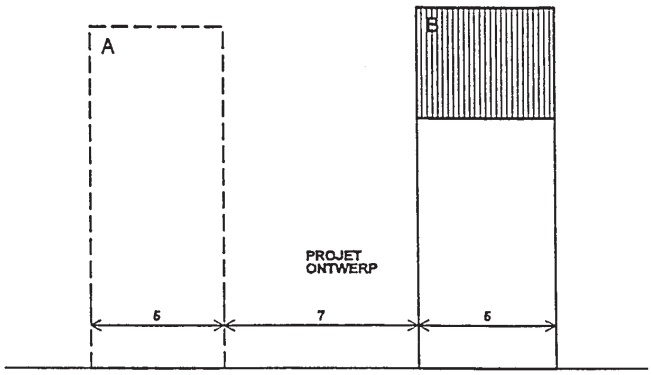

AXONOMETRIE

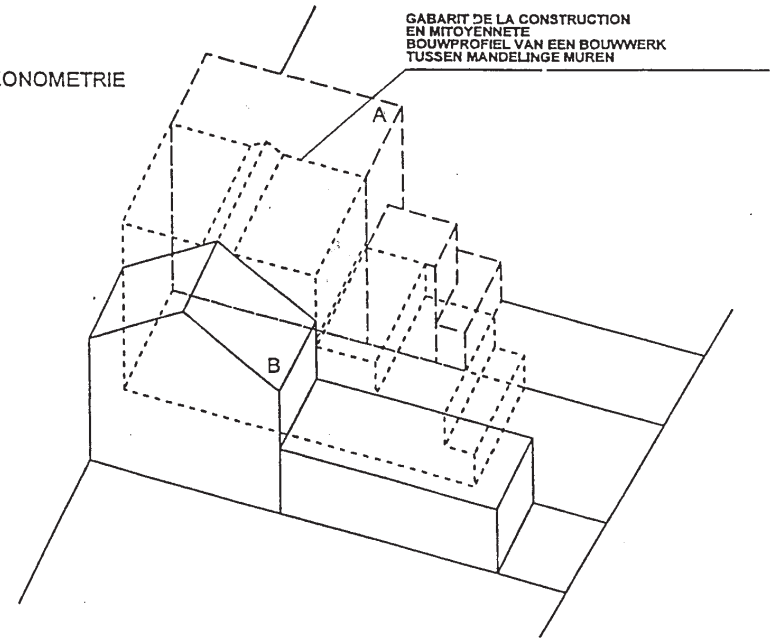

Vu pour être annexé à l'arrêté du Gouvernement de la Région de Bruxelles-Capitale du 3 juin 1999, adoptant les Titres I à VII du Règlement régional d'urbanisme

Ch. PICQUE,

Ministre-Président du Gouvernement de la Région de Bruxelles-Capitale et Ministre des Pouvoirs locaux, de l'Emploi, du Logement et des Monuments et Sites

J. CHABERT,

Ministre du Gouvernement de la Région de Bruxelles-Capitale chargé de l'Economie, des Finances, du Budget, de l'Energie et des Relations extérieures

H. HASQUIN,

Ministre du Gouvernement de la Région de Bruxelles-Capitale chargé de l'Aménagement du Territoire, des Travaux publics et du Transport

R. GRIJP,

Ministre du Gouvernement de la Région de Bruxelles-Capitale, chargé de la Fonction publique, du Commerce extérieur, de la Recherche scientifique de la Lutte contre l'Incendie et de l'Aide médicale urgente

D. GOSUIN,

Ministre du Gouvernement de la Région de Bruxelles-Capitale, chargé de l'Environnement et de la Politique de l'Eau, de la Rénovation, de la Conservation de la Nature et de la Propreté publique

Gezien om te worden gevoegd bij het besluit van de Brusselse Hoofdstedelijke Regering van 3 juni 1999 tot goedkeuring van Titels I tot VII van de Gewestelijke Stedenbouwkundige Verordening.

Ch. PICQUE,

Minister-Voorzitter van de Brusselse Hoofdstedelijke Regering en Minister van Plaatselijke Besturen, Tewerkstelling, Huisvesting en Monumenten en Landschappen

J. CHABERT,

Minister van de Brusselse Hoofdstedelijke Regering, bevoegd voor Economie, Financiën, Begroting, Energie en Externe Betrekkingen

H. HASQUIN,

Minister van de Brusselse Hoofdstedelijke Regering, bevoegd voor Ruimtelijke Ordening, Openbare Werken en Vervoer

R. GRIJP,

Minister van de Brusselse Hoofdstedelijke Regering, bevoegd voor Openbaar Ambt, Buitenlandse Handel, Wetenschappelijk Onderzoek, Brandbestrijding en Dringende Medische Hulp

D. GOSUIN,

Minister van de Brusselse Hoofdstedelijke Regering, bevoegd voor Leefmilieu en Waterbeleid, Renovatie, Natuurbehoud en Openbare Netheid

REGLEMENT REGIONAL D'URBANISME

TITRE II. — Normes d'habitabilite des logements

Table des matières

CHAPITRE 1er : GENERALITES
CHAPITRE II : NORMES MINIMALES DE SUPERFICIE ET DE VOLUME
CHAPITRE III : CONFORT ET HYGIENE
CHAPITRE IV : EQUIPEMENTS
CHAPITRE V : LOCAUX DE SERVICE OBLIGATOIRES DANS LES IMMEUBLES NEUFS A LOGEMENTS MULTIPLES
CHAPITRE VI : INTERDICTIONS
CHAPITRE VII : DISPOSITIONS TRANSITOIRES

CHAPITRE 1er : *Généralités*

Champ d'application

Article 1er. § 1er Le présent titre s'applique à tout le territoire de la Région de Bruxelles-Capitale.

§ 2. Le présent titre s'applique :

1° aux actes et travaux visés à l'article 84, § 1er, alinéa 1er, de l'ordonnance du 29 août 1991 organique de la planification et de l'urbanisme;

2° aux actes et travaux qui, en raison de leur minime importance, sont dispensés de l'obtention d'un permis d'urbanisme, visés à l'article 84 § 2 de l'ordonnance du 29 août 1991 organique de la planification et de l'urbanisme.

§ 3. Le présent titre ne s'applique pas aux actes et travaux relatifs à une construction existante dans la mesure où ceux-ci visent au maintien de cette construction et n'apportent pas de modification majeure à celle-ci.

§ 4. Sont exclus de l'application du présent règlement, les résidences pour personnes âgées, les meublés, les établissements hôteliers et autres logements collectifs tels que les pensionnats.

Définitions

Art. 2. Au sens du présent règlement, on entend par :

1° local habitable : local destiné au séjour prolongé des personnes, tels que notamment salon, salle à manger, cuisine ou chambre à coucher,

2° local non habitable : local destiné au séjour temporaire des personnes, tel que couloir, dégagement, salle de bain, WC ou garage,

3° logement : maison, appartement ou ensemble de locaux, destinés à l'habitation et formant une unité de résidence,

4° superficie de plancher nette : superficie totale des planchers mesurée entre le nu des murs intérieurs.

CHAPITRE II. — *Normes minimales de superficie et de volume*

Normes minimales de superficie

Art. 3. § 1er. Tout logement neuf respecte les superficies minimales de plancher nettes suivantes :

1° pour la pièce principale de séjour, 20 m^2,

2° pour la cuisine, 8 m^2 ,

3° si la cuisine est intégrée à la pièce principale de séjour, cette dernière doit avoir 28 m^2,

4° pour la première chambre à coucher, 14 m^2, et pour les autres chambres à coucher, 9 m^2.

§ 2. Dans les logements neufs à locaux habitables non différenciés tels que les studios, le local de séjour, cuisine comprise, a une superficie nette minimale de 22 m^2.

§ 3. Tout logement neuf comporte un espace privatif destiné au rangement ou au stockage.

§ 4. Les travaux relatifs à un logement existant, non visés par l'article 1, § 3 ont, lorsqu'ils ont une incidence sur la dimension des locaux, pour effet d'améliorer la conformité du logement, conformément aux §§ 1 à 3.

Hauteur sous plafond

Art. 4. § 1er. Dans tout logement neuf, la hauteur sous plafond des locaux habitables est au moins de 2,50 mètres. Cette hauteur est mesurée libre de plancher à plafond.

La hauteur minimum sous plafond des locaux habitables mansardés porte sur la moitié de la superficie de plancher.

GEWESTELIJKE STEDENBOUWKUNDIGE VERORDENING

TITEL II. — Bewoonbaarheidsnormen voor woningen

Inhoudsopgave

HOOFDSTUK I : ALGEMEEN
HOOFDSTUK II : MINIMUMNORMEN VOOR OPPERVLAKTE EN VOLUME
HOOFDSTUK III : COMFORT EN HYGIENE
HOOFDSTUK IV : VOORZIENINGEN
HOOFDSTUK V : VERPLICHTE DIENSTLOKALEN IN NIEUWE GEBOUWEN MET MEERDERE WONINGEN
HOOFDSTUK VI : VERBODSBEPALINGEN
HOOFDSTUK VII : OVERGANGSBEPALINGEN

HOOFDSTUK I. — *Algemeen*

Toepassingsgebied

Artikel 1. § 1. Deze titel is van toepassing op het grondgebied van het Brussels Hoofdstedelijk Gewest.

§ 2. Deze verordening is van toepassing op :

1° de handelingen en werken zoals bedoeld in artikel 84, § 1, eerste lid, van de ordonnantie van 29 augustus 1991 houdende organisatie van de planning en de stedenbouw;

2° de handelingen en werken die, omwille van hun geringe omvang, vrijgesteld zijn van een stedenbouwkundige vergunning, zoals bedoeld in artikel 84, § 2, van de ordonnantie van 29 augustus 1991 houdende organisatie van de planning en de stedenbouw.

§ 3. Deze titel is niet van toepassing op de handelingen en werken aan een bestaand bouwwerk inzoverre zij gebeuren met het oog op het behoud van dat bouwwerk en inzoverre zij dit niet aanzienlijk wijzigen.

§ 4. Deze verordening is niet van toepassing op de verblijven voor bejaarden, gemeubileerde verhuurde woningen, hotelinrichtingen en andere collectieve woningvormen zoals kostscholen.

Definities

Art. 2. In deze verordening wordt verstaan onder :

1° bewoonbaar lokaal : lokaal bestemd voor een verblijf van langere duur van personen, zoals een salon, eetkamer, keuken of slaapkamer,

2° niet-bewoonbaar lokaal : lokaal bestemd voor een voorlopig verblijf van personen, zoals een gang, overloop, badkamer, WC of garage,

3° woning : huis, appartement of geheel van lokalen bestemd voor bewoning en die een wooneenheid vormen,

4° netto-vloeroppervlakte : totale vloeroppervlakte gemeten tussen de kale binnenmuren.

HOOFDSTUK II. — *Minimumnormen voor oppervlakte en volume*

Minimumoppervlaktenormen

Art. 3. § 1. Voor elke nieuwe woning bedraagt de netto- minimum-vloeroppervlakte :

1° 20 m^2 voor het hoofdvertrek,

2° 8 m^2 voor de keuken,

3° indien de keuken opgenomen is in het hoofdvertrek beslaat dit laatste 28 m^2,

4° 14 m^2 voor de grootste slaapkamer en 9 m^2 voor de andere.

§ 2. In nieuwe woningen met niet-afgescheiden bewoonbare lokalen, zoals studio's, heeft de woonkamer, met inbegrip van de keuken, een minimum nettovloeroppervlakte van 22 m^2.

§ 3. Elke nieuwe woning heeft een privé-ruimte voor berging en opslag.

§ 4. De werken aan een bestaande woning die niet bedoeld zijn in artikel 1, § 3 brengen de woning in overeenstemming met §§ 1 tot 3 als zij gevolgen hebben voor de afmeting van de lokalen.

Hoogte onder het plafond

Art. 4. § 1. In elke nieuwe woning bedraagt de hoogte onder het plafond van de bewoonbare lokalen minstens 2,50 meter Deze hoogte wordt vrij gemeten van vloer tot plafond.

De minimumhoogte onder het plafond van de bewoonbare daklokalen geldt voor de helft van de vloeroppervlakte.

§ 2. Dans tout logement neuf, la hauteur sous plafond des dégagements et locaux non habitables est au moins de 2,10 mètres.

§ 3. Les travaux relatifs à un logement existant non visés par l'article 1, § 3, ne peuvent porter la hauteur sous plafond des locaux sous les seuils minimum définis aux §§ 1 et 2.

Mezzanines

Art. 5. Les mezzanines habitables répondent aux conditions suivantes :

1° la hauteur libre minimale sous la mezzanine est de 2,10 mètres;

2° le volume total du local est égal ou supérieur à la somme des m^2 de plancher du local et de la mezzanine, multipliée par 2,50 mètres

Le présent article est illustré par le croquis en annexe 1 du présent titre.

Porte d'entrée

Art. 6. Sans préjudice du titre IV de ce règlement, la porte d'entrée des logements présente un passage libre de 0,83 mètre minimum.

CHAPITRE III. — *Hygiène*

Salle de bain ou de douche

Art. 7. Tout logement comporte au minimum une salle de bain ou de douche équipée d'eau froide et d'eau chaude.

WC.

Art. 8. Tout logement comporte au minimum un WC, soit dans une toilette, soit dans une salle de bain ou de douche.

La toilette a des dimensions au moins égales à 0,80 mètre x 1,20 mètre.

Dans les logements neufs, le local muni du WC fait partie intégrante du volume constructible.

La pièce où se situe le WC ne donne pas directement sur le salon, la salle à manger ou la cuisine, sauf dans le cas d'un logement visé à l'article 3, § 2.

Cuisine

Art. 9. Tout logement comporte un local ou un espace pouvant servir à la préparation des denrées alimentaires qui réunit les conditions suivantes :

1° avoir au minimum un évier équipé d'eau;

2° permettre le branchement d'au moins trois appareils électroménagers et d'un appareil de cuisson conformément aux normes en vigueur.

Article 1er. Chauffage

Art. 10. Lorsqu'il n'y a pas de zone de recul, aucun conduit de fumée d'un logement ne débouche sur l'espace public.

Eclairage

Art. 11. Les locaux habitables sont, à l'exclusion des cuisines, éclairés naturellement.

La superficie nette éclairante est minimum de :

1° 1/5e de la superficie plancher pour les locaux habitables;

2° 1/12e de la superficie plancher pour les locaux habitables dont la surface éclairante est dans le versant de la toiture.

Ventilation - Evacuation

Art. 12. Les appareils à combustion de chauffage et de production d'eau chaude ainsi que les locaux dans lesquels ils se trouvent sont munis d'une évacuation vers l'extérieur du bâtiment.

CHAPITRE IV. — *Equipements*

Raccordements

Art. 13. § 1er. Tout logement neuf est raccordé aux réseaux de distribution d'eau, d'électricité et/ou de gaz.

L'installation électrique est capable de fournir au minimum une alimentation normale des équipements prévus dans le présent règlement.

§ 2. Tout logement neuf est muni de tubages avec fil de tirage en attente pour un éventuel raccordement au téléphone ou à la télédistribution.

Dans tout immeuble neuf à logements multiples, chaque logement est équipé d'un système de parlophone et d'ouvre-porte ou de tout autre dispositif permettant, sans avoir à se déplacer, à la fois de communiquer avec la personne se situant à l'entrée principale de l'immeuble et de donner accès à l'immeuble.

§ 2. In elke nieuwe woning bedraagt de hoogte onder het plafond van overlopen en niet-bewoonbare lokalen minstens 2,10 meter.

§ 3. De werken aan een bestaande woning die niet zijn bedoeld in artikel 1, § 3 mogen de hoogte onder plafond van de lokalen niet onder de minimumdrempels vermeld in §§ 1 en 2 brengen.

Tussenverdiepingen

Art. 5. De bewoonbare tussenverdiepingen voldoen aan de volgende voorwaarden :

1° de vrije hoogte van de tussenverdieping bedraagt minstens 2,10 meter;

2° het totale volume van het lokaal is gelijk aan of groter dan de som van het aantal m^2 vloeroppervlakte van het lokaal en van de tussenverdieping, vermenigvuldigd met 2,50 meter.

Dit artikel wordt geïllustreerd aan de hand van de schets die is gevoegd in bijlage 1 van deze titel.

Toegangsdeur

Art. 6. Onverminderd Titel IV van deze vordening heeft de toegangsdeur van de woningen een vrije doorgang van minstens 0,83 meter.

HOOFDSTUK III. — *Hygiene*

Bad- of douchekamer

Art. 7. Elke woning heeft minstens een bad- of douchekamer met warm en koud water.

WC

Art. 8. Elke woning heeft minstens een WC, hetzij in een toilet, hetzij in een bad- of douchekamer.

De afmetingen van het toilet bedragen minstens 0,80 m x 1,20 meter.

In de nieuwe woningen maakt het lokaal waarin de WC zich bevindt, deel uit van het bouwvolume.

Het vertrek waarin de WC zich bevindt, mag niet rechtstreeks uitgeven op het salon, de eetkamer of de keuken, behalve wanneer het gaat om een woning bedoeld in artikel 3 § 2.

Keuken

Art. 9. Elke woning heeft een lokaal of ruimte die kan dienen voor de bereiding van levensmiddelen en die voldoet aan de volgende voorwaarden :

1° minstens een met water uitgeruste gootsteen hebben;

2° de aansluiting van minstens drie electrische huishoudapparaten en een kooktoestel overeenkomstig de geldende normen.

Verwarming

Art. 10. Wanneer er geen inspringstrook is, mag geen enkele schoornsteen van een woning uitgeven op de openbare ruimte.

Verlichting

Art. 11. De bewoonbare lokalen zijn natuurlijk verlicht, met uitzondering van de keuken.

De verlichte netto-oppervlakte bedraagt minstens :

1° 1/5 van de vloeroppervlakte voor bewoonbare lokalen;

2° 1/12 van de vloeroppervlakte voor de bewoonbare lokalen waarvan de licht doorlatende oppervlakte zich in het dakschild bevindt.

Ventilatie - Afvoer

Art. 12. De verbrandingstoestellen voor verwarming en warm water alsook de lokalen waarin deze zich bevinden, zijn voorzien van een afvoer naar buiten.

HOOFDSTUK IV. — *Voorzieningen*

Aansluitingen

Art. 13. § 1. Elke nieuwe woning is aangesloten op de distributienetten voor water, electriciteit en/of gas.

De electrische installatie levert een minimum aan normale voeding voor de uitrustingen die bij deze verordening zijn bepaald.

§ 2. Elke nieuwe woning is voorzien van wachtbuizen met trekdraad voor een eventuele televisie- of telefoonaansluiting.

In elke nieuw gebouw met meerdere woningen is elke woning uitgerust met een parlofoon en deuropener of een ander apparaat waarmee men, zonder zich te verplaatsen, zowel kan spreken met de persoon aan de hoofdingang van het gebouw als toegang tot het gebouw verlenen.

Réseau d'égouttage

Art. 14. Tout logement est raccordé au réseau d'égouttage.

Ascenseur

Art. 15. Tout immeuble neuf à logements multiples comprenant un rez - de - chaussée et quatre étages ou plus est équipé d'un ascenseur, répondant aux normes prévues au titre IV de ce règlement.

CHAPITRE V. — *Locaux de service obligatoires dans les immeubles neufs a logements multiples.*

Ordures ménagères

Art. 16. Tout immeuble neuf comporte un local permettant d'entreposer les ordures ménagères.

Ce local réunit les conditions suivantes :

1° pouvoir être fermé et être muni d'une porte Rf 1/2h avec un ferme-porte et de parois Rf 1h;

2° être aisément accessible par les habitants de l'immeuble;

3° permettre aisément le déplacement des ordures ménagères vers la voie publique;

4° avoir une capacité suffisante pour permettre le stockage sélectif des ordures ménagères.

Local pour véhicules deux-roues et voitures d'enfants

Art. 17. Tout immeuble neuf comporte un local permettant d'entreposer des véhicules deux-roues non motorisés et des voitures d'enfants.

Ce local réunit les conditions suivantes :

1° être à disposition de l'ensemble des habitants de l'immeuble;

2° avoir des dimensions compatibles avec la fonction prévue, compte tenu du nombre de logements;

3° être d'accès aisé depuis la voie publique et depuis les logements;

4° être indépendant des parkings.

Local pour le rangement du matériel de nettoyage

Art. 18. Tout immeuble neuf comporte un local permettant d'entreposer le matériel nécessaire au nettoyage des parties communes de l'immeuble et des trottoirs.

Ce local réunit les conditions suivantes :

1° avoir une superficie minimale de 1 m^2;

2° comporter au moins une prise d'eau et une évacuation à l'égout;

3° lorsqu'une citerne d'eau de pluie existe, comporter une seconde prise d'eau raccordée à cette citerne.

CHAPITRE VI. — *Interdictions*

Interdictions

Art. 19. Sont interdits :

1° Les gaines collectives pour évacuation des ordures ménagères ou "vide-ordures".

2° Les canalisations d'eau en plomb.

CHAPITRE VII. — *Dispositions transitoires et finales*

Conformité d'un projet au présent règlement

Art. 20. La conformité d'un projet de construction au présent règlement ne permet pas de préjuger ni de sa conformité au bon aménagement des lieux, apprécié par l'autorité compétente pour délivrer le permis d'urbanisme, ni de sa conformité aux autres lois et règlements applicables.

Application dans le temps

Art. 21. Le présent titre s'applique aux demandes de permis d'urbanisme qui sont introduites plus de deux mois après son entrée en vigueur.

Il s'applique aux actes et travaux visés à l'article 1er, dispensés en raison de leur minime importance de l'obtention d'un permis d'urbanisme, dont l'exécution est entamée après le sixième mois qui suit son entrée en vigueur.

Rioleringsnet

Art. 14. Elke woning is aangesloten op het rioleringsnet.

Lift

Art. 15. Elke nieuw gebouw met meerdere woningen die een benedenverdieping en vier of meerdere bovenverdiepingen omvat, is uitgerust met een lift die voldoet aan de normen zoals voorzien in titel IV van deze verordening.

HOOFDSTUK V. — *Verplichte dienstlokalen in nieuwe gebouwen met meerdere woningen*

Huisvuil

Art. 16. Elke nieuwbouw omvat een lokaal voor de opslag van huisvuil.

Dit lokaal voldoet aan de volgende voorwaarden :

1° afgesloten kunnen worden en voorzien zijn van een deur met een Rf 1/2h met een deursluiter en van een wand met een Rf 1h;

2° gemakkelijk bereikbaar zijn voor de bewoners van het gebouw;

3° de verplaatsing van het huisvuil naar de openbare weg probleemloos mogelijk maken;

4° voldoende capaciteit hebben voor de selectieve opslag van huisvuil.

Lokaal voor tweewielers en kinderwagens

Art. 17. Elke nieuwbouw omvat een lokaal voor het stallen van niet-gemotoriseerde tweewielers en van kinderwagens.

Dit lokaal voldoet aan de volgende voorwaarden :

1° ter beschikking zijn van alle inwoners van het gebouw;

2° afmetingen hebben die verenigbaar zijn met de voorziene functie, rekening houdend met het aantal woningen;

3° gemakkelijk bereikbaar zijn vanaf de openbare weg en de woningen;

4° los staan van de parkeerplaatsen.

Lokaal voor de berging van schoonmaakmateriaal

Art. 18. Elke nieuwbouw omvat een lokaal voor de berging van het materiaal voor de schoonmaak van de gemeenschappelijke delen van het gebouw en van de voetpaden.

Dit lokaal voldoet aan de volgende voorwaarden :

1° een minimumoppervlakte van 1 m^2 hebben;

2° minstens een waterkraan en een afvoer naar de riolering omvatten;

3° wanneer een regenwatertank aanwezig is, voorzien zijn van een tweede waterkraan die aangesloten is op deze watertank.

HOOFDSTUK VI. — *Verbodsbepalingen*

Verbodsbepalingen

Art. 19. Zijn verboden :

1° Verzamelkokers voor de afvoer van huisvuil of « vuilniskokers ».

2° Loden waterleidingbuizen.

HOOFDSTUK VII. — *Overgangs- en slotbepalingen*

Overeenstemming van een project met deze verordening

Art. 20. De overeenstemming van een bouwproject met deze verordening houdt niet in dat het strookt met de goede ruimtelijke ordening, die beoordeeld wordt door de overheid, bevoegd voor de afgifte van de stedenbouwkundige vergunning, noch met de andere geldende wetten en verordeningen

Toepassing in de tijd

Art. 21. Deze titel is van toepassing op de stedenbouwkundige vergunningsaanvragen die worden ingediend twee maanden na de inwerkingtreding ervan.

Hij is van toepassing op de handelingen en werken bedoeld in artikel 1 die, omwille van hun geringe omvang, vrijgesteld zijn van een stedenbouwkundige vergunning en waarmee begonnen wordt na de zesde maand volgend op de inwerkingtreding ervan.

Annexe 1 — Bijlage 1

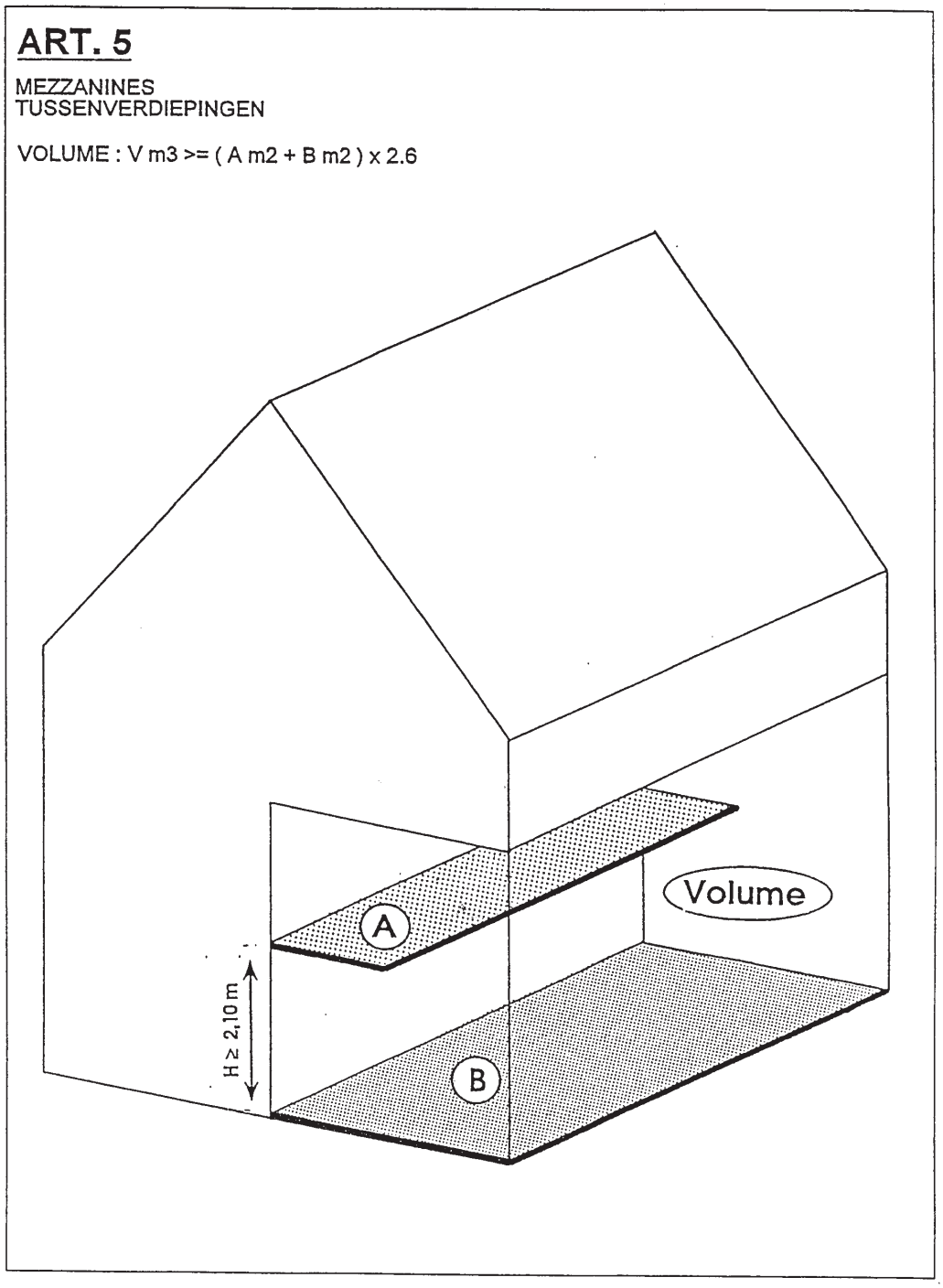

Vu pour être annexé à l'arrêté du Gouvernement de la Région de Bruxelles-Capitale du 3 juin 1999, adoptant les Titres I à VII du Règlement régional d'urbanisme.

Ch. PICQUE,

Ministre-Président du Gouvernement de la Région de Bruxelles-Capitale et Ministre des Pouvoirs locaux, de l'Emploi, du Logement et des Monuments et Sites

J. CHABERT,

Ministre du Gouvernement de la Région de Bruxelles-Capitale chargé de l'Economie, des Finances, du Budget, de l'Energie et des Relations extérieures

H. HASQUIN,

Ministre du Gouvernement de la Région de Bruxelles-Capitale chargé de l'Aménagement du Territoire, des Travaux publics et du Transport

R. GRIJP,

Ministre du Gouvernement de la Région de Bruxelles-Capitale, chargé de la Fonction publique, du Commerce extérieur, de la Recherche scientifique de la Lutte contre l'Incendie et de l'Aide médicale urgente

D. GOSUIN,

Ministre du Gouvernement de la Région de Bruxelles-Capitale, chargé de l'Environnement et de la Politique de l'Eau, de la Rénovation, de la Conservation de la Nature et de la Propreté publique

Gezien om te worden gevoegd bij het besluit van de Brusselse Hoofdstedelijke Regering van 3 juni 1999 tot goedkeuring van Titels I tot VII van de Gewestelijke Stedenbouwkundige Verordening.

Ch. PICQUE,

Minister-Voorzitter van de Brusselse Hoofdstedelijke Regering en Minister van Plaatselijke Besturen, Tewerkstelling, Huisvesting en Monumenten en Landschappen

J. CHABERT,

Minister van de Brusselse Hoofdstedelijke Regering, bevoegd voor Economie, Financiën, Begroting, Energie en Externe Betrekkingen

H. HASQUIN,

Minister van de Brusselse Hoofdstedelijke Regering, bevoegd voor Ruimtelijke Ordening, Openbare Werken en Vervoer

R. GRIJP,

Minister van de Brusselse Hoofdstedelijke Regering, bevoegd voor Openbaar Ambt, Buitenlandse Handel, Wetenschappelijk Onderzoek, Brandbestrijding en Dringende Medische Hulp

D. GOSUIN,

Minister van de Brusselse Hoofdstedelijke Regering, bevoegd voor Leefmilieu en Waterbeleid, Renovatie, Natuurbehoud en Openbare Netheid

REGLEMENT REGIONAL D'URBANISME

TITRE III. — Chantiers

Table des matières

CHAPITRE Ier : GENERALITES

CHAPITRE II : DISPOSITIONS APPLICABLES AUX CHANTIERS EN VOIE PUBLIQUE ET HORS VOIE PUBLIQUE

Section 1ère : Généralités

Section 2 : Aménagements

Section 3 : Protection de la circulation piétonne

Section 4 : Dépôts de matériaux

Section 5 : Véhicules et engins de chantier

CHAPITRE III : DISPOSITIONS MODIFICATIVES ET TRANSITOI RES

CHAPITRE 1er. — *Généralités*

Champ d'application

Article 1er. Le présent titre s'applique aux chantiers de tous travaux, qui ne sont pas couverts par les règles prises en exécution de l'ordonnance du 5 mars 1998 relative à la coordination des chantiers en voie publique en Région de Bruxelles-Capitale, nécessitant ou non un permis d'urbanisme, un permis d'environnement ou une déclaration préalable, situés hors voie publique et en voie publique.

Le présent titre ne porte pas préjudice à l'adoption de mesures distinctes dans les conditions particulières d'exploitation afférentes au permis d'environnement ou aux déclarations prises en vertu de l'ordonnance du 5 juin 1997 relative aux permis d'environnement.

Un chantier de travaux arrêté depuis plus de douze mois est assimilé à un terrain non bâti tel que défini à l'article 14 du Règlement régional d'urbanisme relatif aux caractéristiques des constructions et de leurs abords.

Définitions

Art. 2. Au sens du présent règlement, on entend par :

1. chantier hors voie publique : les travaux exécutés hors de la voie publique empiétant, le cas échéant sur la voie publique mais n'étant pas couverts pas couverts par les règles prises en exécution de l'ordonnance du 5 mars 1998 relative à la coordination des chantiers en voie publique en Région de Bruxelles-Capitale;

2. chantier en voie publique : les travaux exécutés sur la voie publique ou à ses équipements dans la mesure où ils ne sont pas couverts par les règles prises en exécution de l'ordonnance du 5 mars 1998 relative à la coordination des chantiers en voie publique en Région de Bruxelles-Capitale;

3. Voie publique : tout l'espace compris entre les alignements qui séparent les propriétés privées de la voirie; cet espace comprend notamment, la chaussée, les trottoirs, les accotements, les revers, les fossés, les berges et les talus;

4. couloir de contournement : le passage adjacent au chantier, destiné à la circulation piétonne;

6. maître d'ouvrage : celui qui fait exécuter les travaux;

7. gestionnaire de la voie publique : l'autorité dont relève l'espace où le chantier est effectué;

8. impétrants : les utilisateurs du sol ou du sous-sol de la voie publique et, notamment les intercommunales de distribution, les administrations publiques, les entreprises publiques autonomes et les sociétés privées;

9. permis d'environnement : le permis requis en vertu de l'ordonnance du 5 juin 1997 relative aux permis d'environnement;

GEWESTELIJKE STEDENBOUWKUNDIGE VERORDENING

TITEL III. — Bouwplaatsen

Inhoudsopgave

HOOFDSTUK I : ALGEMEEN

HOOFDSTUK II : GEMEENSCHAPPELIJKE BEPALINGEN VOOR DE BOUW-PLAATSEN BUITEN EN OP DE WEG

Afdeling 1 : Algemeen

Afdeling 2 : Inrichtingen

Afdeling 3 : Bescherming van het voetgangersverkeer

Afdeling 4 : Opslag van materialen

Afdeling 5 : Bouwmachines en -voertuigen

HOOFDSTUK III : WIJZIGINGS- EN OVERGANGSBEPALINGEN

HOOFDSTUK I. — *Algemeen*

Toepassingsgebied

Artikel 1. Deze titel is van toepassing op de bouwplaatsen gelegen buiten of op de openbare weg waarop de regels die zijn genomen in uitvoering van de ordonnantie van 5 maart 1998 betreffende de coördinatie van de bouwplaatsen op de openbare weg in het Brussels Hoofdstedelijk Gewest, niet van toepassing zijn en waarvoor al dan niet een stedenbouwkundige vergunning, een milieuvergunning of een voorafgaande aangifte vereist is.

Deze titel doet geen afbreuk aan de goedkeuring van maatregelen die zijn onderscheiden in de bijzondere uitbatingsvoorwaarden met betrekking tot de milieuvergunning of de verklaringen die zijn genomen krachtens de ordonnantie van 5 juni 1997 betreffende de milieuvergunningen.

Een bouwplaats die sinds meer dan twaalf maand stilligt, wordt gelijkgesteld met een onbebouwd terrein in de zin van artikel 14 van de Gewestelijke Stedenbouwkundige Verordening betreffende de kenmerken van de bouwwerken en hun naaste omgeving.

Definities

Art. 2. In deze verordening wordt verstaan onder :

1. bouwplaats buiten de openbare weg : de werken die worden uitgevoerd buiten de openbare weg en eventueel uitbreiden tot op de openbare weg, maar die zijn gedekt door de regels genomen in uitvoering van de ordonnantie van 5 maart 1998 betreffende de coördinatie en de organisatie van de bouwplaatsen op de openbare weg in het Brussels Hoofdstedelijk Gewest;

2. bouwplaats op de openbare weg : de werken die op de openbare weg of aan de voorzieningen ervan worden uitgevoerd inzoverre deze niet zijn gedekt door de regels genomen in uitvoering van de ordonnantie van 5 maart 1998 betreffende de coordinatie van de bouwplaatsen op de openbare weg in het Brussels Hoofdstedelijk Gewest;

3. Openbare weg: de ruimte tussen de rooilijnen die de privé-eigendommen van de weg scheiden; zij omvat met name de rijweg, de voetpaden, de bermen, de flanken, de sloten, de oevers en de taluuds;

4. omgeleide doorgang : het pad langs de bouwplaats, bestemd voor het voetgangersverkeer,

6. bouwheer : diegene die de werken laat uitvoeren;

7. beheerder van de openbare weg : de overheid op wiens gebied de werken worden uitgevoerd;

8. vergunninghouders : de gebruikers van de grond of ondergrond van de openbare weg en meer bepaald de intercommnale distributiebedrijven, de overheidsadministraties, de autonome overheidsbedrijven en de privé-ondernemingen;

9. milieuvergunning : de vergunning die vereist is krachtens de ordonnantie van 5 juni 1997 betreffende de milieuvergunningen;

10. zone habitée : les zones d'habitation à prédominance résidentielle, les zones vertes, les zones de haute valeur biologique, les zones de parc, les zones de cimetière et les zones forestières, les zones d'habitation, les zones mixtes, les zones de sport ou de loisir en plain air, les zones agricoles et les zones d'équipement d'intérêt collectif ou de service public telles que définies par le plan régional d'affectation du sol en vigueur;

11. emprise : limites matérielles du chantier, figurées par des clôtures ou tout autre signe distinctif;

12. annexe : annexe 3 de l'arrêté du Gouvernement du 16 juillet 1998 relatif à la coordination et à l'organisation des chantiers en voie publique.

CHAPITRE II. — *Dispositions applicables aux chantiers en voie publique et hors voie publique*

Section 1ère. — Généralités

Gestion de chantier

Art. 3. § 1er. Dans le but de garantir la tranquillité, la propreté, la salubrité, la sécurité aux abords du chantier et la qualité résidentielle des quartiers limitrophes :

1° le nettoyage des abords du chantier ainsi que celui des camions et engins de chantier est régulièrement assuré;

2° la circulation du charroi de chantier est organisé sur des itinéraires déterminés de commun accord entre le maître d'ouvrage, l'autorité gestionnaire de la voirie et, le cas échéant, les communes concernées par le charroi;

3° l'éclairage des abords du chantier et de la voie publique est assuré si les installations de chantier occultent un éclairage public existant;

4° les conditions de sécurité et de circulation de tous les usagers de la voie publique, spécialement les piétons et les cyclistes, aux abords du chantier sont assurées à tout moment.

§ 2. Lorsque le chantier est susceptible d'avoir des répercussions directes ou indirectes sur une ligne de transport en commun, le maître d'ouvrage prévient la société de transport concernées, au moins quinze jours avant l'ouverture du chantier, et se conforme aux recommandations qui lui seraient adressées par la société de transport concernée pour en atténuer l'effet éventuel.

Horaires de chantier

Art. 4. § 1er A l'exception des travaux réalisés par des particuliers à leur propre habitation ou au terrain qui l'entoure, et dont les nuisances n'excèdent pas la mesure des inconvénients normaux du voisinage, ainsi que les chantiers sur des voies de chemin de fer, de métro et de tram, le travail sur le chantier ne peut avoir lieu du lundi au vendredi, samedis et jours fériés exclus, qu'entre :

1° 7 heures et 19 heures;

2° 7 heures et 16 heures, lorsque le battage des pieux, des palplanches et le concassage des débris ont lieu.

§ 2. A l'exception des chantiers soumis à permis d'environnement, le bourgmestre peut, pour autant que la tranquillité, la propreté, la salubrité ou la sécurité publique sont assurées, accorder des dérogations au § 1er pour :

1° les chantiers situés en dehors des zones habitées;

2° l'exécution de travaux ne générant pas de nuisances sonores;

3° l'exécution de travaux particuliers ne pouvant être interrompus pour des raison techniques ou de sécurité.

§ 3. Toute demande de dérogation est adressée par le maître d'ouvrage par lettre recommandée au bourgmestre au moins sept jours ouvrables avant le début des travaux nécessitant l'octroi de la dérogation.

Le bourgmestre fixe la durée pendant laquelle la dérogation est accordée et l'assortit de conditions destinées à réduire les nuisances du chantier.

En cas d'absence de décision du bourgmestre dans les cinq jours ouvrables de l'introduction de la demande, les horaires applicables au chantier sont ceux prévus dans la demande de dérogation.

10. bewoond gebied : de woongebieden met residentieel karakter, de groengebieden, de gebieden met hoogbiologische waarde, de parkgebieden, de begraafplaatsgebieden en de bosgebieden, de typische woongebieden, de gemengde gebieden, de gebieden voor sport en ontspanning in de open lucht, de landbouwgebieden en de gebieden voor uitrustingen van collectief belang of voor openbare diensten zoals beschreven in het vigerend gewestelijk bestemmingsplan;

11. inname : de materiële grenzen van de bouwplaats, aangegeven door omheiningen of ieder ander duidelijk teken;

12. bijlage : bijlage 3 van het besluit van de Regering van 16 juli 1998 betreffende de coördinatie en de organisatie van de bouwplaatsen op de openbare weg.

HOOFDSTUK II. — *Bepalingen geldig voor de bouwplaatsen op en buiten de openbare weg*

Afdeling 1. — Algemeen

Beheer van de bouwplaats

Art. 3. § 1. Om de rust, de netheid, de bewoonbaarheid en de veiligheid rondom de bouwplaats te garanderen alsook de woonkwaliteit van de aangrenzende wijken te verzekeren :

1° wordt de naaste omgeving van de bouwplaats alsook de vrachtwagens en bouwmachines regelmatig schoongemaakt;

2° wordt het verkeer van de bouwplaatsvoertuigen geregeld op de wegen die zijn gezamenlijk uitgestippeld door de bouwheer en de overheid die de weg beheert en, desgevallend, de gemeenten op wier grondgebied dit verkeer plaatsvindt;

3° wordt ervoor gezorgd dat de naaste omgeving van de bouwplaats en de openbare weg verlicht zijn als de inrichtingen van de bouwplaats een bestaande verlichting verbergen;

4° wordt in de naaste omgeving van de bouwplaats steeds aandacht besteed aan de veiligheids- en verkeersomstandigheden van alle openbare weggebruikers, meer bepaald van de voetgangers en fietsers;

§ 2. Wanneer een bouwplaats rechtstreeks of onrechtstreeks gevolgen heeft op een lijn van het openbare vervoer, verwittigt de bouwheer de betrokken vervoermaatschappij minstens vijftien dagen vóór de aanvang van de werken, en richt hij zich naar de aanbevelingen van de betrokken vervoermaatschappij om de eventuele weerslag ervan te verminderen.

Uurrooster van de bouwplaats

Art. 4. § 1. Behoudens de werken die worden uitgevoerd door particulieren aan hun eigen woning of omliggend terrein en die niet meer hinder veroorzaken dan de normale buurthinder alsook de werken aan spoorweg-, metro- en tramlijnen, mag op de bouwplaats enkel gewerkt worden van maandag tot vrijdag, zaterdag en feestdagen uitgezonderd, tussen :

1° 7 uur en 19 uur;

2° 7 uur en 16 uur wanneer palen en damwanden geheid en puin vergruisd worden.

§ 2. Behoudens de bouwplaatsen waarvoor een milieuvergunning vereist is, kan de burgemeester, zolang de rust, de netheid, de bewoonbaarheid of de openbare veiligheid is verzekerd, afwijkingen toestaan op § 1 voor :

1° bouwplaatsen buiten bewoonde gebieden;

2° de uitvoering van werken die geen geluidshinder veroorzaken;

3° de uitvoering van specifieke werken die om technische of veiligheidsredenen niet kunnen worden onderbroken.

§ 2. Iedere aanvraag om afwijking wordt bij aangetekende brief gericht aan de burgemeester minstens zeven werkdagen vóór de werken waarvoor de afwijking moet worden verkregen.

De burgemeester bepaalt de duur van de afwijking en koppelt hieraan voorwaarden om de hinder van de bouwplaats te beperken.

Zo de burgemeester binnen de vijf werkdagen na de indiening van de aanvraag geen beslissing heeft genomen, is het uurrooster van toepassing dat in de aanvraag om afwijking staat opgegeven.

Une copie de la décision du bourgmestre ou, en cas d'absence de décision du bourgmestre, de la demande de dérogation est affichée par le maître d'ouvrage (suppression), le cas échéant, à côté de l'affiche relative au permis d'urbanisme visé à l'arrêté du 3 juillet 1992 relatif à l'affichage prescrit pour les actes et travaux autorisés en matière d'urbanisme.

Protection de la voie publique

Art. 5. § 1. Le maître d'ouvrage est tenu de dresser, avec l'autorité gestionnaire de la voie publique concernée, un état des lieux contradictoire de début et de fin de chantier :

1° pour tout chantier en voie publique;

2° pour tout chantier hors voie publique lorsque celui-ci empiète sur la voie publique ou a une incidence négative sur son état;

Si le maître d'ouvrage renonce à l'établissement d'un état des lieux, l'état initial est jugé bon.

§ 2. L'état des lieux contradictoire de début de chantier, est réalisé au moins huit jours avant l'ouverture du chantier, et comprend :

- le nom, le prénom et la qualité des personnes physiques présentes lors de l'établissement de l'état des lieux;

- la date et l'heure de l'état des lieux;

- un plan figurant le périmètre concerné par l'état des lieux et décrivant l'état des trottoirs, des voies publiques, des réseaux d'égouttage, du mobilier urbain et des plantations adjacentes au chantier et renseignant les numéros et angles de prises de vue des photos éventuellement demandées par l'une des deux parties;

- les mentions sollicitées par l'une des parties;

- la signature, au bas de chaque page composant l'état des lieux, des personnes physiques visées au premier tiret.

§ 3. L'état des lieux contradictoire de fin de chantier est réalisé au plus tard quinze jours après l'achèvement du chantier, et comprend :

- une copie de l'état des lieux contradictoire de début de chantier;

- la date d'achèvement du chantier;

- l'identité du maître de l'ouvrage, du gestionnaire du chantier des entrepreneurs ayant éventuellement travaillé pour son compte et des gestionnaires de la voie publique.

§ 4. Tout au long de la durée du chantier :

1° le stockage des matériaux, les manoeuvres avec des véhicules ou engins de chantier, l'emplacement de baraquements sont interdits à proximité des arbres;

2° les racines, les troncs et les couronnes d'arbres de même que le mobilier urbain, l'éclairage public et les éléments de signalisation situés dans le périmètre du chantier ou à proximité de celui-ci sont protégés au moyen de matériaux adéquats;

3° le dégagement de poussières est réduit au minimum lors des travaux de démolition notamment par des bâches et par l'arrosage.

§ 5. Au terme du chantier, la voie publique ainsi que les plantations, le mobilier urbain, l'éclairage public et les éléments de signalisation y attenants sont remis en état par le maître d'ouvrage. La remise en état implique notamment la restauration ou le remplacement des plantations, du mobilier urbain, de l'éclairage public et des éléments de signalisation endommagés.

§ 6. Lorsque les conditions de desserte, de déplacement des usagers de la voie publique sont sensiblement modifiées par un chantier d'une durée supérieure à quinze jours, un imprimé bilingue d'information est distribué par le maître d'ouvrage avant l'ouverture du chantier dans les boîtes aux lettres des riverains affectés par ce dernier. L'imprimé précise notamment la raison et l'intérêt des travaux, leur ampleur, leur nature et leur durée, le nom, l'adresse et le numéro de téléphone des entreprises chargées des travaux/maître d'ouvrage.

Een afschrift van de beslissing van de burgemeester of, bij ontstentenis van een beslissing vanwege de burgemeester, een afschrift van de aanvraag om afwijking, wordt door de bouwheer, desgevallend, gehangen naast het aanplakbiljet inzake de stedenbouwkundige vergunning bedoeld in het besluit van 3 juli 1992 betreffende de aanplakking die is voorgeschreven voor stedenbouwkundige handelingen en werken.

Bescherming van de openbare weg

Art. 5. § 1. De bouwheer moet samen met de overheid die de betrokken openbare weg beheert een contradictoire plaatsbeschrijving opmaken van het begin en het einde van de werken :

1° voor alle werken op de openbare weg;

2° voor alle werken buiten de openbare weg wanneer deze uitbreiden tot de openbare weg of een negatieve invloed hebben op de staat ervan.

Als de bouwheer weigert een plaatsbeschrijving op te maken, wordt de oorspronkelijke staat geacht de goede te zijn.

§ 2. De contradictoire plaatsbeschrijving van het begin der werken wordt minstens acht dagen vóór de aanvang ervan opgemaakt en bestaat uit :

- de naam, voornaam en hoedanigheid van de natuurlijke personen aanwezig bij de opmaak van de plaatsbeschrijving;

- de datum en het uur van de plaatsbeschrijving;

- een plan met aanduiding van de perimeter van de plaatsbeschrijving en met beschrijving van de staat van de voetpaden, de openbare weg, het rioleringsnet, het stadsmeubilair en de beplanting naast de bouwplaats en met vermelding van de nummers en de camerastandpunten van de foto's die eventueel gevraagd worden door een der beide partijen;

- de door één der partijen gevraagde vermeldingen;

- de handtekening, onderaan ieder blad van de plaatsbeschrijving, van de natuurlijke personen vermeld in het eerste streepje.

§ 3. De contradictoire plaatsbeschrijving van het einde der werken wordt opgemaakt uiterlijk vijftien dagen na de beëindiging van de werken en bevat :

- een afschrift van de contradictoire plaatsbeschrijving van de aanvang der werken;

- de datum waarop de werken zijn beëindigd;

- de identeit van de bouwheer, van de bouwplaatsopzichter en van de aannemers die eventueel voor zijn rekening hebben gewerkt alsook van de beheerders van de openbare weg.

§ 4. Tijdens de werken :

1° is het verboden om in de nabijheid van bomen materialen op te slaan, manoeuvers uit te voeren met bouwvoertuigen of -machines en barakken te plaatsen;

2° zijn de wortels, stammen en kruinen van bomen net als het stadsmeubilair, de openbare verlichting en de signalisatie op de bouwplaats of in de nabijheid ervan beschermd aan de hand van passend materiaal;

3° wordt het vrijkomen van stof tijdens afbraakwerken tot een minimum beperkt aan de hand van dekzeilen en besproeiing.

§ 5. Na de werken dient de bouwheer de openbare weg alsook de beplanting, het stadsmeubilair, de openbare verlichting en de signalisatie in de nabije omgeving in hun oorspronkelijke staat te herstellen. Het herstel in de oorspronkelijke staat impliceert met name het opnieuw aanbrengen of de vervanging van de beschadigde beplanting, stadsmeubilair, openbare verlichting en signalisatie.

§ 6. Wanneer een bouwplaats de bediening of verplaatsing van de openbare weggebruikers gedurende meer dan vijftien dagen gevoelig beïnvloedt, verspreidt de bouwheer vóór de aanvang der werken een tweetalige informatiebrochure in de brievenbussen van de betrokken buurtbewoners. De brochure vermeldt met name de reden en het belang van de werken, de omvang, aard en duur ervan, de naam, het adres en telefoonnummer van de ondernemingen die de werken uitvoeren/bouwheer.

Section 2. — Aménagements

Installations de chantier destinées au personnel

Art. 6. Sans préjudice des compétences de l'Etat fédéral en matière de protection des travailleurs, les installations de chantier sont maintenues en parfait été de propreté, nettoyées et repeintes à intervalles réguliers.

Dans la mesure du possible, les installations d'un même chantier sont toutes de la même couleur.

Clôture

Art. 7. § 1er Les chantiers d'une durée prévisible inférieure à 30 jours doivent être délimités par une clôture posée au sol répondant aux conditions définies à l'annexe.

§ 2. Les chantiers d'une durée prévisible supérieure ou égale à 30 jours doivent être délimités par une clôture réunissant les conditions suivantes :

1° être conforme aux prescriptions figurant à l'annexe;

2° être fixée dans le sol;

3° avoir une hauteur de minimum 2 mètres;

4° prévoir au moins une possibilité d'observation du chantier par le public;

5° être entretenue et maintenue en état de propreté et de sécurité permanent;

6° être munie d'une signalisation routière conforme et d'un éclairage suffisant des abords.

Les installations telles que taques, trappillons, bouches à clés, bouches d'incendie, doivent être accessibles en permanence.

Section 3. — Protection de la circulation piétonne

Protection de la circulation pietonne

Art. 8. § 1er. En cas de risque de chute de matériaux ou d'outils, la protection de la circulation piétonne est assurée par des éléments de résistance suffisante placés à minimum 2,20 mètres de hauteur.

§ 2. Les échafaudages situés sur la voie publique sont signalés par l'apposition de dispositifs d'éclairage ou de dispositifs autoréfléchissants rouges et blancs à chaque angle.

§ 3. Si la circulation des piétons est déviée sur le trottoir opposé, un marquage au sol et une signalisation adéquats sont mis en place pour assurer la traversée de la chaussée en toute sécurité. En fonction de la densité et de la vitesse du trafic, le marquage au sol est complété de feux de signalisation commandés par un bouton-poussoir.

Couloir de contournement

Art. 9. Un couloir de contournement est mis en place avant l'ouverture du chantier lorsque ce dernier réduit la largeur du cheminement piétonnier, libre de tout obstacle, à moins de 1,5 mètre.

Le couloir de contournement doit :

1° être protégé d'éventuelles chutes de matériaux, d'objets ou d'outils par des éléments de résistance suffisante placés à minimum 2,20 mètres de hauteur;

2° avoir une largeur minimale de 1,50 mètre lorsque la largeur de la voie de circulation piétonne existante est ou dépasse 1,50 mètre;

3° avoir une largeur au moins égale à celle de la voie de circulation piétonne existante lorsque la largeur de celle-ci est de moins de 1,50 mètre;

4° être mi en place, soit au niveau du trottoir, soit au niveau de la chaussée; dans ce dernier cas, les accès sont raccordés au trottoir par un plan incliné;

Afdeling 2. — Inrichtingen

Bouwplaatsinstallaties voor het personeel

Art. 6. Onverminderd de bevoegdheid van de federale overheid inzake de bescherming van de werknemers, worden de bouwplaatsinstallaties geregeld in perfecte staat onderhouden, schoongemaakt en herschilderd.

De installaties van eenzelfde bouwplaats hebben alle zoveel mogelijk dezelfde kleur.

Omheining

Art. 7. § 1. De bouwplaatsen waarvan de duur geraamd wordt op minder dan 30 dagen, worden afgebakend door een op de grond geplaatste omheining die voldoet aan de voorwaarden die als bijlage gaan.

§ 2. De bouwplaatsen waarvan de duur geraamd wordt op 30 dagen of meer worden afgebakend door een omheining die voldoet aan volgende voorwaarden :

1° voldoen aan de voorschriften die als bijlage gaan;

2° in de grond zijn bevestigd;

3° minimum 2 meter hoog zijn;

4° het publiek minstens één mogelijkheid geven de bouwplaats te bekijken;

5° permanent in goede en veilige staat verkeren;

6° voorzien zijn van een conforme verkeerssignalisatie en de omgeving voldoende verlichten.

Inrichtingen zoals tankdeksels, luikgrendels, schakelaars en brandkranen zijn steeds bereikbaar.

Afdeling 3. — Bescherming van het voetgangersverkeer

Bescherming van het voetgangersverkeer

Art. 8. § 1. Indien het risico op vallende materialen of werktuigen aanwezig is, worden de voetgangers beschermd door elementen met voldoende weerstand die minstens 2,20 meter hoog geplaatst zijn.

§ 2. De aanwezigheid van steigers op de openbare weg wordt duidelijk gemaakt aan de hand van verlichtingsmateriaal of rode en witte reflectoren die op iedere hoek zijn aangebracht.

§ 3. Indien het voetgangersverkeer wordt omgeleid langs het voetpad aan de overkant, worden een passende wegmarkering en signalisatie aangebracht zodat de voetgangers de weg veilig kunnen oversteken. Naargelang van de dichtheid en snelheid van het verkeer worden naast de wegmarkering verkeerlichten geplaatst die met een drukknop worden bediend.

Omgeleide doorgang

Art. 9. Vóór de aanvang der werken wordt een omgeleide doorgang gemaakt wanneer de werken de breedte van het voetgangerspad, vrij van alle hinder, tot minder dan 1,5 meter beperkt.

De omgeleide doorang :

1° is beschermd tegen eventueel vallende materialen, voorwerpen of werktuigen door elementen met voldoende weerstand die minstens 2,20 meter hoog geplaatst zijn.

2° heeft een minimumbreedte van 1,50 meter wanneer het bestaand voetpad 1,50 meter breed is of meer;

3° is minstens even breed als het bestaande voetpad wanneer dit minstens 1,50 meter breed is;

4° staat, ofwel op het niveau van het voetpad, ofwel op het niveau van de rijweg; in dit laatste geval gebeurt de aansluiting met het voetpad via een hellend vlak;

5° être protégé de la circulation automobile par des barrières et une signalisation adéquate;

6° être équipé de revêtements de sol stables, antidérapants et propres;

7° être muni d'une signalisation routière adaptée au contexte urbain et d'un éclairage suffisant;

8° permettre l'accès des impétrants à leurs installations.

Section 4. — Dépôt de matériaux

Interdiction du dépôt sur la voie publique

Art. 10. Aucun dépôt de matériaux ne peut être établi sur la voie publique en dehors de l'enceinte du chantier sauf au moment des livraisons de matériaux.

Tout dépôt de matériaux est confiné dans l'espace qui lui est destiné par des équipements assurant la stabilité des matériaux stockés et évitant leur dispersion.

Section 5. — Véhicules et engins de chantiers

Stationnement des vehicules nécessaires au deroulement du chantier

Art. 11. L'autorité gestionnaire de la voirie détermine, si nécessaire, les zones de la voie publique qui peuvent être affectées au chargement, au déchargement et au stationnement des véhicules nécessaires au déroulement du chantier.

Entretien

Art. 12. Afin d'assurer la sécurité des abords du chantier et de réduire au minimum les émissions d'imbrûlés et le bruit, les véhicules et engins de chantier sont tenus en bon état par un contrôle et un entretien réguliers.

Protection du sol

Art. 13. Aucun entretien de véhicule ou d'engin n'est autorisé sur la voie publique, ou sur le chantier en dehors d'une zone aménagée de telle manière que le sol soit protégé.

Nettoyage

Art. 14. Avant sa sortie du chantier, chaque véhicule est nettoyé au jet d'eau pour en enlever la boue, le mortier ou toute autre matière pouvant être projetée sur la voie publique.

CHAPITRE III. — *Dispositions modificatives et transitoires*

Application dans le temps

Art. 15. Sous préjudice de l'application de l'article 1, le présent titre ne s'applique ni aux chantiers de travaux existant au jour de son entrée en vigueur, ni aux chantiers de travaux consécutifs aux permis d'urbanisme délivrés plus de 6 mois avant son entrée en vigueur.

Il s'applique aux actes et travaux visés à l'article 1er, dispensés en raison de leur minime importance de l'obtention d'un permis d'urbanisme, dont l'exécution est entamée après le sixième mois qui suit son entrée en vigueur.

Affichage

Art. 16. Les annexes 1 et 2 de l'arrêté du 3 juillet 1992 relatif à l'affichage prescrit pour les actes et travaux autorisés en matière d'urbanisme sont complétées par les données qui suivent :

« - les conditions de nettoyage du chantier;

- les horaires du chantier. »

5° is beschermd tegen het autoverkeer door gepaste schuttingen en signalisatie;

6° is uitgerust met stabiele, anti-slip en nette vloerbedekking;

7° is voorzien van verkeerstekens die zijn aagepast aan de stad en is voldoende verlicht;

8° verschaft de vergunninghouders toegang tot hun inrichtingen.

Afdeling 4. — Opslag van materialen

Opslagverbod op de openbare weg

Art. 10. Materiaal mag op de openbare weg buiten de bouwplaats niet worden opgeslagen, behalve bij de levering van materiaal.

Materiaal wordt opgeslagen in een daartoe bestemde ruimte, in voorzieningen die de stabiliteit van het opgeslagen materiaal waarborgen en de verspreiding ervan tegengaan.

Afdeling 5. — Bouwmachines en -voertuigen

Parkeren van de voertuigen die noodzakelijk zijn voor de bouwplaats

Art. 11. De overheid die de weg beheert duidt, zonodig, de delen aan van de openbare weg die kunnen worden gebruikt voor het laden, lossen en parkeren van de voertuigen die nodig zijn op de bouwplaats.

Onderhoud

Art. 12. Met het oog op de veiligheid rond de bouwplaats en om de emissies aan onbrandbare stoffen en lawaai tot een minimum te herleiden, worden de bouwmachines en -voertuigen in goede staat gehouden door een regelmatig nazicht en onderhoud.

Bescherming van de bodem

Art. 13. Geen enkel onderhoud aan een voertuig of machine is toegestaan op de openbare weg of op de bouwplaats die zich bevindt buiten de zone waar de bodem beschermd wordt.

Reiniging

Art. 14. Alvorens het voertuig de werf verlaat, wordt het met waterstralen gereinigd om de modder, mortel of elke andere materie die op de openbare weg zou kunnen uitspatten, weg te spoelen.

HOOFDSTUK V. — *Wijzigings- en overgangsbepalingen*

Toepassing in de tijd

Art. 15. Onverminderd de toepassing van artikel 1 is deze titel is niet van toepassing op bouwplaatsen die al operationeel zijn op de dag waarop deze verordening van kracht wordt noch op bouwplaatsen voor werken voortvloeiend uit de stedenbouwkundige vergunningen die meer dan 6 maand vóór de inwerkingtreding van deze verordening zijn afgeleverd.

hij is van toepassing op de in artikel 1 bedoelde werken en handelingen die op grond van hun geringe omvang zijn vrijgesteld van een stedebouwkundige vergunning en die worden aangevat zes maanden na de inwerkingtreding ervan.

Aanplakking

Art. 16. Bijlagen 1 en 2 van het besluit van 3 juli 1992 betreffende de aanplakking die is voorgeschreven voor stedenbouwkundige handelingen en werken, worden aangevuld met de volgende gegevens :

« - de voorwaarden voor het reinigen van de bouwplaats;

- het uurrooster van de bouwplaats. »

REGLEMENT REGIONAL D'URBANISME

TITRE IV. — Accessibilité des bâtiments par les personnes à mobilité réduite

Tables des matières

CHAPITRE 1er : GENERALITES

CHAPITRE II : NORMES RELATIVES AUX ACCES AUX BATIMENTS

CHAPITRE III : NORMES RELATIVES AUX ACCES AUX PARKINGS

CHAPITRE IV : NORMES RELATIVES A LA CIRCULATION INTERNE DANS LES BATIMENTS

CHAPITRE V : NORMES RELATIVES AUX EQUIPEMENTS

CHAPITRE VI : DISPOSITIONS TRANSITOIRES

CHAPITRE 1er. — *Généralités*

Champ d'application

Article 1er. § 1 Le présent titre s'applique à l'ensemble du territoire de la Région de Bruxelles-Capitale.

§ 2. Le présent titre s'applique :

1° aux actes et travaux visés à l'article 84, § 1er, alinéa 1er, de l'ordonnance du 29 août 1991 organique de la planification et de l'urbanisme, qui concernent les bâtiments ou équipements accessibles au public énumérés au § 3;

2° aux actes et travaux qui, en raison de leur minime importance, sont dispensés de l'obtention d'un permis d'urbanisme, visés à l'article 84 § 2 de l'ordonnance du 29 août 1991 organique de la planification et de l'urbanisme, qui concernent les bâtiments ou équipements accessibles au public énumérés au § 3.

§ 3. Les bâtiments ou équipements accessibles au public visés par le présent règlement sont :

1° les bâtiments pour activités récréatives et socio-culturelles;

2° les bâtiments destinés à l'exercice du culte;

3° les établissements pour personnes âgées et personnes handicapées;

4° les établissements destinés à la pratique du sport et de la vie de plein air;

5° les immeubles à usage de bureaux, les établissements de commerce ainsi que les hôtels et appart-hôtels, restaurants et cafés, dont les locaux accessibles au public ont une superficie nette totale de 150 m^2 et plus en cas de transformation ou de 100 m^2 et plus en cas de construction neuve;

Par « superficie nette totale », on entend le total des surfaces de planchers mesurées entre le nu des murs intérieurs.

6° les hôpitaux et centres d'aide médicale, familiale, sociale, et de santé mentale;

7° les parkings ou bâtiments destinés aux parkings

8° les toilettes publiques;

9° les bureaux de poste, de télégraphe et de téléphone, les banques et autres établissements financiers;

10° les juridictions et les administrations publiques;

11° les établissements pénitentiaires et de rééducation;

12° les établissements d'enseignement, en ce compris les internats;

13° les bâtiments d'aéroport;

14° les parties communes des immeubles de logements multiples équipés d'ascenseur jusque et y compris la porte d'entrée des logements;

15° les gares et les stations de métro;

16° les téléphones publics;

17° les boîtes aux lettres publiques;

18° les distributeurs de billets de banque;

19° les appareils permettant le libre service par des moyens électroniques;

§ 4. Le présent règlement ne s'applique pas aux actes et travaux relatifs à une construction existante dans la mesure où ceux-ci visent au maintien de cette construction et n'apportent pas de modification majeure à celle-ci.

GEWESTELIJKE STEDENBOUWKUNDIGE VERORDENING

TITEL IV. — Toegankelijkheid van gebouwen voor personen met beperkte mobiliteit

Inhoudsopgave

HOOFDSTUK I : ALGEMEEN

HOOFDSTUK II : NORMEN MET BETREKKING TOT DE TOEGANG VAN DE GEBOUWEN

HOOFDSTUK III : NORMEN MET BETREKKING TOT DE PARKEERRUIMTEN

HOOFDSTUK IV : NORMEN MET BETREKKING TOT DE VERPLAATSING BINNENIN DE GEBOUWEN

HOOFDSTUK V : NORMEN MET BETREKKING TOT DE UITRUSTINGEN

HOOFDSTUK VI : OVERGANGSBEPALINGEN

HOOFDSTUK I. — *Algemeen*

Toepassingsgebied

Artikel 1. § 1. Deze titel is van toepassing op het grondgebied van het Brussels Hoofdstedelijk Gewest.

§ 2. Deze titel van toepassing op :

1° de handelingen en werken zoals bedoeld in artikel 84, § 1, eerste lid, van de ordonnantie van 29 augustus 1991 houdende organisatie van de planning en de stedenbouw die betrekking hebben op de voor het publiek toegankelijke gebouwen of uitrustingen, vermeld in § 3;

2° de handelingen en werken die omwille van hun geringe omvang vrijgesteld zijn van de verkrijging van een stedenbouwkundige vergunning, zoals bedoeld in artikel 84, § 2, van de ordonnantie van 29 augustus 1991 houdende organisatie van de planning en de stedenbouw die betrekking hebben op de voor het publiek toegankelijke gebouwen of uitrustingen, vermeld in § 3.

§ 3. De voor het publiek toegankelijke gebouwen of uitrustingen, zoals bedoeld in deze verordening, zijn :

1° gebouwen voor recreatieve en sociaal-culturele activiteiten;

2° gebouwen voor erediensten;

3° gebouwen voor bejaarden en gehandicapten;

4° gebouwen voor sport en activiteiten in de open lucht;

5° kantoorgebouwen, handelszaken alsook hotels en appartementenhotels, restaurants en café's waarvan de lokalen voor het publiek toegankelijk zijn een totale netto-oppervlakte hebben van 150 m^2 en meer in geval van verbouwing of van 100 m^2 en meer in geval van nieuwbouw;

Onder » totale netto-oppervlakte » wordt verstaan : het totaal van de vloeroppervlakte gemeten tussen de kale binnenmuren.

6° ziekenhuizen en centra voor medische, sociale en gezinshulp en voor geestelijke gezondheidszorg;

7° parkeerruimten of gebouwen bestemd voor het parkeren

8° openbare toiletten;

9° kantoren voor post, telegraaf en telefoon, banken en andere financiële instellingen;

10° rechtbanken en openbare besturen;

11° strafinstellingen en instellingen voor heropvoeding;

12° onderwijsinstellingen, internaten inbegrepen;

13° luchthavengebouwen;

14° de gemeenschappelijke delen van gebouwen met meerdere woningen die voorzien zijn van een lift, met inbegrip van de toegangsdeur van de woningen;

15° trein- en metrostations;

16° openbare telefooncellen;

17° openbare brievenbussen;

18° geldautomaten;

19° electronische zelfbedieningsautomaten;

§ 4. Deze verordening is niet van toepassing op de handelingen en werken aan een bestaand bouwwerk inzover zij gebeuren met het oog op het behoud van het bouwwerk en dit niet aanzienlijk wijzigen.

Définitions

Art. 2. Au sens du présent règlement, on entend par :

1° aire d'approche : surface nécessaire au déplacement d'une personne en chaise roulante;

2° aire de rotation : surface nécessaire aux manoeuvres de pivotement d'une personne en chaise roulante;

3° personne à mobilité réduite : personne dont les facultés de déplacement à pied sont réduites de manière temporaire ou définitive par rapport à celles de la moyenne de la population.

CHAPITRE II. — *Normes relatives aux accès aux bâtiments*

Symbole international d'accessibilité

Art. 3. § 1er. Le symbole international d'accessibilité visé à l'article 4 de la loi du loi du 17 juillet 1975 relative à l'accès des handicapés aux bâtiments accessibles au public, est apposé à l'entrée des bâtiments disposant d'un équipement répondant aux conditions d'accessibilité imposées par le présent règlement.

Ce symbole consiste en une plaque figurant en blanc, sur fond réfléchissant bleu, la silhouette d'une personne assise dans une chaise roulante.

§ 2. La plaque est apposée à un endroit visible, à droite de l'entrée, ainsi que sur les équipements intérieurs et extérieurs destinés aux personnes à mobilité réduite.

§ 3. Le symbole international d'accessibilité est remis par les autorités délivrant les permis d'urbanisme.

Voie d'accès

Art. 4. Les bâtiments accessibles au public comportent au moins une voie d'accès de 1,20 m de large. Cette voie d'accès est située à proximité immédiate de l'entrée principale et répond à l'une des deux conditions suivantes :

1° être de plain pied ou présenter un ressaut biseauté éventuel de maximum 0,02 m;

2° avoir une rampe répondant aux conditions fixées par l'article 5.

La surface de la voie d'accès est antidérapante, sans obstacle au pied ou à la roue.

Le croquis n°1 en annexe 1 du présent titre illustre le présent paragraphe.

Caractéristiques de la rampe

Art. 5. § 1. L'inclinaison de la rampe est de maximum 5 % pour une longueur maximale de 10 m.

Lorsque le respect des conditions énoncées à l'alinéa 1er est techniquement impossible, la rampe présente une inclinaison de :

- maximum 7 % pour une longueur maximum d'un tenant de 5 m;
- maximum 8 % pour une longueur maximum d'un tenant de 2 m;
- maximum 12 % pour une longueur maximum d'un tenant de 0,50 m;

Aux deux extrémités de la rampe, un palier ou une aire de repos d'une longueur minimum de 1,50 m est aménagé.

Le croquis n°2 en annexe 1 du présent titre illustre le présent paragraphe.

§ 2. Les bords latéraux libres de la rampe, des paliers et des aires de repos sont garnis d'une bordure d'une hauteur minimum de 0,05 m.

La rampe, les paliers et les aires de repos sont équipés des deux côtés d'un garde-corps continu comportant deux lisses se trouvant respectivement à une hauteur de 0,75 m et de 0,90 m.

§ 3 Latéralement, la rampe ne peut avoir un dévers supérieur à 2 %.

Porte d'entrée

Art. 6. § 1er. Au moins une porte d'entrée assure un libre passage de minimum 0,93 m. Cette porte est battante, à va-et-vient ou coulissante.

L'entre-porte ne peut présenter un ressaut de plus de 0,02 m. Le ressaut est biseauté.

La porte fermant automatiquement est équipée d'un mécanisme de ralentissement.

Les parties vitrées de la porte sont en verre de sécurité et comportent un marquage contrasté.

Les sorties de secours répondent aux mêmes caractéristiques que la porte d'entrée.

Definities

Art. 2. In deze verordening wordt verstaan onder :

1° toegangsruimte : oppervlakte nodig voor de verplaatsing met een rolstoel;

2° draairuimte : oppervlakte nodig voor draaibewegingen met rolstoel;

3° persoon met beperkte mobiliteit : persoon wier mogelijkheden om zich te voet te verplaatsen tijdelijk of definitief beperkt zijn ten aanzien van de gemiddelde mogelijkheden van de bevolking.

HOOFDSTUK II. — *Normen betreffende de toegang tot gebouwen*

Internationaal symbool voor toegankelijkheid

Art. 3. § 1. Het internationaal symbool voor toegankelijkheid zoals bedoeld in artikel 4 van de wet van 17 juli 1975 betreffende de toegang van mindervaliden tot voor het publiek toegankelijke gebouwen, wordt aangebracht aan de ingang van de gebouwen welke over een uitrusting beschikken die voldoet aan de voorwaarden inzake toegankelijkheid zoals opgelegd bij deze verordening.

Dit symbool is een plaat met een witte figuur in een rolstoel op een reflecterende blauwe achtergrond.

§ 2. De plaat wordt aangebracht op een zichtbare plaats rechts van de ingang alsook op interne en externe uitrustingen voor personen met beperkte mobiliteit.

§ 3. Het internationaal symbool voor toegankelijkheid wordt bezorgd door de overheden die bevoegd zijn voor de afgifte van de stedenbouwkundige vergunningen.

Toegangsweg

Art. 4. De voor het publiek toegankelijke gebouwen beschikken over ten minste één toegangsweg van 1,20 m breed. Deze bevindt zich zo dicht mogelijk bij de hoofdingang en voldoet aan één van de volgende twee voorwaarden :

1° gelijkliggen met het straatniveau of een eventuele schuin afgewerkte opstap van maximum 0,02 m hebben;

2° een helling hebben die voldoet aan de voorwaarden zoals bedoeld in artikel 5.

Het oppervlak van de toegangsweg is slipvrij, zonder hindernissen voor voeten of wielen.

Schets nr.1 die is gevoegd in bijlage 1 van deze titel illustreert deze paragraaf.

Kenmerken van de toegangshelling

Art. 5. § 1. Deze helling heeft een maximum hellingspercentage van 5 % over een maximumlengte van 10 m.

Als het technisch onmogelijk is aan de in het 1ste lid vermelde voorwaarden te voldoen, bedraagt het hellingspercentage :

- ten hoogste 7 % over een ononderbroken maximumlengte van 5 m;
- ten hoogste 8 % over een ononderbroken maximumlengte van 2 m;
- ten hoogste 12 % over een ononderbroken maximumlengte van 0,50 m;

Aan beide uiteinden van de helling moet een overloop of een rustpunt van minstens 1,50 m lang worden aangelegd.

Schets nr.2 die is gevoegd in bijlage 1 van deze titel illustreert deze paragraaf.

§ 2. Langs de vrije zijkanten van de helling, de overlopen en de rustpunten wordt een boord van minimum 0,05 m hoog aangelegd.

De helling, de overlopen en de rustpunten zijn aan weerszijden uitgerust met een doorlopende borstwering met twee leuningen op respectievelijk 0,75 m en 0,90 m hoogte.

§ 3. Het hellingspercentage van de zijkant van de helling mag niet meer dan 2 % bedragen.

Toegangsdeur

Art. 6. § 1. Minstens één toegangsdeur biedt een vrije doorgang van minstens 0,93 m. Deze is een klap-, zwaai- of schuifdeur.

De opstap van de deurdorpel mag niet meer dan 0,02 m bedragen. De opstap is schuin afgewerkt.

De automatisch sluitende deur is uitgerust met een vertragingsmechanisme.

De glazen delen van de deur bestaan uit veiligheidsglas en zijn duidelijk afgetekend.

Voor de nooduitgang gelden dezelfde voorwaarden als voor de toegangsdeur.

§ 2. Le palier précédant l'aire d'ouverture de la porte a au minimum 1,50 m de longueur et au minimum 1,20 m de largeur.

CHAPITRE III. — *Normes relatives aux accès aux parkings*

Emplacements de parking réservés aux personnes à mobilité réduite

Art. 7. Les parkings des bâtiments visés à l'article 1er et les bâtiments destinés aux parkings comportent au moins deux emplacements de stationnement réservés aux véhicules utilisés par les personnes à mobilité réduite et au moins un emplacement supplémentaire de ce type par tranche de 50 emplacements.

Les emplacements de stationnement ont une largeur de minimum 3,30 mètres et sont situés à proximité des voies d'accès visées à l'article 4.

Lorsque les emplacements sont organisés en manière telle que les véhicules se situent les uns derrière les autres, la longueur des emplacements réservés est supérieure de 1 m à celle des autres emplacements.

CHAPITRE IV. — *Normes relatives à la circulation interne dans les bâtiments*

Signalisation

Art. 8. Une signalisation est apposée sur le trajet destiné aux personnes à mobilité réduite afin qu'elles puissent se diriger aisément dans le bâtiment.

Couloirs

Art. 9. Les couloirs ont au minimum 1,50 m de largeur.

Dans les parties sans croisement ni retournement possible, d'une longueur maximale de 15 m, visibles sur toute leur longueur, les couloirs peuvent être réduits à un maximum de 1,20 m de largeur.

Dans les couloirs, les rampes répondent aux conditions fixées par l'article 5.

Portes intérieures

Art. 10. En cas de construction neuve, toutes les portes intérieures répondent aux mêmes conditions que celles imposées par l'article 6 pour les portes d'entrée, mais avec un libre passage de minimum 0,83 m.

En cas de travaux relatifs à une construction existante non visés par l'article 1 § 4, les portes intérieures répondent aux mêmes conditions, à l'exception des locaux de service non accessibles au public.

Ascenseurs

Art. 11. § 1er. Les niveaux des locaux ouverts au public qui ne peuvent être atteints par plans inclinés sont accessibles par au moins un ascenseur adapté aux personnes à mobilité réduite ou un élévateur plate-forme. Une signalisation spécifique indique leur emplacement.

§ 2. Les ascenseurs adaptés aux personnes à mobilité réduite réunissent les conditions suivantes :

1° la cabine a au minimum 1,40 m de profondeur et 1,10 m de largeur;

2° le mécanisme de l'ascenseur permet une mise à niveau à 5 mm;

3° un signal auditif indique le passage d'un étage à l'autre;

4° les boutons d'appel, les boutons d'alarme et les mains courantes sont placés à une hauteur comprise entre 0,80 et 0,90 m, sont accessibles pour les personnes qui se déplacent en chaise roulante et sont également utilisables par les personnes malentendantes ou malvoyantes;

5° le palier a une aire de rotation de minimum 1,50 m de diamètre;

6° le sol est couvert d'un revêtement antidérapant, sans obstacle au pied ou à la roue;

7° les trois parois sont munies d'une main courante placée à 90 cm du sol et à 35 mm de la paroi.

Les portes palières des ascenseurs adaptés aux personnes à mobilité réduite réunissent les conditions suivantes :

1° avoir au minimum 0,90 m de largeur de passage libre;

2° être coulissantes automatiques avec une temporisation minimale de 6 seconde de l'ouverture et de la fermeture;

3° avoir un bord sensible au contact.

§ 2. De overloop voor de reikwijdte van de deuropening is minstens 1,50m lang en minstens 1,20 m breed.

HOOFDSTUK III. — *Normen met betrekking tot de toegang tot parkeerruimten*

Parkeerplaatsen voorbehouden voor personen met beperkte mobiliteit

Art. 7. De parkeerruimten van de in artikel 1 bedoelde gebouwen alsmede de parkeergebouwen bevatten minstens twee parkeerplaatsen die voorbehouden zijn voor voertuigen van personen met beperkte mobiliteit en verder minstens één bijkomende gelijkaardige parkeerplaats per schijf van 50 parkeerplaatsen.

De parkeerplaatsen zijn minstens 3,30 m breed en liggen vlakbij de in artikel 4 bedoelde toegangswegen.

Wanneer de parkeerplaatsen zodanig aangelegd zijn dat de voertuigen achter elkaar staan, zijn de voorbehouden plaatsen 1 m langer dan de andere.

HOOFDSTUK IV. — *Normen met betrekking tot verplaatsing binnenin de gebouwen*

Markering

Art. 8. Een markering wordt aangebracht op het traject bestemd voor personen met beperkte mobiliteit opdat zij zich gemakkelijk in het gebouw zouden kunnen oriënteren.

Gangen

Art. 9. De gangen zijn minimum 1,50 m breed.

De gangen moeten minstens 1,20 m breed zijn in de gedeelten zonder kruising en waar draaien onmogelijk is en die maximaal 15 m lang zijn en een goed zicht over de volledige lengte bieden.

De hellingen in de gangen voldoen aan de voorwaarden zoals bedoeld in artikel 5.

Binnendeuren

Art. 10. Bij nieuwbouw voldoen alle binnendeuren aan dezelfde voorwaarden als die welke in artikel 6 zijn opgelegd voor de toegangsdeuren, zij het met een vrije doorgang van minimum 0,83 m.

Bij werken aan een bestaand bouwwerk die niet voorzien zijn in artikel 1 § 4, voldoen de binnendeuren aan dezelfde voorwaarden, behalve de niet voor het publiek toegankelijke dienstlokalen.

Liften

Art. 11. § 1. De niveaus van de voor het publiek opengestelde lokalen die niet via hellende vlakken kunnen worden bereikt, zijn toegankelijk via minstens één aan personen met beperkte mobiliteit aangepaste lift of via een opheftoestel met platform. De lokatie ervan wordt aangeduid met een speciale markering.

§ 2. De liften voor personen met beperkte mobiliteit voldoen aan de volgende voorwaarden :

1° de liftkooi is minstens 1,40 m diep en 1,10 m breed;

2° het mechanisme van de lift maakt aanpassingen van het niveau met 5 mm mogelijk;

3° een geluidssignaal geeft aan dat de lift van de ene naar de andere verdieping gaat;

4° oproepknoppen, alarmknoppen en relingen bevinden zich op 0,80 m tot 0,90 m hoogte; ze zijn bereikbaar voor rolstoelpatiënten en kunnen eveneens worden gebruikt door slechtzienden of slechthorenden;

5° de overloop heeft een draairuimte van minstens 1,50 m diameter;

6° de bodem is slipvrij en vrij van enig obstakel voor voeten of wielen;

7° de drie wanden zijn voorzien van een reling die op 90 cm hoogte en op 35 mm van de wand is geplaatst.

De schachtdeuren van de liften voor personen met beperkte mobiliteit voldoen aan de volgende voorwaarden :

1° een vrije doorgang van minstens 0,90 m breed hebben;

2° automatische schuifdeuren hebben met vertraagde opening en sluiting van minimum 6 seconden;

3° een contactgevoelige rand hebben.

§ 3. Les élévateurs à plate-forme sont autorisés pour franchir au maximum un niveau.

L'élévateur à plate-forme répond aux conditions fixées pour les ascenseurs par le paragraphe 2.

Le plateau de l'élévateur à plate-forme est muni d'une balustrade périphérique dont les espacements libres doivent être inférieurs ou égaux à 0,11 m en tous sens et dont la main courante continue doit être située à 0,90 m de hauteur par rapport au niveau fini de la plate-forme. Les portillons sont munis de dispositifs de sécurité.

Escaliers

Art. 12. Les marches d'escalier sont antidérapantes et d'une hauteur maximale de 0,18m.

Chaque escalier est équipé, de chaque côté, d'une main-courante continue y compris le long des paliers.

Un changement de couleur contrasté, permet d'identifier aisément la première et la dernière marche, en ce compris aux franchissements de paliers.

CHAPITRE V. — *Normes relatives aux equipements*

Toilettes

Art. 13. § 1er. Lorsque des toilettes sont mises à la disposition du public, l'une d'entre elles, est adaptée aux personnes à mobilité réduite et au moins une toilette supplémentaire de ce type est prévue par tranche de 20 toilettes.

§ 2. Les toilettes adaptées aux personnes à mobilité réduite ont une superficie au sol minimale de 1,50 m x 1,50 m.

La porte des toilettes réunit les conditions suivantes :

1° s'ouvrir vers l'extérieur du local;

2° permettre un libre passage de minimum 0, 93 m;

3° avoir, sur sa face externe, une poignée ou une lisse de porte placée à une hauteur comprise entre 0,80 m et 0,85 m et à 0,25 m de l'axe de la charnière;

4° avoir, sur toute la largeur de sa face interne, une lisse placée à une hauteur comprise entre 0,80 m et 0,85 m;

5° pouvoir, en cas de nécessité, être ouverte depuis l'extérieur;

La hauteur du siège mesurée à partir du sol doit être de 0,50 m à 0,55 m. Si un socle est utilisé pour la mise à hauteur du siège, il ne peut pas dépasser le gabarit de la cuvette.

Le croquis n°3 en annexe 1 du présent titre illustre le présent paragraphe.

§ 3. Lorsque des lavabos sont mis à la disposition du public, au moins l'un d'entre eux est placé à une hauteur de maximum 0,80 m, avec un espace laissé libre sous le lavabo d'une profondeur de 60 cm afin d'en permettre un accès de face. Le miroir a une hauteur de 0,90 m minimum et son bord inférieur est placé à une hauteur de 0,90 m du sol.

Les robinets sont actionnés aisément par une manette ou un contacteur sensoriel.

Salles de bain - Cabines d'essayage - Cabines de douche - Chambres

Art. 14. § 1er. Lorsque des salles de bain sont mises à disposition du public, l'une d'entre elles est adaptée aux personnes à mobilité réduite et au moins une salle de bain supplémentaire de ce type est prévue par tranche supplémentaire de 20.

Les salles de bain réunissent les conditions suivantes :

1° une aire de rotation, hors battement de porte, de 1,50 m de diamètre est prévue à l'intérieur;

2° une aire d'approche de 0,80 m est prévue le long de la baignoire;

3° le bord supérieur de la baignoire est à une hauteur de 0,50 m du sol;

4° une barre inclinée à 45° de minimum 0,80 m de longueur est fixée au mur latéral à la baignoire à une hauteur de 0,70 m du sol.

Le croquis n° 4 en annexe 1 du présent titre illustre le présent paragraphe.

§ 2. Lorsque des cabines d'essayage ou des cabines de douche sont mises à disposition du public, au moins l'une d'entre elles est adaptée aux personnes à mobilité réduite, et au moins une cabine d'essayage ou de douche supplémentaire de ce type est prévue par tranche de 20.

Les cabines d'essayage réunissent les conditions suivantes :

1° une aire de rotation, hors battement de porte, de 1,50 m de diamètre, est prévue à l'intérieur de la cabine;

2° un siège rabattable antidérapant, intérieur à la cabine, est fixé à une hauteur de 0,50 m du sol;

3° le porte - manteau ne peut se situer à plus de 1,30 mètre du sol.

§ 3. Het gebruik van platform-opheftoestellen is toegelaten om zich over maximum één niveau te verplaatsen.

Het platform-opheftoestel beantwoordt aan de voorwaarden die in paragraaf 2 zijn vastgesteld voor de liften.

Het platform van het platform-opheftoestel is uitgrerust met een borstwering rondom waarvan de openingen maximum 0,11 m groot zijn en waarvan de doorlopende handgreep 0,90 m hoog ligt ten opzichte van het afgewerkte niveau van het platform. De deurtjes zijn voorzien van veiligheids-mechanismen.

Trappen

Art. 12. De traptreden zijn slipvrij en hebben een optrede van maximum 0,18 m.

Iedere trap is aan weerszijden uitgerust met een doorlopende handgreep, ook langs de overlopen.

Door een verschillende kleur kunnen de eerste en tweede trede gemakkelijk worden onderscheiden, net als het begin van de overlopen.

HOOFDSTUK V. — *Normen met betrekking tot de uitrustingen*

Toiletten

Art. 13. § 1. Waar toiletten ter beschikking zijn gesteld van het publiek, is één ervan aangepast aan personen met beperkte mobiliteit en is verder minstens één bijkomend toilet van dat type per schijf van 20 toiletten voorzien.

§ 2. De aan personen met beperkte mobiliteit aangepaste toiletten hebben een vloeroppervlakte van minimum 1,50m x 1,50 m.

De deur van de toiletten voldoet aan de volgende voorwaarden :

1° naar buiten toe opendraaien;

2° een vrije doorgang van minimum 0,93 m bieden;

3° aan de buitenkant een handgreep hebben of een leuning die geplaatst is op een hoogte tussen 0,80 m en 0,85 m en op 0,25 m van de as van de scharnier;

4° aan de binnenkant, over de volledige breedte, voorzien zijn van een leuning die tussen de 0,80m en 0,85 m hoog is;

5° zonodig van buitenaf kunnen worden geopend;

De hoogte van het zitgedeelte bedraagt 0,50 tot 0,55 m, gemeten vanaf de vloer. Indien een voetstuk is gebruikt voor het op de juiste hoogte plaatsen van de zit, is het niet groter dan de spoelbak.

Schets nr.3 die is gevoegd in bijlage 1 van deze titel illustreert deze paragraaf.

§ 3. Waar wastafels ter beschikking zijn gesteld van het publiek, is minstens één ervan aangebracht op een hoogte van maximum 0,80 m, met een vrije ruimte eronder van 60 cm diep zodat ze aan de voorkant bereikbaar is. De spiegel is minimum 0,90 m hoog en de onderkant bevindt zich op 0,90 m van de vloer.

De kranen kunnen makkelijk in werking worden gesteld via een hendel of een sensor.

Badkamers - Paskamers - Douchecellen - Kamers

Art. 14. § 1. Waar badkamers ter beschikking zijn gesteld van het publiek, is minstens één ervan aangepast aan personen met beperkte mobiliteit en is minstens één bijkomende badkamer van dat type per schijf van 20 voorzien.

De badkamers voldoen aan de volgende voorwaarden :

1° buiten het bereik van de opengaande deur is binnenin een draairuimte met een diameter van 1,50 m voorzien;

2° een toegangsruimte van 0,80 m langs de badkuip is voorzien;

3° de bovenrand van de badkuip bevindt zich op 0,50 m van de vloer;

4° een stang met een hoek van 45° en van minimum 0,80 m lang wordt aangebracht op de muur langs de badkuip op 0,70 m van de vloer.

Schets nr.4 die is gevoegd in bijlage 1 van deze titel illustreert deze paragraaf.

§ 2. Waar paskamers of douchecellen ter beschikking zijn gesteld van het publiek, is minstens één ervan aangepast aan personen met beperkte mobiliteit en is minstens één bijkomende paskamer of douchecel van dat type per schijf van 20 voorzien.

De paskamers voldoen aan de volgende voorwaarden :

1° buiten het bereik van de opengaande deur is binnenin een draairuimte met een diameter van 1,50 m in de kamer voorzien;

2° een slipvrije klapstoel binnen de kamer is bevestigd op 0,50 m hoogte;

3° de kapstok bevindt zich op maximum 1,30 meter hoogte.

Les cabines de douche réunissent les conditions suivantes :

1° s'il y a un ressaut entre le bac de douche et le sol, il ne dépasse pas 0,02 m et est biseauté;

2° le revêtement du sol est antidérapant;

3° un siège rabattable antidérapant, intérieur au bac de douche, est fixé à une hauteur de 0,50 m du sol;

Le croquis n°5 en annexe 1 du présent titre illustre le présent paragraphe.

§ 3. Lorsque des chambres sont mises à la disposition du public, l'une d'entre elles est adaptée aux personnes à mobilité réduite et au moins une chambre supplémentaire de ce type est prévue par tranche de 20.

Les chambres réunissent les conditions suivantes :

1° une aire de rotation, hors battement de porte, de 1,50 m de diamètre est prévue pour atteindre le lit;

2° à partir de celle-ci, un cheminement de minimum 0,90 m de largeur donne accès aux principaux meubles de la chambre;

3° la toilette, la salle d'eau, la douche et le lavabo équipant la chambre répondent aux conditions déterminées par le présent règlement.

Le croquis n°6 en annexe 1 du présent titre illustre le présent paragraphe.

4° des poignées rabattables, indépendantes l'une de l'autre, sont prévues à une distance de 0,35 m de l'axe du siège; elles sont situées à une hauteur de 0,80 m du sol et ont une longueur de 0,90 m.

5° la pente à l'intérieur des douches ne peut pas dépasser 3 %.

Equipements publics

Art. 15. Lorsque des téléphones urbains, du mobilier de service, des boîtes aux lettres, des distributeurs de billets de banque, des appareils permettant le libre service par des moyens électroniques sont mis à la disposition du public, au moins l'un d'entre eux est adapté aux personnes à mobilité réduite, en ce compris les malentendants et les malvoyants.

Lorsqu'une tablette de commande existe, elle est fixée à une hauteur maximum de 0,80 m du sol et il ne peut y avoir de socle dépassant de la paroi dans laquelle est intégré l'appareil.

Guichets

Art. 16. Lorsque des guichets sont mis à la disposition du public, l'un d'entre eux est adapté aux personnes à mobilité réduite et au moins un guichet adapté supplémentaire est prévu par tranche de 10. Le guichet est équipé d'une tablette dont le rebord inférieur est à minimum 0,75 m du sol et la face supérieure située entre 0,80 et 0,85 m du sol. La profondeur de la tablette est de minimum 0,60 m. Un espace libre est prévu sous la tablette.

Sièges

Art. 17. Lorsque des sièges sont mis à la disposition du public, un espace minimum de 1,30 m sur 0,80 m est réservé aux personnes en chaise roulante et au moins un espace supplémentaire de ce type est prévu par tranche de 50.

Cet espace est accessible par une aire de rotation de minimum 1,50 m de diamètre.

CHAPITRE VI. — *Dispositions transitoires et finales*

Conformité d'un projet au présent règlement

Art. 18. La conformité d'un projet de construction au présent règlement ne préjuge pas de sa conformité au bon aménagement des lieux et de sa conformité aux autres lois et règlements en vigueur.

Application dans le temps

Art. 19. Le présent titre s'applique aux demandes de permis d'urbanisme qui sont introduites plus de deux mois après son entrée en vigueur.

Il s'applique également aux actes et travaux visés à l'article 1er, dispensés en raison de leur minime importance de l'obtention d'un permis d'urbanisme, entamés après le sixième mois qui suit son entrée en vigueur.

De douchecellen voldoen aan de volgende voorwaarden :

1° indien er een opkant is tussen de douchebak en de vloer is deze maximum 0,02 m hoog en is hij schuin afgemwerkt;

2° de vloerbekleding is slipvrij;

3° in de douchebak is een slipvrije klapstoel bevestigd op 0,50m van de bodem;

Schets nr.5 die is gevoegd in bijlage 1 van deze titel illustreert deze paragraaf.

§ 3. Waar kamers ter beschikking van het publiek zijn gesteld, is één ervan aangepast aan personen met beperkte mobiliteit en is minstens één bijkomende kamer van dat type per schijf van 20 voorzien.

De kamers voldoen aan de volgende voorwaarden :

1° buiten het bereik van de opengaande deur is een draairuimte met een diameter van 1,50 m naar het bed toe voorzien;

2° vanaf deze ruimte zijn de voornaamste meubels in de kamer bereikbaar via een gangpad van minimum 0,90 m breed;

3° het toilet, de badkamer, de douche en de wastafel waarmee de kamer is uitgerust, voldoen aan de in deze verordening vastgestelde voorwaarden.

Schets nr.6 die is gevoegd in bijlage 1 van deze titel illustreert deze paragraaf.

4° los van elkaar staande terugklapbare handgrepen zijn aangebracht op een afstand 0,35 m van de as van de stoel; ze bevinden zich op 0,80 m hoogte en zijn 0,90 m lang.

5° het hellingspercentage binnenin de douchecellen bedraagt niet meer dan 3 %.

Openbare uitrustingen

Art. 15. Waar openbare telefooncellen, dienstuitrust-ingen, brievenbussen, geldautomaten en electronische zelfbedieningsautomaten ter beschikking van het publiek zijn gesteld, is minstens één ervan aangepast aan personen met beperkte mobiliteit, met inbegrip van de slechthorenden en slechtzienden.

Indien een bedieningspaneel voorhanden is, is dit bevestigd op maximum 0,80 m van de vloer en mag er geen sokkel uitsteken buiten de wand waarin het toestel is ingebouwd.

Loketten

Art. 16. Waar loketten ter beschikking zijn gesteld van het publiek, is één ervan aangepast aan personen met beperkte mobiliteit en is één bijkomend aangepast loket per schijf van 10 voorzien. Het loket is uitgerust met een blad waarvan de onderrand zich op minstens 0,75m hoogte bevindt en het bovenvlak op 0,80m tot 0,85 m hoogte geplaatst is. Het blad is minstens 0,60m diep. Een vrije ruimte is voorzien onder het blad.

Stoelen

Art. 17. Waar stoelen ter beschikking zijn gesteld van het publiek, is een ruimte van minimum 1,30m op 0,80 m voorbehouden voor rolstoelpatiënten en is minstens een dergelijke bijkomende ruimte per schijf van 50 voorzien.

Deze ruimte is toegankelijk via een draairuimte met een diameter van minstens 1,50 meter.

HOOFDSTUK VI. — *Overgangs- en slotbepalingen*

Overeenstemming van een project met deze verordening

Art. 18. De overeenstemming van een bouwproject met deze verordening houdt niet in dat het strookt met de goede ruimtelijke ordening noch met de andere geldende wetten en verordeningen.

Toepassing in de tijd

Art. 19. Deze titel is van toepassing op de stedenbouwkundige vergunningsaanvragen die worden ingediend twee maand na de inwerkingtreding ervan.

Hij is eveneens van toepassing op de in artikel 1 bedoelde handelingen en werken die, omwille van hun geringe omvang, zijn vrijgesteld van een stedenbouwkundige vergunning en waarmee begonnen wordt zes maanden na de inwerkingtreding ervan.

Annnexe 1 — Bijlage 1

Croquis n° 1 — Schets nr. 1

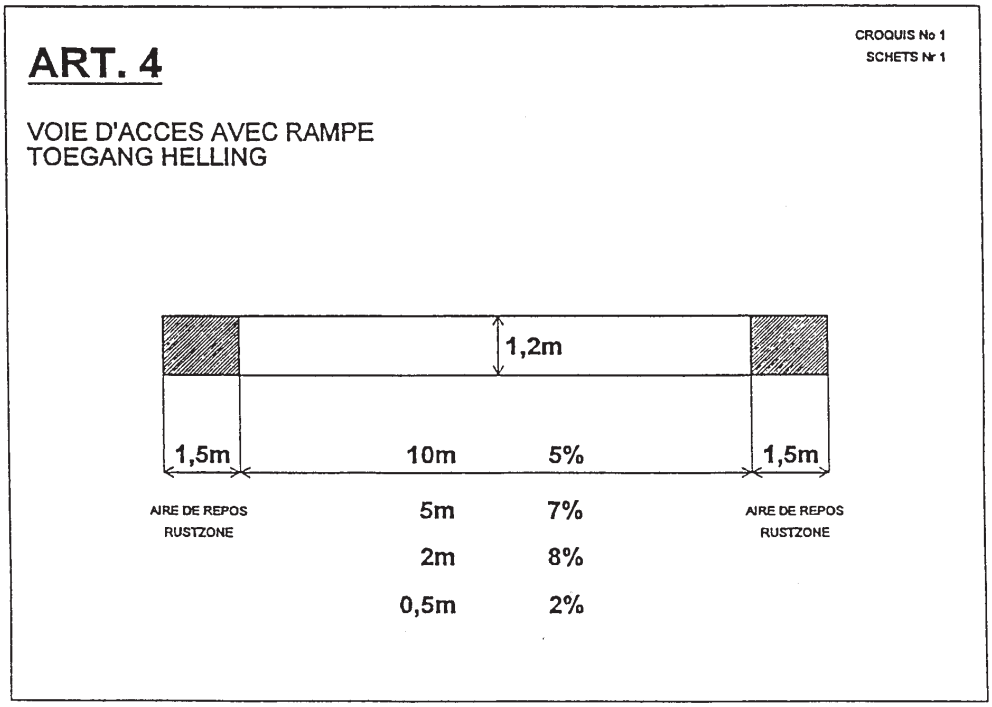

Croquis n° 2 — Schets nr. 2

CROQUIS No 2
SCHETS Nr 2

ART. 5

CARACTERISTIQUES DE LA RAMPE
KENMERKEN VAN DE HELLING

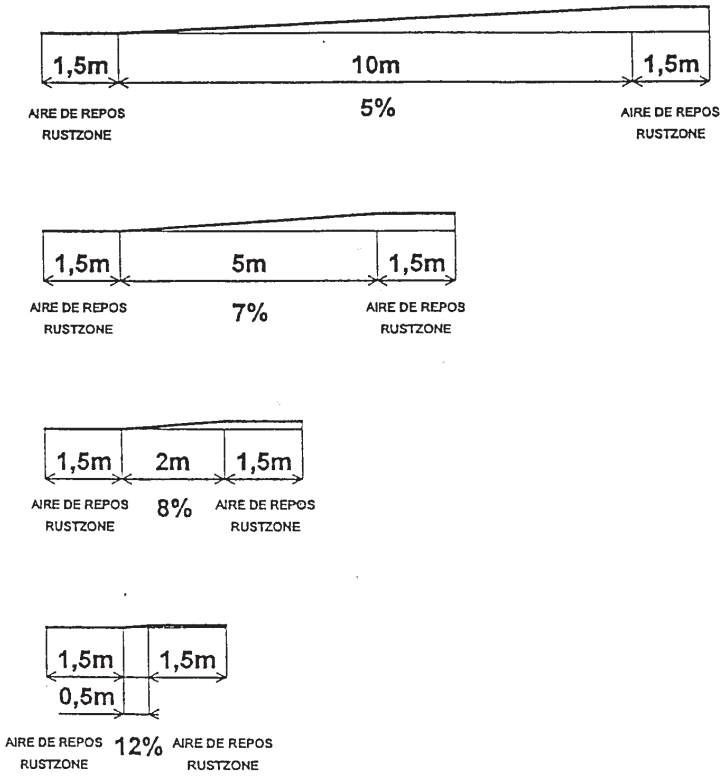

Croquis n° 3 — Schets nr. 3

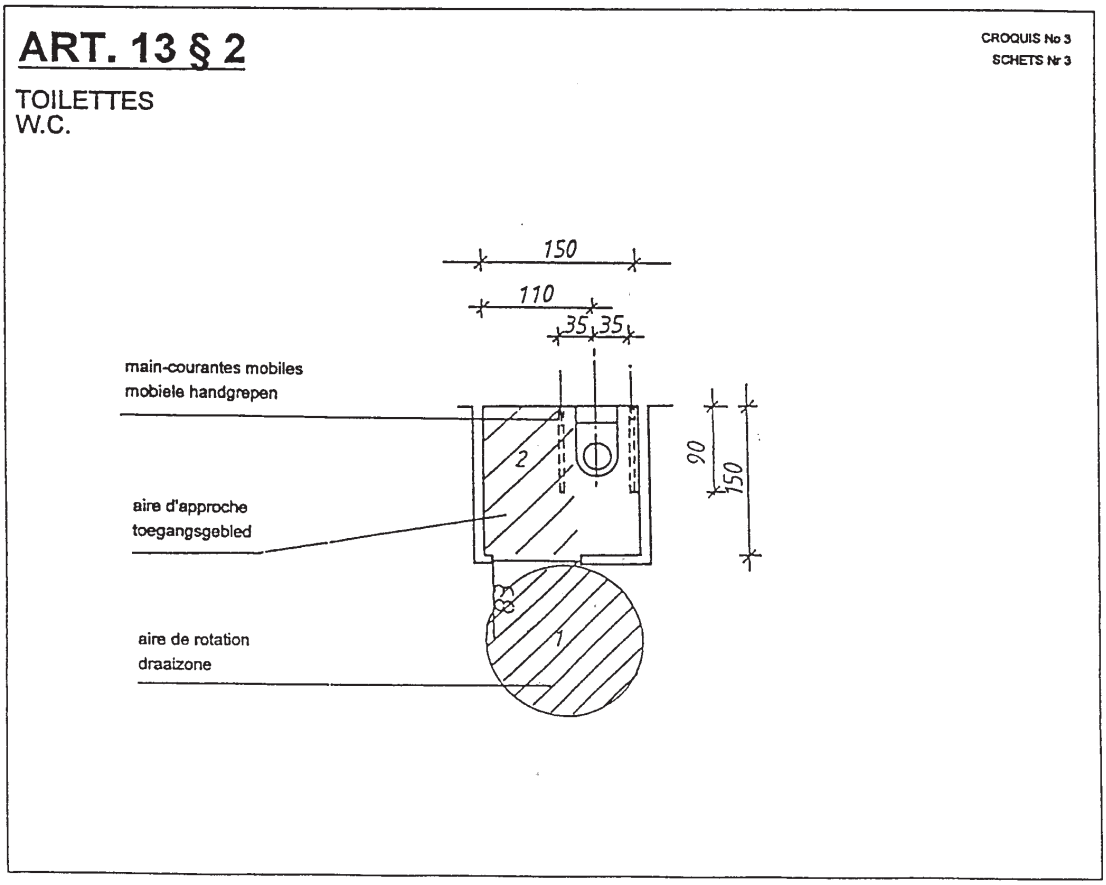

Croquis n° 4 — Schets nr. 4

ART. 14 § 1

CROQUIS No 4
SCHETS Nr 4

SALLES DE BAIN - CABINES D'ESSAYAGE - CABINES DE DOUCHE - CHAMBRES
BADKAMER - PASKAMER - DOUCHES - SLAAPKAMER

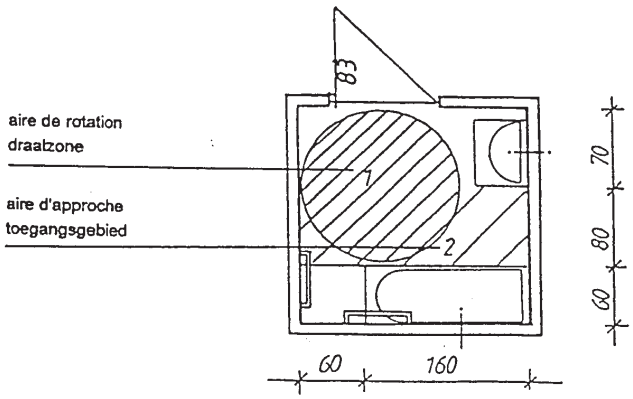

SALLES DE BAIN
BADKAMER

Croquis n° 5 — Schets nr. 5

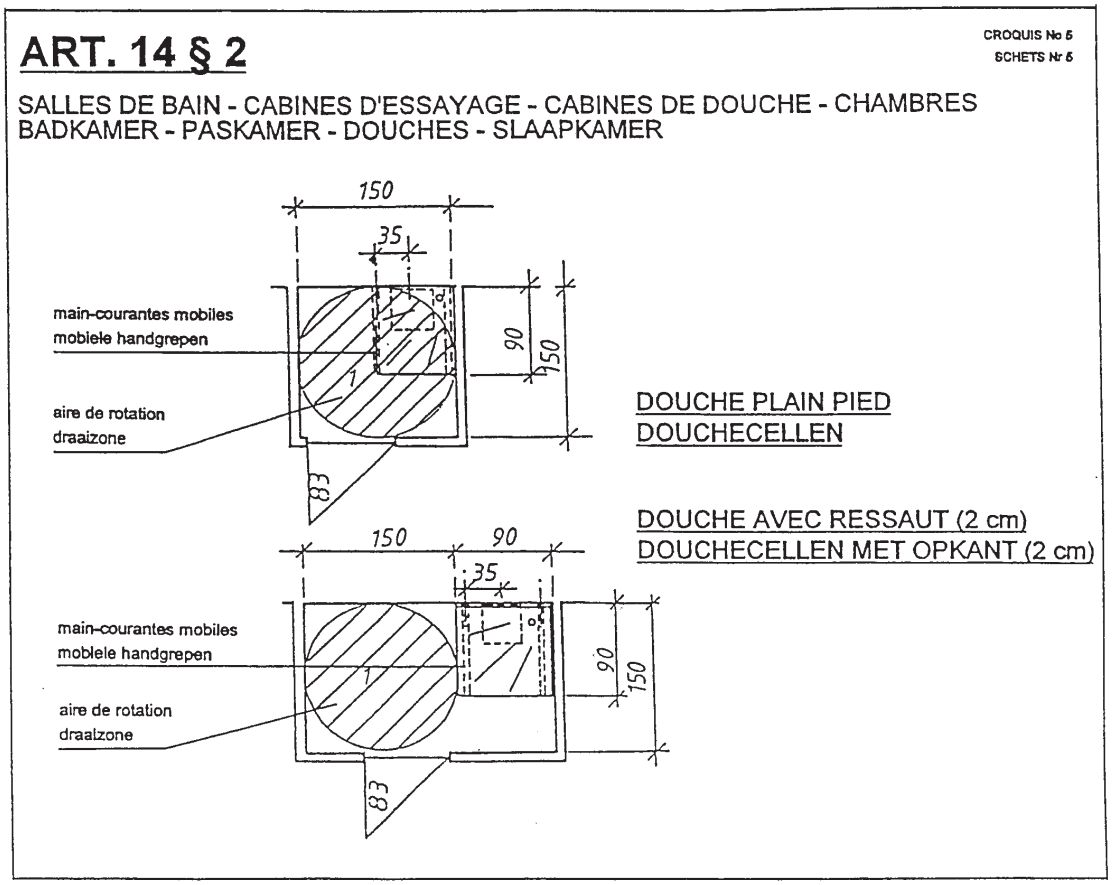

Croquis n° 6 — Schets nr. 6

ART. 14 § 3

CROQUIS No 6
SCHETS Nr 6

SALLES DE BAIN - CABINES D'ESSAYAGE - CABINES DE DOUCHE - CHAMBRES
BADKAMER - PASKAMER - DOUCHES - SLAAPKAMER

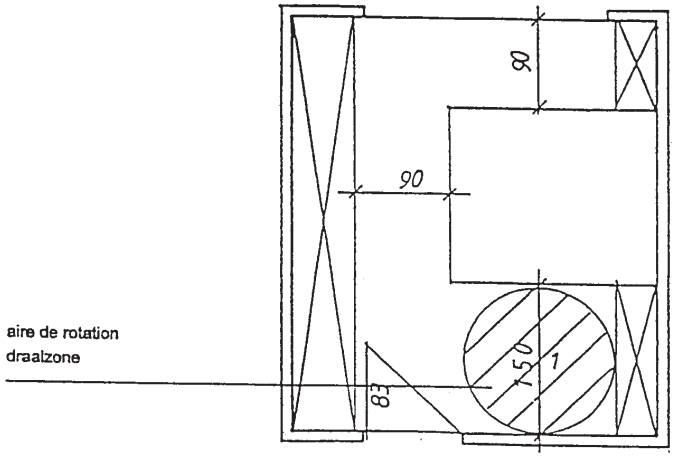

CHAMBRES
SLAAPKAMER

Vu pour être annexé à l'arrêté du Gouvernement de la Région de Bruxelles-Capitale du 3 juin 1999, adoptant les Titres I à VII du Règlement régional d'urbanisme.

Ch. PICQUE,

Ministre-Président du Gouvernement de la Région de Bruxelles-Capitale et Ministre des Pouvoirs locaux, de l'Emploi, du Logement et des Monuments et Sites

J. CHABERT,

Ministre du Gouvernement de la Région de Bruxelles-Capitale chargé de l'Economie, des Finances, du Budget, de l'Energie et des Relations extérieures

H. HASQUIN,

Ministre du Gouvernement de la Région de Bruxelles-Capitale chargé de l'Aménagement du Territoire, des Travaux publics et du Transport

R. GRIJP,

Ministre du Gouvernement de la Région de Bruxelles-Capitale, chargé de la Fonction publique, du Commerce extérieur, de la Recherche scientifique de la Lutte contre l'Incendie et de l'Aide médicale urgente

D. GOSUIN,

Ministre du Gouvernement de la Région de Bruxelles-Capitale, chargé de l'Environnement et de la Politique de l'Eau, de la Rénovation, de la Conservation de la Nature et de la Propreté publique

Gezien om te worden gevoegd bij het besluit van de Brusselse Hoofdstedelijke Regering van 3 juni 1999 tot goedkeuring van Titels I tot VII van de Gewestelijke Stedenbouwkundige Verordening.

Ch. PICQUE,

Minister-Voorzitter van de Brusselse Hoofdstedelijke Regering en Minister van Plaatselijke Besturen, Tewerkstelling, Huisvesting en Monumenten en Landschappen

J. CHABERT,

Minister van de Brusselse Hoofdstedelijke Regering, bevoegd voor Economie, Financiën, Begroting, Energie en Externe Betrekkingen

H. HASQUIN,

Minister van de Brusselse Hoofdstedelijke Regering, bevoegd voor Ruimtelijke Ordening, Openbare Werken en Vervoer

R. GRIJP,

Minister van de Brusselse Hoofdstedelijke Regering, bevoegd voor Openbaar Ambt, Buitenlandse Handel, Wetenschappelijk Onderzoek, Brandbestrijding en Dringende Medische Hulp

D. GOSUIN,

Minister van de Brusselse Hoofdstedelijke Regering, bevoegd voor Leefmilieu en Waterbeleid, Renovatie, Natuurbehoud en Openbare Netheid

REGLEMENT REGIONAL D'URBANISME

TITRE V. — Isolation thermique des bâtiments

Champ d'application

Article 1er. § 1er. Le présent titre s'applique à l'ensemble du territoire de la Région de Bruxelles-Capitale.

§ 2. Le présent titre s'applique aux actes et travaux visés à l'article 84 § 1er, alinéa 1er de l'ordonnance du 29 août 1991 organique de la planification et de l'urbanisme, soumis à l'obtention préalable d'un permis d'urbanisme et qui concernent les bâtiments visés au § 3.

§ 3. Les bâtiments visés sont :

- les bâtiments à usage d'hébergement;
- les bâtiments à usage de bureaux;
- les bâtiments scolaires;

Définitions

Art. 2. § 1er. Au sens du présent titre, on entend par :

1° Bâtiment scolaire : le bâtiment qui est destiné aux activités d'un établissement d'enseignement ou d'un centre psycho-médico-social et qui, pour l'exercice de ces activités, est chauffé à une température d'au moins quinze degrés centigrades.

2° Bâtiment à usage d'hébergement : l'immeuble ou la partie d'immeuble destiné(e) principalement au logement, avec occupation permanente, tels que, notamment :

les immeubles d'habitation, les immeubles à appartements, les hôpitaux, les maisons de retraite, les centres d'accueil, les hôtels, les établissements de soins, les maisons d'hébergement, les prisons, les internats et les casernes.

3° Bâtiment à usage de bureaux : local qui, pour l'exercice de ces activités, est chauffé à une température d'au moins quinze degrés centigrades et qui est affecté :

a) soit aux travaux de gestion ou d'administration d'une entreprise, d'un service public, d'un indépendant ou d'un commerçant;

b) soit à l'activité d'une profession libérale;

c) soit aux activités des entreprises de service intellectuel, en ce compris les activités des entreprises de service et de production de biens immatériels comme des logiciels ou des multimédias.

4° Valeur k : le coefficient de transmission thermique des parois de la surface de déperdition du bâtiment, calculé suivant la norme NBN B62-002.

5° Niveau K : le niveau d'isolation thermique globale, calculé suivant la norme NBN B62-301.

6° AT : la superficie de la surface de déperdition du bâtiment.

7° s : la somme des superficies des parois ou parties de parois de la surface de déperdition qui font l'objet de la reconstruction ou de la transformation.

GEWESTELIJKE STEDENBOUWKUNDIGE VERORDENING

TITEL V. — Thermische isolatie van gebouwen

Toepassingsgebied

Artikel 1. § 1. Deze titel is van toepassing op het grondgebied van het Brussels Hoofdstedelijk Gewest.

§ 2. Deze verordening is van toepassing op de handelingen en werken zoals bedoeld in artikel 84, § 1, eerste lid, van de ordonnantie van 29 augustus 1991 houdende organisatie van de planning en de stedenbouw, waarvoor een stedenbouwkundige vergunning nodig is en die betrekking hebben op de gebouwen beschreven in § 3.

§ 3. De bedoelde gebouwen zijn :

- woongebouwen;
- kantoorgebouwen;
- schoolgebouwen;

Definities

Art. 2. § 1. In deze titel wordt verstaan onder :

1° Schoolgebouw : gebouw waarin wordt onderwezen of activiteiten van een psycho-medisch-sociaal centrum plaatshebben en dat voor het uitvoeren van die activiteiten tot minstens vijftien graden celsius verwarmd wordt.

2° Woongebouw : gebouw of elk gedeelte van een gebouw dat hoofdzakelijk bestemd is voor huisvesting met permanente bezetting, zoals met name :

woningen, appartementsgebouwen, ziekenhuizen, rusthuizen, opvangcentra, hotels, verzorgingscentra, logies, gevangenissen, internaten en kazernes.

3° Kantoorgebouw : lokaal dat voor de uitoefening van de activiteiten tot minstens 15 graden celsius verwarmd wordt en dat bestemd is voor :

a) hetzij de bestuurs- of administratieve werkzaamheden van een bedrijf, een openbare dienst, een zelfstandige of een handelaar;

b) hetzij de uitoefening van een vrij beroep;

c) hetzij de activiteiten van bedrijven voor intellectuele dienstverlening, met inbegrip van de activiteiten van dienstenbedrijven en bedrijven voor de productie van immateriële goederen zoals software of multimedia-apparatuur.

4° k-waarde : de warmtedoorgangs-coëfficiënt van de wanden van het warmteverliesoppervlak van het gebouw, berekend volgens de norm NBN B62-002.

5° K-peil : het peil van de globale warmte-isolatie, berekend volgens de norm NBN B62-301.

6° AT : de oppervlakte van het warmte-verliesoppervlak van het gebouw.

7° s : de som van de oppervlakten van de wanden of wanddelen van het warmteverliesoppervlak van het gebouw, die verbouwd of herbouwd worden.

§ 2. Les termes techniques utilisés dans le présent règlement ont le sens que leur donnent les normes de la série NBN B62.

Les normes NBN auxquelles le présent règlement se réfère sont celles qui sont en vigueur à l'introduction de la demande de permis d'urbanisme ou celles qui étaient en vigueur maximum 6 mois avant cette date.

Valeur k

Art. 3. La valeur k des parois ou parties construites, reconstruites ou transformées de la surface de déperdition d'un bâtiment visé à l'article 1 est inférieure ou égale aux valeurs fixées à l'annexe 1 du présent titre.

Niveau K

Art. 4. § 1er. Le niveau K à respecter lors de la construction est inférieur ou égal à :

- 55 pour les bâtiments à fonction d'hébergement;

- 65 pour les bâtiments à usage de bureaux et les bâtiments scolaires .

Le niveau K à respecter lors de la reconstruction ou la transformation est inférieur ou égal à :

1° 55 + 10. AT/s pour les bâtiments à fonction d'hébergement;

2° 60 + 10. AT/s pour les bâtiments à usage de bureau et les bâtiments scolaires.

§ 2. Toutefois, en cas d'usage mixte, lorsque la partie de l'immeuble réservée au logement excède 30% de la totalité de la surface, les exigences relatives aux bâtiments à fonction d'hébergement sont seules applicables à la totalité de l'immeuble.

Patrimoine immobilier

Art. 5. Le Gouvernement peut déroger aux normes prévues par les articles 3 et 4 lorsqu'il autorise l'exécution des travaux énumérés aux articles 12 et 27 de l'ordonnance du 4 mars 1993 relative à la conservation du patrimoine immobilier.

Dispositions modificatives

Art. 6. L'article 6 de l'arrêté de l'Exécutif de la Région de Bruxelles-Capitale du 6 juillet 1992 déterminant la composition du dossier de demande de permis d'urbanisme, modifié par l'arrêté du Gouvernement du 29 septembre 1994, est complété de la manière suivante :

« 13° - le formulaire ISO1, en trois exemplaires, attestant la conformité des actes et travaux au règlement régional d'urbanisme relatif à l'isolation thermique des bâtiments conforme à l'annexe IX du présent arrêté ».

Dispositions transitoires et finales

Art. 7. Le présent titre s'applique aux demandes de permis d'urbanisme qui sont introduites plus de six mois après son entrée en vigueur.

§ 2. De gebruikte technische termen moeten geïnterpreteerd worden in de betekenis die hun gegeven wordt in de normen van de serie NBN B62.

De NBN-normen waarnaar deze verordening verwijst, zijn deze die van kracht zijn bij het indienen van de aanvraag tot het verkrijgen van een stedenbouwkundige vergunning of deze die van kracht waren tot maximum 6 maand vóór die datum.

k-waarde

Art. 3. De k-waarde van de wanden of wanddelen van het warmteverliesoppervlak van de gebouwen bedoeld in artikel 1, die gebouwd, verbouwd of herbouwd worden, mag de waarden vermeld in bijlage 1 van deze titel niet overschrijden.

K-peil

Art. 4. § 1. Bij nieuw op te richten gebouwen mag het K-peil niet groter zijn dan :

- 55 voor woongebouwen;

- 65 voor kantoorgebouwen en school-gebouwen;

Bij verbouwingen of herbouwingen mag het K-peil niet groter zijn dan :

1° 55 + 10. AT/s voor woongebouwen;

2° 60 + 10. AT/s voor kantoorgebouwen en schoolgebouwen.

§ 2. In geval van gemengd gebruik en indien meer dan 30% van de totale oppervlakte bestemd is voor de huisvesting, zijn alleen de vereisten voor de woongebouwen van toepassing op het volledig gebouw.

Onroerend erfgoed

Art. 5. De Regering kan afwijken van de normen bedoeld in artikelen 3 en 4 wanneer ze werken toelaat zoals die opgesomd zijn in artikelen 12 en 27 van de ordonnantie van 4 maart 1993 inzake het behoud van het onroerend erfgoed.

Wijzigingsbepalingen

Art. 6. Artikel 6 van het besluit van de Brusselse Hoofdstedelijke Executieve van 6 juli 1992 houdende de samenstelling van het dossier voor een stedenbouwkundige vergunningsaanvraag, gewijzigd bij besluit van de Regering van 29 september 1994, wordt als volgt aangevuld :

« 13° - het formulier ISO1, in drievoud, dat de overeenstemming aantoont van de geplande werken en handelingen met de gewestelijke stedenbouwkundige verordening betreffende de thermische isolatie van gebouwen conform bijlage IX van dit besluit ».

Overgangs- en slotbepalingen

Art. 7. Deze titel is van toepassing op stedenbouwkundige vergunningsaanvragen die worden ingediend zes maanden na de inwerkingtreding ervan.

Annexe 1

TABLEAU 1 VALEURS k MAXIMALES W/m^2K (NBN B62-002)

Parois ou parties de parois de la superficie de déperdition du bâtiment	k_{max} (W/m^2 K)
Parois translucides (1) (fenêtres, portes …)	2,5
Murs et parois opaques :	
entre le volume protégé et l'air extérieur ou entre le volume protégé et un local non chauffé non à l'abri du gel	0,6
entre le volume protégé et un local non chauffé à l'abri du gel	0,9
entre le volume protégé et le sol	0,9
Toiture entre le volume protégé et l'air extérieur ou ensemble de plafond + grenier + toiture	0,4
Plancher :	
entre le volume protégé et l'air extérieur ou entre le volume protégé et un local non chauffé à l'abri du gel	0,6
entre le volume protégé et un local non chauffé à l'abri du gel	0,9
entre le volume protégé et le sol	1,2
Paroi mitoyenne (2) : murs et plancher entre deux volumes protégés ou entre appartements	1,0

Vu pour être annexé au titre V de l'arrêté du Gouvernement de la Région de Bruxelles-Capitale du 3 juin 1999, adoptant les Titres I à VII du Règlement régional d'urbanisme.

Ch. PICQUE,

Ministre-Président du Gouvernement de la Région de Bruxelles-Capitale et Ministre des Pouvoirs locaux, de l'Emploi, du Logement et des Monuments et Sites

J. CHABERT,

Ministre du Gouvernement de la Région de Bruxelles-Capitale chargé de l'Economie, des Finances, du Budget, de l'Energie et des Relations extérieures

H. HASQUIN,

Ministre du Gouvernement de la Région de Bruxelles-Capitale chargé de l'Aménagement du Territoire, des Travaux publics et du Transport

R. GRIJP,

Ministre du Gouvernement de la Région de Bruxelles-Capitale, chargé de la Fonction publique, du Commerce extérieur, de la Recherche scientifique de la Lutte contre l'Incendie et de l'Aide médicale urgente

D. GOSUIN,

Ministre du Gouvernement de la Région de Bruxelles-Capitale, chargé de l'Environnement et de la Politique de l'Eau, de la Rénovation, de la Conservation de la Nature et de la Propreté publique

Notes

(1) La valeur k visée ici est la moyenne de l'ensemble des parois translucides, déterminée comme $k_{f,\ T}$ pour les fenêtres.

(2) Cette exigence ne vaut pas pour les murs communs existants contre lesquelles

est construit un nouveau bâtiment.

Annexe 2

Il est ajouté une annexe IX à l'arrêté de l'Exécutif de la Région de Bruxelles-Capitale du 6 juillet 1992 déterminant la composition du dossier de demande de permis d'urbanisme modifié par l'arrêté du Gouvernement du 29 septembre 1994;

« ANNEXE IX »

FORMULAIRE ISO 1

Exigences d'isolation thermique en Région de Bruxelles-Capitale

Formulaire à remplir et à joindre au dossier de la demande de permis d'urbanisme.

1. Renseignements administratifs : Dossier N° .....

Date : …./…../….

Nature de l'ouvrage :

Adresse :

Localité : code postal :

Section cadastrale du terrain : n° de parcelle :

Date de début de la construction :

2. Déclaration de l'architecte :

Je soussigné, ... architecte, domicilié à ..... certifie que les données, mentionnées au présent formulaire, sont conformes au plan ainsi qu'au cahier des charges à établir. Les résultats de calcul montrent que le bâtiment projeté est conforme aux exigences d'isolation thermique fixées dans l'arrêté du Gouvernement de la Région de Bruxelles-Capitale du ..... 1998.

Date : Signature :

3. Déclaration du maître de l'ouvrage :

Je soussigné ..... maître de l'ouvrage, domicilié à .....déclare avoir pris connaissance des exigences d'isolation thermique fixées dans l'arrêté du Gouvernement de la Région de Bruxelles-Capitale du …….1998. Je m'engage à veiller à ce que l'exécution des travaux soit conforme aux valeurs indiquées au présent formulaire.

Date : Signature :

Les infractions au présent règlement sont sanctionnées suivant titre V- des infractions et des sanctions- de l'ordonnance du 29 août 1991 organique de la planification et de l'urbanisme, modifiée par les ordonnances du 30 juillet 1992, du 15 juillet 1993 et du 23 novembre 1993.

Calcul du niveau d'isolation thermique globale d'un bâtiment suivant NBN B62-301

La superficie des parois qui font l'objet d'une transformation ou d'une reconstruction s'inscrit dans la colonne A_s

	Parois de la superficie de déperdition thermique	A_s (m^2)	k_j ($W/m^2 K$)	A_j (m^2)	$k_j . A_j$ (W/K)	Σ kj . A_j (W/K)	a_j	$\Sigma a_j . k_j . A_j$ (W/K)
1.	Fenêtres, coupoles et autres parois translucides	- - - - - - - - - - - - - - - -	- - - - - - - - - - - - - - - -	- - - - - - - - - - - - - - - -	- - - - - - - - - - - - - - - -	- - - -	1	- - - -
2	Portes extérieures	- - - - - - - - - - - - - - - -	- - - - - - - - - - - - - - - -	- - - - - - - - - - - - - - - -	- - - - - - - - - - - - - - - -	- - - -	1	- - - -
3	Murs extérieurs, façades	- - - - - - - - - - - - - - - -	- - - - - - - - - - - - - - - -	- - - - - - - - - - - - - - - -	- - - - - - - - - - - - - - - -	- - - -	1	- - - -
4	Toitures (plates, inclinées,...) ou plafonds supérieurs en dessous des espaces protégés	- - - - - - - - - - - - - - - -	- - - - - - - - - - - - - - - -	- - - - - - - - - - - - - - - -	- - - - - - - - - - - - - - - -	- - - -	1	- - - -
5	Planchers au-dessus de l'ambiance extérieure	- - - - - - - - - - - - - - - -	- - - - - - - - - - - - - - - -	- - - - - - - - - - - - - - - -	- - - - - - - - - - - - - - - -	- - - -	1	- - - -
6	Plancher au-dessus d'espaces voisins non à l'abri du gel (vide sanitaire)	- - - - - - - - - - - - - - - -	- - - - - - - - - - - - - - - -	- - - - - - - - - - - - - - - -	- - - - - - - - - - - - - - - -	- - - -	1	- - - -
7	Planchers au-dessus d'espaces voisins non à l'abri du gel (caves)	- - - - - - - - - - - - - - - -	- - - - - - - - - - - - - - - -	- - - - - - - - - - - - - - - -	- - - - - - - - - - - - - - - -	- - - -	2 / 3	- - - -
8	Planchers sur le sol	- - - - - - - - - - - - - - - -	- - - - - - - - - - - - - - - -	- - - - - - - - - - - - - - - -	- - - - - - - - - - - - - - - -	- - - -	1 / 3	- - - -
9	Murs extérieurs en contact avec le sol (murs enterrés)	- - - - - - - - - - - - - - - -	- - - - - - - - - - - - - - - -	- - - - - - - - - - - - - - - -	- - - - - - - - - - - - - - - -	- - - -	2 / 3	- - - -
10	Parois intérieures en contact avec des espaces voisins non à l'abri du gel	- - - - - - - - - - - - - - - -	- - - - - - - - - - - - - - - -	- - - - - - - - - - - - - - - -	- - - - - - - - - - - - - - - -	- - - -	1	- - - -
11	Parois intérieures en contact avec des espaces voisins à l'abri du gel	- - - - - - - - - - - - - - - -	- - - - - - - - - - - - - - - -	- - - - - - - - - - - - - - - -	- - - - - - - - - - - - - - - -	- - - -	2 / 3	- - - -
12	ΣA_s = somme des superficies des parois transformées ou reconstruites	- - - - **s**						
To Ta ux	Superficie de déperdition $A_T = \Sigma A_j$ =			- - - - **1**	$\Sigma a_j . k_j . A_j$ =			- - - - **2**

La superficie des parois qui font l'objet d'une transformation ou d'une reconstruction s'inscrit dans la colonne A_s

	Pont thermique suivant la norme NBN B62-002	k_{lj} (W/mK)	l_j (m)	$k_{lj} . l_j$ (W/K)	$\Sigma k_{lj} . l_j$ (W/K)	
14	- - -

Bijlage 1

TABEL 1 MAXIMALE k-WAARDE IN W/m2K (NBN B62-002)

Wanden of wanddelen van het warmteverliesoppervlakte van het gebouw	k_{max} (W/m^2K)
Doorschijnende wanden (1) (vensters, deuren …)	2,5
Muren en ondoorschijnende wanden :	
tussen het beschermd volume en de buitenlucht of tussen het beschermd volume en een niet verwarmde en niet vorstvrije ruimte	0,6
tussen en het beschermd volume en een niet verwarmde maar vorstvrije ruimte	0,9
tussen het beschermd volume en de volle grond	0,9
Dak tussen het beschermd volume en de buitenlucht of het geheel van bovenste plafond + zolder + dak	0,4
Vloeren :	
tussen het beschermd volume en de buitenlucht of tussen het beschermd volume en een niet verwarmde en niet vorstvrije ruimte	0,6
tussen het beschermd volume en een niet verwarmde maar vorstvrije ruimte	1,2
tussen het beschermd volume en de volle grond	
Gemeenschappelijke wanden tussen twee beschermde volumes of tussen appartementen (2)	1,0

Gezien om te worden gevoegd bij titel V van het besluit van de Brusselse Hoofdstedelijke Regering van 3 juni 1999 houdende goedkeuring van Titels I tot VII van de Gewestelijke Stedenbouwkundige Verordening

Ch. PICQUE,

Minister-Voorzitter van de Brusselse Hoofdstedelijke Regering
en Minister van Plaatselijke Besturen, Tewerkstelling, Huisvesting en Monumenten en Landschappen

J. CHABERT,

Minister van de Brusselse Hoofdstedelijke Regering,
bevoegd voor Economie, Financiën, Begroting, Energie en Externe Betrekkingen

H. HASQUIN,

Minister van de Brusselse Hoofdstedelijke Regering,
bevoegd voor Ruimtelijke Ordening, Openbare Werken en Vervoer

R. GRIJP,

Minister van de Brusselse Hoofdstedelijke Regering,
bevoegd voor Openbaar Ambt, Buitenlandse Handel, Wetenschappelijk Onderzoek, Brandbestrijding
en Dringende Medische Hulp

D. GOSUIN,

Minister van de Brusselse Hoofdstedelijke Regering,
bevoegd voor Leefmilieu en Waterbeleid, Renovatie, Natuurbehoud en Openbare Netheid

Nota's

(1) De k-waarde die hier bedoeld wordt is de gemiddelde k-waarde van alle doorschijnende wanden op dezelfde wijze bepaald als k f,T voor de vensters.

(2) De eis geldt niet voor reeds bestaande gemeenschappelijke muren waartegen een nieuw gebouw wordt aangebracht.

Bijlage 2

Bijlage IX wordt toegevoegd aan het besluit van de executieve van het Brussels Hoofdstedelijk Gewest van 6 juli 1992 houdende de samenstelling van het dossier voor een stedebouwkundige vergunningsaanvraag gewijzigd door het besluit van de Regering van het Brussels Hoofdstedelijk Gewest van 29 september 1994;

« Bijlage IX »

FORMULIER ISO 1

Invulformulier te voegen bij het dossier van aanvraag van een stedenbouwkundige vergunning.

1. Administratieve gegevens : Dossier nr. .....

Datum : ..../..../....

Aard van het bouwwerk :

Straat :

Stad of gemeente : postnr. :

Kadastrale sectie : nr. van het perceel :

Begindatum van de werken :

2. Verklaring van de architect :

Ondergetekende, ... architect,woonachtig te ..... verklaart dat de hierbijgevoegde en ingevulde formulieren in overeenstemming zij met de voorziene werken zoals aangeduid op de plans en in het op te maken bestek. De opgegeven informatie alsmede de bekomen rekenresultaten tonen aan dat de werken voldoen aan de eisen inzake de thermische isolatie zoals opgelegd door het besluit van de Brusselse Hoofdstedelijke Regering van ..... 1998.

Datum : De Architect,

3. Verklaring van de bouwheer :

Ondergetekende, ... woonachtig te, ... verklaart kennis genomen te hebben van deze verklaring met hierbijgevoegde invulformulieren opgemaakt door zijn architect en verbindt zich er toe de uitvoering van de werken conform te houden aan de eisen inzake de thermische isolatie zoals opgelegd door het besluit van de Brusselse Hoofdstedelijke Regering van …….. 1998.

Datum : De Bouwheer,

Inbreuken op de door dit besluit bepaalde regels worden bestraft overeenkomstig titel V -Misdrijven en Strafbepalingen- van de ordonnantie van 29 augustus 1991 houdende organisatie van de planning en de stedebouw, gewijzigd door de ordonnantie van 30 juli 1992, van 15 juli 1993 en van 23 november 1993.

Berekening van het globaal isolatieniveau volgens NBN B62-301

Vermeld in kolom A_s de oppervlakte van de verbouwde of herbouwde wanden

	Wandelementen van het warmteverliesoppervlak	A_s (m^2)	k_j ($W/m^2 K$)	A_j (m^2)	$k_j . A_j$ (W/K)	$\Sigma kj . A_j$ (W/K)	a_j	$\Sigma a_j . k_j . A_j$ (W/K)
1.	Doorschijnende wanden, vensters, lichtkoepels, dakramen	- - - - - - - - - - - - - - - -	- - - - - - - - - - - - - - - -	- - - - - - - - - - - - - - - -	- - - - - - - - - - - - - - - -	- - - -	1	- - - -
2	Buitendeuren en poorten	- - - - - - - - - - - - - - - -	- - - - - - - - - - - - - - - -	- - - - - - - - - - - - - - - -	- - - - - - - - - - - - - - - -	- - - -	1	- - - -
3	Buitenmuren	- - - - - - - - - - - - - - - -	- - - - - - - - - - - - - - - -	- - - - - - - - - - - - - - - -	- - - - - - - - - - - - - - - -	- - - -	1	- - - -
4	Daken (plat of heilend) of bovenste plafonds onder niet vorstvrije ruimte	- - - - - - - - - - - - - - - -	- - - - - - - - - - - - - - - -	- - - - - - - - - - - - - - - -	- - - - - - - - - - - - - - - -	- - - -	1	- - - -
5	Vloeren boven buitenomgeving	- - - - - - - - - - - - - - - -	- - - - - - - - - - - - - - - -	- - - - - - - - - - - - - - - -	- - - - - - - - - - - - - - - -	- - - -	1	- - - -
6	Vloeren boven niet vorstvrije ruimte	- - - - - - - - - - - - - - - -	- - - - - - - - - - - - - - - -	- - - - - - - - - - - - - - - -	- - - - - - - - - - - - - - - -	- - - -	1	- - - -
7	Vloeren boven vorstvrije ruimtes (kelders)	- - - - - - - - - - - - - - - -	- - - - - - - - - - - - - - - -	- - - - - - - - - - - - - - - -	- - - - - - - - - - - - - - - -	- - - -	2 / 3	- - - -
8	Vloeren op volle grond	- - - - - - - - - - - - - - - -	- - - - - - - - - - - - - - - -	- - - - - - - - - - - - - - - -	- - - - - - - - - - - - - - - -	- - - -	1 / 3	- - - -
9	Buitenmuren in contact met de grond	- - - - - - - - - - - - - - - -	- - - - - - - - - - - - - - - -	- - - - - - - - - - - - - - - -	- - - - - - - - - - - - - - - -	- - - -	2 / 3	- - - -
10	Muren tussen beschermd volume en niet vorstvrije ruimte	- - - - - - - - - - - - - - - -	- - - - - - - - - - - - - - - -	- - - - - - - - - - - - - - - -	- - - - - - - - - - - - - - - -	- - - -	1	- - - -
11	Muren tussen beschermd volume en vorstvrije ruimte	- - - - - - - - - - - - - - - -	- - - - - - - - - - - - - - - -	- - - - - - - - - - - - - - - -	- - - - - - - - - - - - - - - -	- - - -	2 / 3	- - - -
12	ΣA_s = som van de oppervlakte van de verbouwde of herbouwde wanden	- - - - s						
To Ta ux	warmteverliesoppervlak $A_T = \Sigma A_j$ =			- - - - 1	$\Sigma a_j . k_j . A_j$ =			- - - - 2

Vermeld in kolom A_s de oppervlakte van de verbouwde her herbouwde wanden

	Koudebruggen volgens NBN B62-002	k_{lj} (W/mK)	l_j (m)	$k_{lj} . l_j$ (W/K)	$\Sigma k_{lj} . l_j$ (W/K)	
14	- - -

REGLEMENT REGIONAL D'URBANISME

TITRE VI. — Publicités et enseignes

Table des matières

CHAPITRE 1ER : GENERALITES
CHAPITRE II : DISPOSITIONS GENERALES
CHAPITRE III PUBLICITE EN ESPACE PRIVE
Section 1ère : Publicité non lumineuse
Section 2 : Publicité lumineuse
CHAPITRE IV PUBLICITE EN ESPACE PUBLIC
Section 1ère : Généralités
Section 2 : Mobilier urbain
Section 3 : Edicules
Section 4 : Dispositifs de publicité événementielle
Section 5 : Dispositifs de publicité n'ayant pas de fonction première d'utilité publique
Section 6 : Ouvrages d'art et talus
CHAPITRE V ENSEIGNES ET PUBLICITES ASSOCIEES A L'ENSEIGNE
CHAPITRE VI PUBLICITES ET ENSEIGNES TEMPORAIRES
Section 1ère : Enseignes événementielles
Section 2 : Panneaux immobiliers et panneaux de chantier
Section 3 : Chevalets
CHAPITRE VII VALIDITE DES PERMIS
CHAPITRE VIII DISPOSITIONS TRANSITOIRES

CHAPITRE 1er. — *Généralités*

Champ d'application

Article 1er. § 1. Le présent titre s'applique à tout le territoire de la Région de Bruxelles-Capitale.

§ 2. Le présent titre s'applique :

a) aux actes et travaux visés à l'article 84, § 1er, alinéa 1er, de l'ordonnance du 29 août 1991 organique de la planification et de l'urbanisme;

b) aux actes et travaux qui, n raison de leur minime importance, ont dispensés de l'obtention d'un permis d'urbanisme, visés à l'article 84, § 2, alinéa 1er, de l'ordonnance du 29 août 1991 organique de la planification et de l'urbanisme;

en tant qu'ils concernent des publicités, des dispositifs de publicité, ou des enseignes, visibles depuis l'espace public;

§ 3. Les dispositions du présent règlement ne s'appliquent pas aux publicités et aux signalisations résultant de dispositions légales ou réglementaires.

Définitions

Art. 2. Au sens du présent titre, on entend par :

1. alignement : limite entre la voie publique et les propriétés privées ou publiques;

2. auvent : petite toiture fixe de construction très simple, en saillie sur la façade d'une construction et destinée à abriter de la pluie ou du vent un perron, une porte, une fenêtre ou une devanture de magasin;

3. baie : fenêtre, ouverture vitrée d'une construction;

4. chevalet : dispositif à simple ou à double face destiné à supporter une publicité ou une enseigne, posé sur le sol et pouvant être déplacé;

5. colonne porte-affiches : mobilier urbain se présentant sous la forme d'une colonne qui peut servir de support pour de la publicité;

6. dispositif de publicité : support qui est établi dans le but de recevoir de la publicité;

7. dispositif d'information : support qui est établi dans le but de recevoir de la publicité émanant d'un pouvoir public et assurant une information d'intérêt public;

GEWESTELIJKE STEDENBOUWKUNDIGE VERORDENING

TITEL VI. — Reclame en uithangborden

Inhoudstafel

HOOFDSTUK I : ALGEMEEN
HOOFDSTUK II : ALGEMENE BEPALINGEN
HOOFDSTUK III RECLAME IN PRIVATE RUIMTE
Afdeling 1 : Niet-lichtgevende en verlichte reclame
Afdeling 2 : Lichtgevende reclame
HOOFDSTUK IV RECLAME IN OPENBARE RUIMTE
Afdeling 1 : Algemeen
Afdeling 2 : Stadsmeubilair
Afdeling 3 : Kiosken
Afdeling 4 : Inrichtingen voor gelegenheidsreclame
Afdeling 5 : Reclame-inrichtingen waarvan de hoofdfunctie niet het openbaar nut is
Afdeling 6 : Kunstwerken en taluuds
HOOFDSTUK V UITHANGBORDEN EN RECLAME VERWIJZEND NAAR HET UITHANGBORD
HOOFDSTUK VI TIJDELIJKE RECLAME EN UITHANGBORDEN
Afdeling 1 : Gelegenheidsuithangborden
Afdeling 2 : Vastgoedpanelen en werfpanelen
Afdeling 3 : Schragen
HOOFDSTUK VII GELDIGHEID VAN DE VERGUNNINGEN
HOOFDSTUK VIII OVERGANGSBEPALINGEN

HOOFDSTUK I. — *Algemeen*

Toepassingsgebied

Artikel 1. § 1. Deze titel is van toepassing op het hele grondgebied van het Brussels Hoofdstedelijk Gewest.

§ 2. Deze titel is van toepassing op :

a) de handelingen en werken bedoeld in artikel 84, § 1, eerste lid, van de ordonnantie van 29 augustus 1991 houdende organisatie van de planning en de stedenbouw;

b) op de handelingen en werken, bedoeld in artikel 84, § 2, eerste lid, van de ordonnantie van 29 augustus 1991 houdende organisatie van de planning en de stedenbouw, die omwille van hun geringe omvang vrijgesteld zijn van een stedenbouwkundige vergunning;

voor zover zij betrekking hebben op reclameboodschappen, reclame-inrichtingen of uithangborden, die zichtbaar zijn vanaf de openbare ruimte;

§ 3. De bepalingen van deze verordening zijn niet van toepassing op de reclameboodschappen en op de signalisatie ervan die door de wettelijke of reglementaire bepalingen zijn opgelegd.

Definities

Art. 2. In deze titel dient men te verstaan onder :

1. rooilijn : grens tussen de openbare weg en de private of openbare eigendommen;

2. luifel : klein vast eenvoudig dak dat uitsteekt boven de gevel van een bouwwerk met als doel een perron, een deur, een venster of de ingang van een winkel te beschermen tegen regen en wind;

3. gevelopening : venster, glazen opening van een bouwwerk;

4. schraag : inrichting met één of twee zijden die dient als drager van reclame of van een uithangbord, die op de grond geplaatst is en verplaatst kan worden;

5. aanplakzuil : stadsmeubilair in de vorm van een zuil die kan dienen als drager van reclameboodschappen;

6. reclame-inrichting : drager waarop reclame kan worden aangebracht;

7. informatiedrager : drager die is ontworpen voor reclame van een overheidsinstantie die dient voor informatie van algemeen nut;

8. édicule : petit édifice implanté sur le domaine public en vertu d'une permission de voirie;

9. enseigne : inscription, forme ou image apposée sur un immeuble et relative à une activité qui s'y exerce. Ne peut être assimilée à une enseigne une mention profitant à des tiers, telle que l'indication d'une marque ou de leurs produits;

Une enseigne sur toit ou terrasse en tenant lieu est considérée comme telle si les activités signalées occupent au moins la moitié du bâtiment;

10. enseigne événementielle : enseigne à caractère éphémère liée à un événement à caractère culturel, sportif ou social, une foire, un salon;

11. enseigne éclairée : enseigne dont le message reçoit un éclairage qu'il ne produit pas lui-même, notamment les enseignes éclairées par projection ou par transparence;

12. enseigne lumineuse : enseigne constituée principalement par une ou plusieurs sources lumineuses;

13. espace vert : parcs publics et espaces verts déterminés par le Plan Régional d'Affectation du Sol en vigueur;

14. immeuble à l'abandon : immeuble inoccupé ou inexploité;

15. front de bâtisse : plan principal formé par l'ensemble des façades avant des constructions, qui peut être dressé en recul par rapport à l'alignement;

16. installation fixe : dispositif érigé au moyen d'un ancrage dans le sol ou d'une fixation dans le bâtiment ou la construction;

17. marquise : toiture légèrement ouvragée fixée à une construction, formant abri au-dessus d'une porte, au sommet d'un perron ou au pourtour d'un édifice;

18. Mobilier urbain : ensemble des objets ou dispositifs publics ou privés, posés ou ancrés dans l'espace public, fixes ou amovibles, et liés à assurant une fonction d'utilité publique;

19. ouvrage d'art : partie visible depuis l'espace public de toute construction hors sol nécessaire à l'établissement d'une voie de communication;

20. panneau de chantier : panneau, en général érigé sur un immeuble, en cours de construction ou de rénovation, qui donne des informations relatives au maître de l'ouvrage, à l'architecte et à l'ensemble des corps de métier ou sous-traitants employés à cette construction;

21. panneau immobilier : panneau destiné à annoncer des opérations immobilières (lotissements, ventes, locations, constructions) concernant le bien sur lequel il se trouve;

22. pignon : mur latéral d'un bâtiment ou d'une construction jusqu'au toit ou jusqu'à la terrasse qui en tient lieu, ne comprenant ni saillie, ni corniche, ni avant-toit ou tablette de couverture ni plus de deux ouvertures d'une superficie globale supérieure à 3 m^2 au dessus du rez-de-chaussée;

23. publicité : inscription, forme ou image destinée à informer le public ou à attirer son attention, en ce compris le dispositif qui la supporte, à l'exclusion des enseignes et de la signalisation des voiries, lieux et établissements d'intérêt général ou à vocation touristique;

24. publicité associée à l'enseigne : publicité dont le message publicitaire est axé sur un produit ou un service distribué ou presté par l'occupant commercial ou industriel de l'immeuble et qui n'est pas susceptible d'être modifié pendant la durée du permis;

25. publicité éclairée : publicité dont le message publicitaire reçoit un éclairage qu'il ne produit pas lui-même, notamment les affiches éclairées par projection ou par transparence;

26. publicité événementielle : publicité à caractère éphémère liée à un événement à caractère culturel, sportif ou social; à une foire ou à un salon et dont au maximum 1/7 de la surface est réservée aux annonceurs parrainant cet événement;

27. publicité lumineuse : publicité constituée principalement par une ou plusieurs sources lumineuses;

28. publicité réglementaire : publicité résultant d'obligations légales, notamment la publicité de ventes publiques et les bans de mariage;

8. kiosk : kleine constructie gevestigd op het openbaar domein op basis van een wegenvergunning;

9. uithangbord : opschrift, vorm of beeld dat geplaatst is op een gebouw en dat betrekking heeft op een activiteit die er wordt uitgeoefend; een mededeling ten gunste van derden, zoals de vermelding van een merk of van hun produkten kan niet worden gelijkgesteld met een uithangbord;

Een uithangbord op een dak of dakterras wordt als dusdanig beschouwd als de activiteiten die er worden uitgeoefend minstens de helft van het gebouw innemen;

10. gelegenheidsuithangbord : een tijdelijk uithangbord voor een culturele, sportieve, sociale activiteit, een beurs, een salon;

11. verlicht uithangbord : uithangbord waarbij de verlichting van de boodschap niet afkomstig is van het uithangbord zelf, meer bepaald de uithangborden die verlicht zijn door projectie of transparantie;

12. lichtgevend uithangbord : uithangbord dat in hoofdzaak bestaat uit een of meer lichtbronnen;

13. groene ruimte : openbare parken en groene ruimten die omschreven staan in het vigerend Gewestelijk Bestemmingsplan;

14. leegstaand onroerend goed : onbewoond of niet-uitgebaat onroerend goed;

15. bouwlijn : lijn die gevormd wordt door de voorgevels van de bouwwerken en die kan inspringen ten aanzien van de rooilijn;

16. vaste inrichting : inrichting die verankerd is in de bodem of vastgemaakt op het gebouw of een ander bouwwerk;

17. markies : fijn, licht bewerkt dak bevestigd aan een bouwwerk en dat beschutting biedt boven een deur, een perron of rondom een gebouw;

18. Stadsmeubilair : geheel van openbare of particuliere voorwerpen of voorzieningen die in de openbare ruimte zijn geplaatst of verankerd en al dan niet verwijderbaar zijn en die een functie van openbaar nut hebben;

19. kunstwerk : gedeelte van ieder bovengronds bouwwerk dat nodig is voor de aanleg van een verkeersweg, dat zichtbaar is vanop de openbare ruimte;

20. werfpaneel : bord dat meestal geplaatst wordt op een gebouw dat in aanbouw is of gerenoveerd wordt en dat informatie geeft over de bouwheer, de architect en over de vaklui of de onderaannemers die bij deze bouw betrokken zijn;

21. vastgoedpaneel : bord dat dient om vastgoedoperaties aan te kondigen (verkavelingen, verkopen, verhuringen, bouwwerken) betreffende het goed waarop het staat;

22. topgevel : zijmuur van een gebouw of bouwwerk tot aan het dak of dakterras zonder uitstekend gedeelte, dakgoot, voordak of dekplaat, en met ten hoogste twee openingen met een globale oppervlakte van meer dan 3 m^2 vanaf het gelijkvloers;

23. reclame : opschrift, vorm of beeld, met als doel het publiek te informeren of de aandacht ervan te trekken, met inbegrip van de drager, uitgezonderd de uithangborden en de bewegwijzering voor wegen, plaatsen en toeristische gebouwen of gebouwen van algemeen nut;

24. reclame verwijzend naar het uithangbord : reclame waarvan de boodschap gericht is op een product of een dienst, verdeeld of verleend door de handelaar of de industrieel die het gebouw bezet en welke wellicht niet zal worden veranderd zolang de vergunning geldt;

25. verlichte reclame : reclame waarvan de reclameboodschap niet door de reclame-boodschap zelf verlicht wordt, met name de affiches verlicht door projectie of transparantie;

26. gelegenheidsreclame : reclame met een tijdelijk karakter voor culturele, sportieve of sociale activiteiten, voor een beurs of een salon en waarvan maximum 1/7 van de reclame-oppervlakte voorbehouden is voor de adverteerders die dit gebeuren sponsoren;

27. lichtgevende reclame : reclame die in hoofdzaak bestaat uit een of meer lichtbronnen;

28. reglementaire reclame : reclame naar aanleiding van wettelijke verplichtingen m.n. de reclame voor openbare verkopen en huwelijksafkondigingen;

29. zone commerciale : liseré de noyau commercial déterminé par le Plan Régional d'Affectation du sol, constituant un lieu de concentration de commerces relevant de différents secteurs tels, notamment, l'alimentation, les textiles, les loisirs, qui ne remplissent pas uniquement une fonction de proximité, qui sont aisément accessibles en transports en commun et dont la zone de chalande dépasse les limites du quartier;

Les zones du territoire régional

Art. 3. § 1er. Le présent titre distingue quatre zones en matière de réglementation de la publicité et des enseignes :

1° la zone interdite;

2° la zone restreinte;

3° la zone générale;

4° la zone élargie.

§ 2. La zone interdite comprend :

1° pour la publicité, les voiries telles que définies en annexe 1 au présent titre, en ce compris les parties de ces voiries situées en liseré de noyau commercial selon le Plan Régional d'Affectation du Sol;

2° pour les enseignes, les voiries telles que définies en annexe 1 au présent titre, à l'exclusion des parties de ces voiries situées en liseré de noyau commercial selon le Plan Régional d'Affectation du Sol;

§ 3. La zone restreinte comprend :

1° pour la publicité, les voiries telles que définies en annexe 1 au présent titre et les partie de ces voiries situées en périmètres d'intérêt culturel, historique, esthétique ou d'embellissement, du Plan Régional d'Affectation du Sol;

2° pour les enseignes, les voiries telles que définies en annexe 1 au présent titre à l'exclusion des parties de ces voiries situées en liseré de noyau commercial selon le Plan Régional d'Affectation du Sol;

§ 4. La zone élargie comprend les voiries telles que définies en annexe 1 au présent titre;

§ 5. La zone générale comprend les voiries non visées par les trois autres zones;

§ 6. Les zones visées au § § 1 à 5 comprennent, outre les voiries, une zone de 30 mètres de part et d'autre des alignements bordant celles-ci;

§ 7. En cas de recouvrement de deux ou plusieurs zones, la prescription la plus restrictive prime.

CHAPITRE II. — *Dispositions générales*

Interdictions de la publicité

Art. 4. § 1er. La publicité est interdite :

1° dans la zone interdite;

2° sur le patrimoine immobilier inscrit sur la liste de sauvegarde ou classé au sens de l'ordonnance du 4 mars 1993 et dans la zone de protection visée aux articles 23 et 29 de cette ordonnance. A défaut de zone de protection, l'interdiction couvre un périmètre de 20 mètres autour du bien inscrit sur la liste de sauvegarde ou classé;

3° dans les espaces verts et dans les réserves naturelles et ce, dans un périmètre de 20 mètres autour de ceux-ci;

4° sur les arbres;

5° sur les poteaux de support des lignes de distribution électrique, les poteaux support de caténaires, les poteaux de télécommunication, les poteaux d'éclairage public ainsi que sur les équipements publics concernant la circulation routière, ferroviaire, fluviale, maritime ou aérienne;

6° sur les grilles de clôture non aveugle;

7° sur tout ou partie de baie sauf s'il s'agit de la devanture d'un établissement temporairement fermé pour des travaux faisant suite à un permis d'urbanisme;

8° sur les façades ou partie de façades d'immeubles d'habitation;

9° sur les murs de cimetière ou de jardin public;

10° sur les immeubles à l'abandon;

§ 2. L'article 4, § 1er, 1°, ne s'applique pas :

1° aux panneaux immobiliers et aux panneaux de chantier répondant aux conditions des articles 42 et 43;

2° à la publicité sur les abris destinés aux usagers des transports en commun répondant aux conditions de l'article 23;

3° à la publicité sur les dispositifs répondant aux conditions de l'article 24, § 2.

29. handelsgebied : lint van handelskern zoals beschreven in het Gewestelijk Bestemmingsplan en zijnde een plaats waar handelszaken geconcentreerd zijn die niet alleen een buurtfunctie vervullen en behoren tot verschillende sectoren zoals onder meer de voeding, textiel, ontspanning, die makkelijk bereikbaar zijn met het openbaar vervoer en waarvan het verzorgingsgebied tot buiten de buurtgrenzen reikt;

Art. 3. De gebieden op het gewestelijk grondgebied

§ 1. Deze titel onderscheidt vier gebieden inzake de reglementering van de reclame en de uithangborden :

1° het verboden gebied;

2° het beperkte gebied;

3° het algemeen gebied;

4° het uitgebreid gebied.

§ 2. Het verboden gebied omvat :

1° voor de reclame, de wegen zoals beschreven in bijlage 1 van deze titel, met inbegrip van de delen van deze wegen die op het Gewestelijk Bestemmingsplan gelegen zijn langs de linten voor handelskernen;

2° voor de uithangborden, de wegen zoals beschreven in bijlage 1 van deze titel, uitgezonderd de delen van deze wegen die op het Gewestelijk Bestemmingsplan gelegen zijn langs de linten voor handelskernen;

§ 3. Het beperkt gebied omvat :

1° voor de reclame, de wegen zoals beschreven in bijlage 1 van deze titel en de wegen die op het gewestelijk bestemmingsplan gelegen zijn in perimeters van culturele, historische of esthetische waarde of voor stadsverfraaiing;

2° voor de uithangborden, de wegen zoals beschreven in bijlage 1 van deze titel, met uitzondering van de delen van deze wegen die op het gewestelijk bestemmingsplan zijn gelegen in een lint voor handelskern;

§ 4. Het uitgebreid gebied omvat de wegen zoals beschreven in bijlage 1 van deze titel;

§ 5. Het algemeen gebied omvat de wegen die niet zijn beschreven in de andere drie gebieden;

§ 6. De gebieden bedoeld in § § 1 tot 5 omvatten, naast de wegen, een gebied van 30 meter aan beide zijden van de rooilijnen langs deze wegen;

§ 7. Wanneer twee of meerdere gebieden elkaar overlappen, primeert het meest restrictieve voorschrift

HOOFDSTUK II. — *Algemene bepalingen*

Verbodsbepalingen aangaande de reclame

Art. 4. § 1. Reclame is verboden :

1° in het verboden gebied;

2° op het onroerend erfgoed dat ingeschreven is op de bewaarlijst of beschermd in de zin van de ordonnantie van 4 maart 1993 en dit in het beschermingsgebied bedoeld in artikelen 23 en 29 van deze ordonnantie. Indien er geen beschermingsgebied is, is het verbod van toepassing in een straal van 30 meter rondom het onroerend goed dat is beschermd of ingeschreven op de bewaarlijst;

3° in de groene ruimten en in de natuurreservaten en dit binnen een omtrek van 10 meter eromheen;

4° op bomen;

5° op de electriciteitspalen, de dragers voor bovenleidingen, voor telecommunicatie, de openbare verlichtingspalen, alsook op de openbare voorzieningen met betrekking tot het weg-, spoor-, water-, maritiem of luchtverkeer;

6° op niet-blinde omheiningen;

7° op een gevelopening of een deel ervan, tenzij op de voorzijde van een gebouw dat tijdelijk is gesloten wegens werken waarvoor een stedenbouwkundige vergunning is uitgereikt;

8° op de gevels of een deel van de gevels van woningen;

9° op de muren van begraafplaatsen of van openbare tuinen;

10° op verlaten gebouwen;

§ 2. Artikel 4, § 1, 1°, is niet van toepassing op :

1° vastgoed- en werfpanelen die voldoen aan de voorwaarden bedoeld in artikelen 42 en 43;

2° reclame op de wachthuisjes voor de gebruikers van het openbaar vervoer die voldoen aan de voorwaarden bedoeld in artikel 23;

3° reclame op de inrichtingen die voldoen aan de voorwaarden bedoeld in artikel 24, § 2.

§ 3. L'article 4, § 1er, 1°, 2° et 5° ne s'applique pas à la publicité événementielle répondant aux conditions de l'article 27.

Respect des volumes

Art. 5. A l'exception des cas prévus par le présent titre, les dispositifs de publicité et les enseignes respectent les volumes des espaces dans lesquels ils s'intègrent, ils ne les dépassent pas et ne les modifient pas.

Habitabilité

Art. 6. Les dispositifs de publicité et les enseignes ne nuisent pas à l'habitabilité des lieux notamment par leur luminosité ou par le bruit qu'ils génèrent.

Entretien - Sécurité

Art. 7. Les dispositifs de publicité et leurs abords ainsi que les enseignes sont maintenus en bon état de propreté et ne nuisent pas à la sécurité notamment à la visibilité ou à l'efficacité de la signalisation routière réglementaire.

Mentions

Art. 8. Les dispositifs de publicité mentionnent :

- le nom et le numéro de téléphone de la personne physique qui les a apposés ou fait apposer, ou la dénomination ou la raison sociale et le numéro de téléphone de la personne morale qui les a apposés ou fait apposer;

- les références du permis d'urbanisme dont ils sont l'objet et la date de sa délivrance;

- la date à laquelle la validité de ce permis expire;

Ces informations sont situées sous le bord inférieur du dispositif.

Emplacements réservés

Art. 9. Dans le respect des dispositions du présent titre, les communes peuvent aménager et réserver des emplacements destinés à la publicité émanant de groupements sans but lucratif, 1/7 de ces publicités peut comporter une publicité commerciale. Les communes peuvent également réserver des valves sur les bâtiments publics destinées à accueillir ces publicités.

Formes originales

Art. 10. Les formes originales de publicité, par exemple, en trois dimensions, avec des éléments en relief, ou mobiles, dont l'implantation n'est pas réglementée par le présent titre sont soumises à des mesures particulières de publicité.

CHAPITRE III. — *Publicite en espace privé*

Section 1ère. — Publicité non lumineuse

Interdictions

Art. 11. Le placement de publicité est interdit :

1° sur les façades d'immeubles, occupés ou non;

2° sur les toits ou terrasses en tenant lieu;

3° sur les clôtures des terrains bâtis, à l'exception des cas prévus à l'article 15;

4° sur les terrains bâtis à l'exception des cas prévus par l'article 16;

Le 1°, du présent article ne s'applique pas aux dispositifs de publicité égaux ou inférieurs à 1m^2 , placés aux rez-de-chaussée occupés par des commerces.

Pignons

Art. 12. § 1er. Sur ou contre les pignons, le placement de publicité peut être autorisé, s'il réunit les conditions suivantes :

1° dans la zone restreinte, si la publicité :

a) est parallèle au pignon;

b) est située à minimum 0,50 mètre de la limite du pignon;

c) a une surface unitaire maximale de 17 m^2 et une surface cumulée occupant au maximum 40% de la surface du pignon et maximale de 34 m^2;

2° dans la zone générale, si la publicité :

a) est parallèle au pignon;

b) est située à minimum 0,5 mètre de la limite du pignon;

§ 3. Artikel 4, § 1, 1°, 2° en 5° is niet van toepassing op gelegenheidsreclame die voldoet aan de voorwaarden bedoeld in artikel 27.

Naleving van de volumes

Art. 5. Behoudens de gevallen bedoeld in deze titel moeten de reclame-inrichtingen en uithangborden beperkt blijven tot de afmetingen van de ruimten waarin zij zich bevinden. Zij mogen deze overschrijden noch wijzigen.

Bewoonbaarheid

Art. 6. De reclame-inrichtingen en uithangborden brengen geen schade toe aan de leefbaarheid van de plaatsen, met name door hun lichtgevend karakter of door het geluid dat zij voortbrengen.

Onderhoud - Veiligheid

Art. 7. De reclame-inrichtingen, hun naaste omgeving evenals de uithangborden worden in een nette staat onderhouden en brengen de veiligheid, met name de leesbaarheid of de doeltreffendheid van de reglementaire verkeerssignalisatie, niet in het gedrang.

Vermeldingen

Art. 8. De reclame-inrichtingen vermelden :

- de naam en het telefoonnummer van de natuurlijke persoon die deze heeft aangebracht of laten aanbrengen of de benaming of de maatschappelijke zetel en het telefoonnummer van de rechtspersoon die deze heeft aangebracht of laten aanbrengen;

- de referenties van de stedenbouwkundige vergunning waarop deze betrekking heeft en de afgiftedatum ervan;

- de geldigheidsdatum van deze vergunning;

Deze gegevens staan onderaan de inrichting vermeld.

Voorbehouden plaatsen

Art. 9. In naleving van de bepalingen van deze titel mogen de gemeenten plaatsen inrichten en voorbehouden die bestemd zijn voor de reclame uitgaande van verenigingen zonder winstoogmerk, 1/7 van die reclame mag van commerciële aard zijn. De gemeenten mogen eveneens op de openbare gebouwen aankondigingenborden voor dergelijke reclame voorbehouden.

Originele vormen

Art. 10. De originele reclamevormen, zoals bijvoorbeeld driedimensionale reclame, reclame in reliëfvorm of met bewegende delen, waarvan de plaatsing niet wordt geregeld in deze titel, worden onderworpen aan de speciale regelen van openbaarmaking.

HOOFDSTUK III. — *Reclame in private ruimte*

Afdeling 1. — Niet-lichtgevende reclame

Verbodsbepalingen

Art. 11. Reclame is verboden :

1° op de gevels van al dan niet bewoonde gebouwen;

2° op de daken of dakterrassen;

3° op de omheiningen van bebouwde terreinen met uitzondering van de gevallen beschreven in artikel 15;

4° op de bebouwde terreinen, met uitzondering van de gevallen beschreven in artikel 16;

Punt 1°, van dit artikel geldt evenwel niet voor de reclame-inrichtingen van gelijk aan of minder dan 1m^2, en geplaatst op het gelijkvloers waar handelszaken zijn gevestigd.

Topgevels

Art. 12. § 1. Het plaatsen van reclame op of tegen topgevels kan worden toegelaten, als zij :

1° in het beperkte gebied,

a) gelijkloopt met de topgevel;

b) geplaatst is op minstens 0,50 meter van het uiteinde van de topgevel;

c) een oppervlakte heeft van maximum 17 m^2 per eenheid en een gecumuleerde oppervlakte van maximum 40% van de oppervlakte van de topgevel en met een maximum van 34 m^2;

2° in het algemeen gebied,

a) gelijkloopt met de topgevel;

b) geplaatst is op minstens 0,50 meter van het uiteinde van de topgevel;

c) soit a une surface unitaire maximale de 17 m^2 et une surface cumulée occupant au maximum 60% de la surface du pignon et maximale de 68 m^2;

d) soit est constituée d'un dispositif unique d'une surface maximale de 40 m^2, sans pour autant dépasser 60% de la surface du pignon;

3° dans la zone élargie, si la publicité,

a) est parallèle au pignon;

b) est située à minimum 0,5 mètre de la limite du pignon;

c) a une surface unitaire maximale de 40 m^2 et une surface cumulée occupant au maximum 80% de la surface du pignon et maximale de 80 m^2;

§ 2 Une publicité durable à caractère décoratif peut recouvrir la totalité du pignon.

Clôtures de chantier

Art. 13. Sur les clôtures de chantier, par face d'îlot, le placement de publicité peut être autorisé, s'il réunit les conditions suivantes :

1° dans la zone restreinte, si la publicité,

a) est placée parallèlement à la clôture;

b) soit a une surface unitaire maximale de 17 m^2 et occupe au maximum 70% de la longueur de la clôture et au maximum 30 mètres courants cumulés;

soit est constituée d'un dispositif unique par face d'îlot, d'une surface maximale de 40 m^2, sans pour autant dépasser 70 % de la longueur de la clôture;

c) n'est pas placée en double hauteur;

d) réserve au minimum 2 m^2 à la publicité événementielle si la surface publicitaire cumulée est inférieure ou égale à 17 m^2 et 4 m^2 si elle est supérieure à 17 m^2;

2° dans les zones générale et élargie, si la publicité :

a) est placée parallèlement à la clôture;

b) a une surface unitaire maximale de 40 m^2 et occupe au maximum 70% de la longueur de la clôture;

c) n'est pas placée en double hauteur;

d) réserve au minimum 2 m^2 à la publicité événementielle si la surface publicitaire cumulée est inférieure ou égale à 17 m^2 et 4 m^2 si elle est supérieure à 17 m^2.

Clôture de terrains non bâtis

Art. 14. Sur les clôtures de terrains non bâtis et à l'exclusion des murs, le placement de publicité peut être autorisé, s'il réunit les conditions suivantes :

1° dans la zone restreinte, si la publicité,

a) est placée parallèlement à la clôture;

b) a une surface unitaire maximale de 17 m^2 et occupe au maximum 40% de la longueur de la clôture;

c) n'est pas placée en double hauteur;

Si la longueur de clôture par face de rue est supérieure à 30 mètres, un décrochement peut être autorisé jusqu'à 45°; dans ce cas, l'aménagement de l'espace avant du dispositif est intégré à la demande de permis d'urbanisme;

2° dans la zone générale, si la publicité :

a) est placée parallèlement à la clôture;

b) soit a une surface unitaire maximale de 17 m^2 et occupe au maximum 60 % de la longueur de la clôture, si celle-ci est inférieure à 20 mètres, et au maximum 40% de la longueur de la clôture, si celle-ci est supérieure à 20 mètres;

c) soit est constituée d'un dispositif unique d'une surface maximale de 40 m^2, et occupe au maximum 60 % de la longueur de la clôture, si celle-ci est inférieure à 20 mètres, et au maximum 40% de la longueur de la clôture, si celle-ci est supérieure à 20 mètres;

d) n'est pas placée en double hauteur;

Si la longueur de clôture par face de rue est supérieure à 15 mètres, un décrochement peut être autorisé jusqu'à 45°; dans ce cas, l'aménagement de l'espace avant du dispositif est intégré à la demande de permis d'urbanisme.

c) ofwel een oppervlakte heeft van maximum 17 m^2 per eenheid en een gecumuleerde oppervlakte van maximum 60% van de oppervlakte van de topgevel en met een maximum van 68 m^2;

d) ofwel bestaat uit één enkele inrichting met een oppervlakte van maximum 40m^2 en niet meer bedraagt dan 60% van de oppervlakte van de topgevel;

3° in het uitgebreid gebied,

a) gelijkloopt met de topgevel;

b) geplaatst is op minstens 0,50 meter van het uiteinde van de topgevel;

c) een oppervlakte heeft van maximum 40 m^2 per eenheid en een gecumuleerde oppervlakte van maximum 80% van de oppervlakte van de topgevel en met een maximum van 80 m^2;

§ 2. Duurzame reclame van decoratieve aard mag de volledige topgevel beslaan.

Omheiningen van bouwplaatsen

Art. 13. Het plaatsen van reclame op de omheiningen van een bouwplaats langs de straatkant kan worden toegelaten, als zij :

1° in het beperkte gebied,

a) gelijkloopt met de omheining;

b) ofwel een oppervlakte heeft van maximum 17 m^2 per eenheid en ten hoogste 70% van de lengte van de omheining en maximum 30 gecumuleerde strekkende meter beslaat;

ofwel bestaat uit een enkele inrichting langs de straatkant met een maximumoppervlakte van 40m^2 zonder daarbij evenwel 70% van de lengte van de omheining te overschrijden;

c) niet op dubbele hoogte geplaatst is;

d) minstens 2m^2 voorbehoudt voor gelegenheidsreclame indien de gecumuleerde reclame-oppervlakte kleiner is dan of gelijk aan 17 m^2 en 4 m^2 indien ze meer bedraagt dan 17 m^2;

2° in de algemene en uitgebreide gebieden :

a) gelijkloopt met de omheining;

b) een oppervlakte heeft van maximum 40 m^2 per eenheid en ten hoogste 70% van de lengte van de omheining beslaat;

c) niet op dubbele hoogte geplaatst is;

d) minstens 2m^2 voorbehoudt voor gelegenheidsreclame indien de gecumuleerde reclame-oppervlakte kleiner is dan of gelijk aan 17 m^2 en 4 m^2 indien ze meer bedraagt dan 17 m^2.

Omheining van niet-bebouwde terreinen

Art. 14. Het plaatsen van reclame kan worden toegelaten op de omheiningen van niet-bebouwde terreinen, de muren uitgezonderd, als zij :

1° in het beperkte gebied,

a) gelijkloopt met de omheining;

b) een oppervlakte heeft van maximum 17m^2 per eenheid en ten hoogste 40% van de lengte van de omheining beslaat;

c) niet op dubbele hoogte geplaatst is;

Indien de lengte van de omheining langs de straatkant meer bedraagt dan 30 meter kan een afwijking tot 45° worden toegelaten; in dat geval maakt de voorzijde van de inrichting deel uit van de stedenbouwkundige vergunningsaanvraag;

2° in het algemeen gebied :

a) gelijkloopt met de omheining;

b) een oppervlakte heeft van maximum 17 m^2 per eenheid en ten hoogste 60% van de lengte van de omheining beslaat als deze kleiner is dan 20 meter en ten hoogste 40% van de lengte van de omheining als deze groter is dan 20 meter;

c) ofwel bestaat uit één enkele inrichting met een oppervlakte van maximum 40 m^2, en niet meer bedraagt dan 60% van de lengte van de omheining als deze kleiner is dan 20 meter en ten hoogste 40% van de lengte van de omheining als deze groter is dan 20 meter;

d) niet op dubbele hoogte geplaatst is;

Indien de lengte van de omheining langs de straatkant meer bedraagt dan 15 meter kan een afwijking tot 45° worden toegelaten; in dat geval moet de voorzijde van de inrichting deel uitmaken van de stedenbouwkundige vergunningsaanvraag.

3° dans la zone élargie, si la publicité :

a) est placée parallèlement à la clôture;

b) a une surface unitaire maximale de 40 m^2 et occupe au maximum 60 % de la longueur de la clôture, si celle-ci est inférieure à 20 mètres, et au maximum 40% de la longueur de la clôture si celle-ci est supérieure à 20 mètres;

c) n'est pas placée en double hauteur;

Si la longueur de clôture par face de rue est supérieure à 15 mètres, un décrochement peut être autorisé jusqu'à 45°; dans ce cas, l'aménagement de l'espace avant du dispositif est intégré à la demande de permis d'urbanisme.

Murs de clôture aveugles

Art. 15. Sur les murs de clôture aveugles et supérieurs à 3 mètres de hauteur par rapport au sol, le placement de publicité peut être autorisé, dans les zones restreinte, générale et élargie, s'il réunit les conditions suivantes :

1° il s'agit de publicité événementielle;

2° la publicité a une surface unitaire maximale de 2 m^2;

3° la publicité occupe au maximum 20% du développement de la longueur du mur;

4° le dispositif de publicité ne présente pas une saillie de plus de 10 cm par rapport au plan principal du mur;

5° le dispositif de publicité s'intègre dans la modénature architecturale du mur.

Terrains non bâtis

Art. 16. § 1er. Dans la zone restreinte, le placement de la publicité est interdit sur les terrains non bâtis.

§ 2. Dans les zones générale et élargie, le placement de publicité peut être autorisé sur les terrains non bâtis, s'il réunit les conditions suivantes :

1° Dans la zone générale, si la publicité :

a) soit a une surface unitaire maximale de 17 m^2 et avoir une surface cumulée maximale de 34 m^2; soit est constituée d'un dispositif unique d'une surface maximale de 40 m^2;

b) n'est pas placée en double hauteur;

c) est placée à au moins dix mètres d'une baie d'un immeuble d'habitation lorsqu'elle se trouve en avant-plan du mur contenant cette baie;

2° Dans la zone élargie, si la publicité :

a) a une surface unitaire maximale de 40 m^2 et une surface cumulée maximale de 80 m^2 par hectare de terrain non bâti;

b) n'est pas placée en double hauteur;

c) est placée à au moins dix mètres d'une baie d'un immeuble d'habitation lorsqu'il se trouve en avant-plan du mur contenant cette baie.

Terrains bâtis

Art. 17. Sur les terrains bâtis affectés principalement à du commerce ou de l'industrie, le placement de publicité peut être autorisé, s'il réunit les conditions suivantes :

1° dans la zone restreinte, si la publicité,

a) a une surface unitaire maximale de 17 m^2;

b) est située à plus de 5 mètres de l'alignement;

c) n'est pas placée en double hauteur.

2° dans les zones générale et élargie, si la publicité,

a) soit a une surface unitaire maximale de 17 m^2 et une surface cumulée maximale de 34 m^2;

b) soit est constituée d'un dispositif unique d'une surface maximale de 40 m^2;

c) est située à plus de 5 mètres de l'alignement;

d) n'est pas placée en double hauteur.

Section 2. — Publicité lumineuse.

Interdictions

Art. 18. La publicité lumineuse est interdite :

1° sur les clôtures;

2° sur ou entre les façades d'immeubles, occupés ou non;

3° in het uitgebreid gebied :

a) gelijkloopt met de omheining;

b) een oppervlakte heeft van maximum 40 m^2 per eenheid en ten hoogste 60% van de lengte van de omheining beslaat als deze kleiner is dan 20 meter en ten hoogste 40% van de lengte van de omheining als deze groter is dan 20 meter;

c) niet op dubbele hoogte geplaatst is;

Indien de lengte van de omheining langs de straatkant meer bedraagt dan 15 meter kan een afwijking tot 45° worden toegelaten; in dat geval moet de voorzijde van de inrichting deel uitmaken van de stedenbouwkundige vergunningsaanvraag.

Blinde omheiningsmuren

Art. 15. Het plaatsen van reclame kan in beperkte, algemene en uitgebreide gebieden worden toegelaten op blinde omheiningsmuren die hoger zijn dan 3 meter vanaf de begane grond, op voorwaarde dat :

1° zij voorbehouden is voor gelegenheidsreclame;

2° zij een oppervlakte heeft van maximum 2m^2 per eenheid;

3° zij ten hoogste 20% van de totale lengte van de muur beslaat;

4° de reclame-inrichting niet meer dan 10cm uitsteekt boven het hoofdvlak van de muur;

5° de reclame-inrichting past in architecturale lijstwerkpatroon van de muur.

Niet-bebouwde terreinen

Art. 16. § 1. Het is verboden om reclame in het beperkte gebied te plaatsen op niet-bebouwde terreinen.

§ 2. Het plaatsen van reclame in het algemeen en uitgebreid gebied kan worden toegelaten op niet-bebouwde terreinen, als zij :

1° in het algemeen gebied :

a) ofwel een oppervlakte heeft van maximaal 17 m^2 per eenheid en een gecumuleerde oppervlakte van maximum 34 m^2, ofwel bestaat uit één enkele inrichting met een oppervlakte van maximum 40 m^2;

b) niet op dubbele hoogte geplaatst is;

c) minstens tien meter van een gevelopening van een woning geplaatst is wanneer ze zich op het voorplan van de muur met de gevelopening bevindt;

2° in het uitgebreid gebied :

a) een oppervlakte heeft van maximum 40 m^2 per eenheid en een gecumuleerde oppervlakte van maximum 80 m^2 per hectare niet-bebouwd terrein;

b) niet op dubbele hoogte geplaatst is;

c) minstens tien meter van een gevelopening van een woning geplaatst is wanneer ze zich op het voorplan van de muur met de gevelopening bevindt;

Bebouwde terreinen

Art. 17. Het plaatsen van reclame kan worden toegelaten op terreinen waar voornamelijk handel of industrie gevestigd is, als zij :

1° in het beperkte gebied,

a) een oppervlakte heeft van maximum 17 m^2 per eenheid;

b) gelegen is op meer dan 5 meter van de rooilijn;

c) niet op dubbele hoogte geplaatst is.

2° in het algemeen en uitgebreid gebied,

a) een oppervlakte heeft van maximum 17 m^2 per eenheid en een gecumuleerde oppervlakte van maximum 34m^2;

b) bestaat uit een enkele inrichting met een oppervlakte van maximum 40m^2;

c) gelegen is op meer dan 5 meter van de rooilijn;

d) niet op dubbele hoogte geplaatst is.

Afdeling 2. — Lichtgevende reclame.

Verbodsbepalingen

Art. 18. Lichtgevende reclame is verboden :

1° op omheiningen;

2° op gevels van al dan niet bewoonde gebouwen;

3° sur les pignons ou les toits et terrasses en tenant lieu, des bâtiments destinés principalement au logement et aux équipements publics;

4° sur les terrains non bâtis;

5° sur les terrains bâtis, sauf en zone élargie, sur des terrains principalement affectés au commerce ou à l'industrie.

Pignons

Art. 19. Sans préjudice de l'article 18, la publicité sur ou contre les pignons peut être autorisée dans les conditions suivantes :

1° dans les zones restreinte et générale, si la publicité :

a) participe à l'animation d'une zone commerciale;

b) est située dans un plan parallèle à celui du pignon qui la supporte;

c) est située à minimum 0,5 mètre des limites du pignon qui la supporte.

2° dans la zone élargie, si la publicité :

a) est située dans un plan parallèle à celui du pignon qui la supporte;

b) est située à minimum 0,5 mètre des limites du pignon qui la supporte.

Sur les toits et terrasses

Art. 20. § 1er Sans préjudice de l'article 18, la publicité est autorisée sur les toits et terrasses en tenant lieu en zones élargie, restreinte et générale.

§ 2. En zone restreinte et général, la publicité réunit les conditions suivantes :

1° la publicité participe à l'animation d'une zone commerciale;

2° la hauteur du dispositif ne peut excéder 1/5 de la hauteur de la façade. Toutefois, une hauteur de 3 mètres est autorisée pour les façades de moins de 15 mètres, sans dépasser 6 mètres pour les façades de plus de 30 mètres;

3° la publicité est réalisée au moyen de lettres ou de signes découpés dissimulant le mieux possible leurs fixations sur le support et sans autres panneaux de fond que ceux strictement nécessaires à la dissimulation des supports de base;

4° la publicité a un développement inférieur aux 2/3 du développement de la façade principale;

5° elle est parallèle au front de bâtisse.

CHAPITRE IV. — *Publicité en espace public*

Section 1ère. — Généralités

Respect de l'espace public

Art. 21. Il est interdit de placer de la publicité dans l'espace public qui :

1° réduit les conditions de sécurité ou de visibilité de l'ensemble des usagers de la voirie;

2° brise une perspective visuelle.

Le nombre total de mobiliers urbains portant de la publicité et de dispositifs d'information est limité à 4 par carrefour ou par place.

En espace public, les dispositifs de publicité n'ayant pas de fonction première d'utilité publique ne peuvent se trouver à moins de 50 mètres d'un mobilier urbain portant de la publicité ou d'autres dispositifs de publicité ou d'information.

Section 2. — Mobilier urbain

Surface maximale de publicité

Art. 22. A l'exception des articles 23 à 25, la surface de la publicité ne dépasse pas 0,25 m^2 par mobilier urbain.

Abris destinés aux usagers des transports en commun

Art. 23. Les abris destinés aux usagers des transports en commun peuvent supporter des publicités d'une surface unitaire maximale de 2 m^2, sans que la surface totale de ces publicités puisse excéder 2 m^2 plus 2 m^2 par tranche entière de 4,5 m^2 de surface abritée au sol. L'installation de dispositifs publicitaires surajoutés sur le toit de ces abris est interdite.

3° op topgevels of daken en dakterrassen van gebouwen die voornamelijk bestemd zijn voor huisvesting en openbare voorzieningen;

4° op niet-bebouwde terreinen;

5° op bebouwde terreinen, behalve in een uitgebreid gebied, op terreinen die in hoofdzaak bestemd zijn voor handel of nijverheid.

Topgevels

Art. 19. Onverminderd artikel 18 kan reclame op of tegen topgevels worden toegelaten, als zij :

1° in de beperkte en algemene gebieden :

a) bijdraagt tot de bedrijvigheid van een handelsgebied;

b) gelijkloopt met de topgevel waarop zij aangebracht is;

c) gelegen is op minstens 0,5 meter van de uiteinden van de topgevel waarop zij aangebracht is.

2° in het uitgebreid gebied :

a) gelijkloopt met de topgevel waarop zij aangebracht is;

b) gelegen is op minstens 0,5 meter van de uiteinden van de topgevel waarop zij aangebracht is.

Op de daken en terrassen

Art. 20. § 1. Onverminderd artikel 18 is reclame verboden op daken en dakterrassen, behalve in beperkte, uitgebreide en algemene gebieden.

§ 2. Reclame kan worden toegelaten in het beperkt en algemeen gebied, als zij de volgende voorwaarden vervult :

1° de reclame draagt bij tot de bedrijvigheid van een handelsgebied;

2° de inrichting mag niet hoger zijn dan 1/5 van de gevel. Een hoogte van 3 meter is evenwel toegelaten voor gevels van minder dan 15 meter, voor gevels van meer dan 30 meter hoog mag zij niet meer dan 6 meter hoog zijn;

3° de reclame bestaan slechts uit afzonderlijke letters of tekens die hun bevestiging op de drager zo goed mogelijk verbergen en zonder andere achtergrond-panelen dan deze die strikt nodig zijn voor de verberging van de basisdragers;

4° de reclame beslaat minder dan 2/3 van de voorgevel;

5° zij loopt gelijk met de bouwlijn.

HOOFDSTUK IV. — *Reclame in openbare ruimte*

Afdeling 1. — Algemeen

Eerbiediging van de openbare ruimte

Art. 21. In de openbare ruimte is het verboden reclame te plaatsen die :

1° de veiligheids- en zichtbaarheidsomstandigheden van alle weggebruikers beperken;

2° niet contrasteren met het uitzicht.

Het totaal aantal stadsvoorzieningen voor reclame en informatiedragers is beperkt tot 4 per kruispunt of per plein.

In de openbare ruimte mogen de reclame-inrichtingen zonder het algemeen belang als hoofdfunctie zich niet bevinden op minder dan 50 meter van stadsmeubilair voor reclame of andere informatiedragers.

Afdeling 2. — Stadsmeubilair

Maximale reclame-oppervlakte

Art. 22. Behoudens artikelen 23 tot 25, mag de reclame-oppervlakte niet meer dan 0,25 m^2 per stadsmeubilair bedragen.

Schuilhuisjes voor de gebruikers van het openbaar vervoer

Art. 23. In de schuilhuisjes voor de gebruikers van het openbaar vervoer mag reclame worden aangebracht met een oppervlakte van maximaal 2 m^2 per eenheid zonder dat de totale oppervlakte van deze reclame 2 m^2 plus 2 m^2 overschrijdt per volledig gedeelte van 4,5 m^2 beschutte grondoppervlakte. Het is verboden reclame-inrichtingen bovenop het dak van deze schuilhuisjes te plaatsen.

Dispositifs d'information ou mobiliers urbains
s'inscrivant dans le cadre d'une politique globale

Art. 24. § 1er. Les dispositifs d'information ou les mobiliers urbains, installés dans le cadre d'une politique conçue de manière globale par la commune ou la Région, peuvent supporter de la publicité, s'ils réunissent les conditions suivantes :

1° laisser une largeur libre minimale de 1,50 mètre et ne pas entraver la continuité de la circulation piétonne;

2° comporter au maximum deux surfaces d'affichage de 2 m^2 chacune;

3° dans le cas d'un dispositif d'information, comporter au maximum deux surfaces d'affichage de 2 m^2 chacune, dont l'une réservée à l'information ou à la publicité événementielle, est aisément accessible au piéton.

§ 2. Si le dispositif est intégré à la rambarde d'accès d'une station de métro, un dispositif unique par accès peut être autorisé, s'il réunit les conditions suivantes :

1° comporter au maximum deux surfaces d'affichage de 2m^2 chacune dont une face est réservée à l'information;

2° la face d'affichage réservée à l'information est aisément accessible au piéton.

§ 3. L'installation de dispositifs publicitaires surajoutés au-dessus des dispositifs d'information est interdite.

Colonne porte - affiche

Art. 25. Les colonnes porte-affiches ont une fonction première d'utilité publique et peuvent supporter des publicités d'une surface totale maximale de 4 m^2.

Section 3. — Edicules

Edicules

Art. 26. Les édicules dont les kiosques à journaux et autres kiosques à usage commercial à l'exclusion des cabines téléphoniques, peuvent supporter des publicités d'une surface unitaire maximale de 1m^2 et à raison d'un maximum de quatre publicités réparties également sur l'ensemble des côtés de l'édicule.

L'installation de dispositifs publicitaires surajoutés sur le toit de ces édicules est interdite.

Section 4. — Dispositifs de publicité événementielle

Publicité événementielle sur poteaux caténaires, installations d'éclairage public ou entre les façades

Art. 27. Sur ou entre les poteaux supports de caténaires, les installations d'éclairage public, ou entre les façades, le placement de publicité événementielle peut être autorisé, s'il réunit les conditions suivantes :

1° être réalisé en un dispositif de type bannière ou être constitué d'un cadre suspendu d'une épaisseur maximale de 3 cm;

2° avoir une largeur unitaire maximale de 1 mètre et avoir une surface totale maximale de 4 m^2;

3° la publicité est placée au plus tôt 15 jours calendrier avant le début de l'événement qu'elle signale et retirée au plus tard 8 jours calendrier après la fin de celui-ci;

4° le dispositif est démonté au plus tard 8 jours après la fin de l'événement, sauf s'il doit recevoir une nouvelle publicité pour un événement débutant moins de 15 jours plus tard; en aucun cas un support ne peut être maintenu sans publicité plus de 8 jours.

Publicité événementielle sur les colonnes porte - affiches

Art. 28. Sans préjudice de l'article 25, sur les colonnes porte-affiches, le placement de publicité événementielle peut être autorisé à condition d'avoir une surface totale maximale de 4 m^2.

Section 5. — Dispositifs de publicité n'ayant pas de fonction première d'utilité publique

Dispositifs publicitaires
n'ayant pas de fonction première d'utilité publique

Art. 29. Les dispositifs de publicité situés en espace public et n'ayant pas de fonction première d'utilité publique ou ne résultant pas d'une fonction d'utilité publique peuvent être autorisés dans les conditions suivantes :

1° être situés en zone élargie, ou en zone générale pour autant qu'ils participent à l'animation d'une zone commerciale;

Informatiedragers of stadsmeubilair
die passen in een algemeen beleid

Art. 24. § 1 De informatiedragers of het stadsmeubilair, die zijn geplaatst in het raam van een door de gemeente of het Gewest algemeen opgevat beleid, kunnen worden voorzien van reclame als deze voldoen aan de volgende voorwaarden :

1° een breedte vrijhouden van minstens 1,50 meter en de doorstroming van het voetgangersverkeer niet hinderen;

2° ten hoogste uit twee aanplakoppervlakken bestaan van ieder 2 m^2;

3° in het geval van een informatiedrager, minstens bestaan uit twee aanplakzijden van 2m^2 elk, waarvan één voorbehouden is voor informatie of gelegenheidsreclame en makkelijk bereikbaar is voor de voetganger.

§ 2. Indien de inrichting opgenomen is de toegangsreling van een metrostation, wordt één enkele inrichting per toegang toegelaten onder de volgende voorwaarden :

1° ten hoogste uit twee aanplakoppervlakken bestaan van ieder 2m^2 waarvan één voorbehouden is voor informatie;

2° de aanplakzijde met informatie moet gemakkelijk voor de voetganger bereikbaar zijn.

§ 3. het is verboden reclame-inrichtingen bovenop informatiedragers te plaatsen.

Aanplakzuilen

Art. 25. De aanplakzuilen hebben in de eerste plaats een functie van openbaar nut en mogen reclame dragen met een totale oppervlakte van maximum 4 m^2.

Afdeling 3. — Kiosken.

Kiosken

Art. 26. De kiosken waaronder krantenkiosken en andere kiosken met commerciële doeleinden, uitgezonderd de telefooncellen, mogen reclame bevatten met een oppervlakte van ten hoogste 1m^2 per eenheid en met ten hoogste vier reclameboodschappen, gelijk verdeeld over alle zijden van de kiosk.

Het is verboden reclame-inrichtingen aan te brengen bovenop het dak van deze kiosken.

Afdeling 4. — Inrichtingen voor gelegenheidsreclame

Gelegenheidsreclame op de dragers van bovenleidingen, de openbare verlichtingsinstallatie of tussen de gevels

Art. 27. Gelegenheidsreclame kan worden geplaatst op of tussen dragers van bovenleidingen, de openbare verlichtingsinstallatie of tussen de gevels, als zij :

1° een loshangende soepele inrichting heeft genre wimpel of bestaat uit een opgehangen kader van maximum 3 cm dik;

2° ten hoogste 1 meter breed is per eenheid en een totale oppervlakte van ten hoogste 4 m^2 heeft;

3° de reclame moet geplaatst worden ten vroegste 15 kalenderdagen vóór de aanvang van de activiteit waarnaar ze verwijst en uiterlijk 8 kalenderdagen na het einde ervan verwijderd worden;

4° de inrichting moet worden afgebroken uiterlijk 8 dagen na het einde van het gebeuren, behalve wanneer er een nieuwe reclameboodschap zal worden aangebracht voor een evenement dat minder dan 15 dagen later aanvangt; een drager mag in geen geval langer dan 8 dagen zonder reclame blijven.

Gelegenheidsreclame op aanplakzuilen

Art. 28. Onverminderd artikel 25, kan gelegenheidsreclame op aanplakzuilen worden toegelaten als de totale oppervlakte ervan ten hoogste 4 m^2 bedraagt.

Afdeling 5. — Reclame-inrichtingen waarvan de hoofdfunctie niet het openbaar nut is

Reclame-inrichtingen
waarvan het openbaar nut niet de hoofdfunctie is

Art. 29. De reclame-inrichtingen die zich in de openbare ruimte bevinden en waarvan het openbaar nut niet de hoofdfunctie is of die niet voortvloeien uit een functie van openbaar nut, zijn toegelaten, als zij :

1° gelegen zijn in een uitgebreid gebied, of in een algemeen gebied inzoverre zij bijdragen tot de bedrijvigheid van een handelsgebied;

2° avoir une surface maximale de 10 m^2;

3° laisser une largeur libre minimale de 1,50 mètre et ne pas entraver la continuité de la circulation piétonne.

Section 6. — Ouvrages d'art et talus

Ouvrages d'art

Art. 30. Sur les ouvrages d'art, le placement de publicité non lumineuse et de publicité éclairée peut être autorisé, moyennant des mesures particulières de publicité, s'il réunit les conditions suivantes :

1° dans la zone restreinte, si la publicité :

a) est située à minimum 0,5 mètre des limites de l'ouvrage d'art;

b) s'intègre dans la modénature architecturale de l'ouvrage d'art;

c) est parallèle à l'ouvrage d'art;

d) est située sous le niveau de la rambarde;

a une surface unitaire maximale de 17 m^2 et avoir une surface cumulée maximale de 34 m^2;

f) n'est pas placée en double hauteur.

2° dans les zones générale et élargie, si la publicité :

a) est située à minimum 0,5 mètre des limites de l'ouvrage d'art;

b) s'intègre dans la modénature architecturale de l'ouvrage d'art;

c) est parallèle à l'ouvrage d'art;

d) est située sous le niveau de la rambarde;

e) a soit une surface unitaire maximale de 17 m^2 et avoir une surface cumulée maximale de 34 m^2, soit est constituée d'un dispositif unique d'une surface maximale de 40 m^2;

f) n'est pas placée en double hauteur.

Talus

Art. 31. Sur les talus, le placement de publicité non lumineuse et de publicité éclairée peut être autorisé dans les conditions suivantes :

1° dans la zones restreinte, si :

a) la publicité a une surface unitaire maximale de 17 m^2;

b) la publicité n'est pas placée en double hauteur;

c) le dispositif est :

- soit parallèle à l'alignement; dans ce cas un dispositif est autorisé par 50 mètres courants de talus d'un seul tenant;

- soit placé avec un décrochement de maximum 45°; dans ce cas deux dispositifs accolés sont autorisés par 150 mètres courants de talus d'un seul tenant;

d) la publicité ne masque pas l'architecture d'un ouvrage d'art.

2° dans les zones générale et élargie, si la publicité :

a) a soit une surface unitaire maximale de 17 m^2 soit une surface unitaire maximale de 40 m^2;

b) n'est pas être placée en double hauteur;

c) dans le cas de dispositifs d'une surface unitaire maximale de 17 m^2, le dispositif est :

- soit parallèle à l'alignement; dans ce cas un dispositif est autorisé par 50 mètres courants de talus d'un seul tenant;

- soit placé avec un décrochement de maximum 45°; dans ce cas deux dispositifs accolés sont autorisés par 150 mètres courants de talus d'un seul tenant;

d) dans le cas de dispositifs d'une surface unitaire de 40 m^2, les dispositifs sont soit parallèles à l'alignement, soit placés avec un décrochement maximal de 45° et un seul dispositif est autorisé par 150 mètres courants de talus;

e) ne masque pas l'architecture d'un ouvrage d'art.

CHAPITRE V. — *Enseignes et publicités associées à l'enseigne*

Conditions générales

Art. 32. Les enseignes et les publicités associées à l'enseigne répondent aux conditions suivantes :

1° être constituées de matériaux durables;

2° être en harmonie avec l'ensemble de la construction sur laquelle elles sont apposées.

2° een oppervlakte hebben van ten hoogste 10 m^2;

3° een breedte vrijhouden van minstens 1,50 meter en de doorstroming van het voetgangersverkeer niet hinderen.

Afdeling 6. — Kunstwerken en taluuds

Kunstwerken

Art. 30. Het plaatsen van niet-lichtgevende en verlichte reclame kan, middels speciale regelen van openbaarmaking, toegelaten worden op kunstwerken, als zij :

1° in het beperkte gebied :

a) gelegen is op minstens 0,5 meter van de uiteinden van het kunstwerk;

b) past in het architecturaal lijstwerkpatroon van het kunstwerk;

c) evenwijdig loopt met het kunstwerk;

d) zich bevindt onder het niveau van de reling;

e) een oppervlakte heeft van maximum 17 m^2 per eenheid en een gecumuleerde oppervlakte van maximum 34 m^2;

f) niet op dubbele hoogte geplaatst is.

2° in de algemene en uitgebreide gebieden :

a) gelegen is op minstens 0,5 meter van de uiteinden van het kunstwerk;

b) past in het architecturaal lijstwerkpatroon van het kunstwerk;

c) evenwijdig loopt met het kunstwerk;

d) zich bevindt onder het niveau van de reling;

e) een oppervlakte heeft van maximum 17 m^2 per eenheid en een gecumuleerde oppervlakte van maximum 34 m^2, ofwel bestaat uit één enkele inrichting met een oppervlakte van maximum 40m^2;

f) niet op dubbele hoogte geplaatst is.

Taluuds

Art. 31. Het plaatsen van niet-lichtgevende en verlichte reclame kan worden toegelaten op de taluuds, als :

1° in het beperkte gebied :

a) de reclame ofwel een oppervlakte heeft van maximum 17 m^2 per eenheid;

b) de reclame niet op dubbele hoogte geplaatst is;

c) de inrichting :

- ofwel evenwijdig geplaatst is met de rooilijn; in dat geval is een inrichting per 50 strekkende meter ononderbroken taluud toegelaten;

- ofwel geplaatst is met een afwijking van maximum 45°, in dat geval zijn twee naast elkaar geplaatste inrichtingen toegelaten per 150 strekkende meter ononderbroken taluud.

d) de reclame de architectuur van het kunstwerk niet verbergt.

2° in de algemene en uitgebreide gebieden :

a) de reclame ofwel een oppervlakte heeft van maximum 17 m^2 per eenheid, ofwel een oppervlakte heeft van maximum 40m^2 per eenheid;

b) de reclame niet op dubbele hoogte geplaatst is;

c) in het geval van inrichtingen met een oppervlakte van maximum 17m^2 per eenheid, is de inrichting :

- ofwel evenwijdig geplaatst met de rooilijn; in dat geval is een inrichting per 50 strekkende meter ononderbroken taluud toegelaten;

- ofwel geplaatst met een afwijking van maximum 45°; in dat geval zijn twee naast elkaar geplaatste inrichtingen toegelaten per 150 strekkende meter ononderbroken taluud;

d) in het geval van inrichtingen met een oppervlakte van 40m^2 per eenheid, lopen de inrichtingen ofwel gelijk met de rooilijn, ofwel zijn zij geplaatst op een maximumafwijking van 45° en is een enkele inrichting toegelaten per 100 strekkende meter taluud;

e) de reclame de architectuur van het kunstwerk niet verbergt.

HOOFDSTUK V. — *Uithangborden en reclame verwijzend naar het uithangbord*

Algemene voorwaarden

Art. 32. De uithangborden en de reclame verwijzend naar het uithangbord voldoen aan de volgende voorwaarden :

1° vervaardigd zijn uit duurzaam materiaal;

2° in harmonie zijn met het bouwwerk waarop zij zijn aangebracht.

Baies

Art. 33. A l'exception des vitrines commerciales, les enseignes et les publicités associées à l'enseigne sont interdites sur tout ou partie de baie.

Enlèvement

Art. 34. Les enseignes et les publicités associées à l'enseigne doivent être enlevées dès la fin de l'activité à laquelle elles sont associées sauf si elles présentent un caractère culturel, historique ou esthétique.

Enseignes parallèles à une façade ou à un pignon

Art. 35. § 1er. L'enseigne ou la publicité associée à l'enseigne, placée parallèlement à une façade ou à un pignon, peut être autorisée dans les conditions suivantes :

1° dans la zone interdite,

a) être située sous le seuil de la baie la plus basse du premier étage;

b) avoir une saillie maximum de 0,25 mètre;

c) être située à au moins 0,5 mètre des limites mitoyennes ou s'inscrire dans le prolongement d'une baie;

d) avoir un développement inférieur aux 2/3 de la largeur de la façade;

e) sur un auvent ou une marquise, avoir une hauteur de maximum 0,25 mètre et ne pas en dépasser les limites;

f) si elle est lumineuse, n'être réalisée qu'au moyen de lettres ou de signes découpés.

2° dans la zone restreinte,

a) être située :

- soit, sous le seuil de la baie la plus basse du premier étage;

- soit, sous le seuil de la baie de l'étage concerné par l'activité, à condition de constituer uniquement des lettres découpées s'intégrant dans l'architecture de la façade;

b) avoir une saillie maximum de 0,25 mètre;

c) être située à au moins 0,5 mètre des limites mitoyennes ou s'inscrire dans le prolongement d'une baie;

d) avoir un développement inférieur aux 2/3 de la largeur de la façade;

e) sur un auvent ou une marquise, avoir une hauteur de maximum 0,25 mètre et ne pas en dépasser les limites;

3° dans les zones générale et élargie,

a) être située sous le seuil des baies soit, du premier étage si les étages sont affectés au logement soit, des étages concernés par l'activité;

b) avoir une saillie maximum de 0,25 mètre;

c) être située à minimum 0,05 mètre de la limite mitoyenne ou s'inscrire dans le prolongement d'une baie;

d) ne pas dépasser les limites du balcon qui la supporte;

e) sur un auvent ou une marquise, avoir une hauteur de maximum 0,50 mètre et ne pas en dépasser les limites.

§ 2. Moyennant des mesures particulières de publicité, les enseignes à caractère décoratif tels que peintures murales et listels lumineux peuvent recouvrir ou entourer la totalité du pignon ou de la façade.

Enseigne perpendiculaire

Art. 36. § 1er. La publicité associée à l'enseigne placée perpendiculairement à une façade n'est pas autorisée en zone interdite.

L'enseigne placée perpendiculairement à une façade, peut être autorisée en zone interdite dans les conditions suivantes :

1° ne pas être lumineuse;

2° une seule enseigne par activité est autorisée, augmentée d'une unité par tranche entière de 10 mètres courants de façade;

3° avoir une saillie maximum de 1 mètre, une hauteur maximum de 1 mètre et une superficie maximum de 0,75 m^2;

4° l'armature est la moins visible possible et est peinte dans les tons de la façade;

§ 2. L'enseigne ou la publicité associée à l'enseigne placée perpendiculairement à une façade, peut être autorisée en zone restreinte dans les conditions suivantes :

1° une seule enseigne ou publicité associée à l'enseigne par activité est autorisée, augmentée d'une unité par tranche entière de 10 mètres courants de façades;

Gevelopeningen

Art. 33. Het is verboden uithangborden en reclame verwijzend naar het uithangbord te plaatsen tegen een gevelopening of een gedeelte ervan, met uitzondering van de winkeluitstalramen.

Verwijdering

Art. 34. De uithangborden en reclame verwijzend naar het uithangbord moeten worden verwijderd zodra er een einde wordt gesteld aan de activiteit waarop zij betrekking hebben, behalve wanneer zij van culturele, historische of esthetische aard zijn.

Uithangborden die gelijkkopen met een gevel of een topgevel

Art. 35. § 1. Het uithangbord of de reclame verwijzend naar het uithangbord dat parallel met een gevel of topgevel geplaatst is, wordt toegelaten, als zij :

1° in het verboden gebied,

a) aangebracht is onder de laagste vensterdorpel van de eerste verdieping :

b) maximum 0,25 meter uitsteekt;

c) minstens 0,5 meter van de mandelige grens verwijderd is of in het verlengde ligt van een gevelopening;

d) minder dan 2/3 van de gevelbreedte beslaat;

e) op een luifel of een markies, niet hoger is dan 0,25 meter en de uiteinden ervan niet overschrijdt;

f) indien het uithangbord lichtgevend is, bestaat het uit afzonderlijke letters of tekens.

2° in het beperkt gebied,

a) aangebracht is :

- ofwel, onder de laagste vensterdorpel van de eerste verdieping;

- ofwel, onder de vensterdorpel van de verdieping waar de betrokken activiteit wordt uitgeoefend, op voorwaarde dat deze bestaat uit afzonderlijke tekens die passen in de architectuur van de gevel;

b) maximum 0,25 meter uitsteekt;

c) minstens 0,5 meter van de mandelige grens verwijderd is of in het verlengde ligt van een gevelopening;

d) minder dan 2/3 van de gevelbreedte beslaat;

e) op een luifel of een markies, niet hoger is dan 0,25 meter en de uiteinden ervan niet overschrijdt;

3° in de algemene en uitgebreide gebieden,

a) aangebracht is onder de vensterdorpels van ofwel de eerste verdieping als deze verdiepingen bestemd zijn voor de huisvesting, ofwel de verdiepingen waar de activiteit uitgeoefend wordt;

b) ten hoogste 0,25 meter uitsteekt;

c) minstens 0,05 meter van de mandelige grens verwijderd is of in het verlengde ligt van een gevelopening;

d) de uiteinden van het balkon die haar draagt, niet overschrijdt;

e) op een luifel of een markies, niet hoger is dan 0,50 meter en de uiteinden ervan niet overschrijdt.

§ 2. De uithangborden van decoratieve aard, zoals muurschilderingen en lichtgevende tekstbanden, mogen de hele topgevel of gevel beslaan indien speciale regelen van openbaarmaking worden georganiseerd.

Loodrecht geplaatst uithangbord

Art. 36. § 1. De reclame verwijzend naar het uithangbord, loodrecht geplaatst op een gevel, is niet toegelaten in een verboden gebied.

Het uithangbord dat haaks staat op een gevel, kan worden toegelaten in een verboden gebied onder de volgende voorwaarden :

1° ze mag niet lichtgevend zijn;

2° er wordt per activiteit één enkel uithangbord toegelaten, vermeerderd met een eenheid per volledige schijf van 10 strekkende meter gevel;

3° ten hoogste één meter uitsteken, maximum 1 meter hoog zijn en een oppervlakte hebben van maximum 0,75m^2;

4° het geraamte moet zo min mogelijk zichtbaar zijn en is geverfd in dezelfde kleuren als de gevel;

§ 2. In het beperkt gebied of reclame verwijzend naar het uithangbord kan een uithangbord, dat haaks staat op een gevel, toegelaten worden onder de volgende voorwaarden :

1° er wordt één uithangbord of reclame verwijzend naar het uithangbord toegelaten per activiteit, vermeerderd met een eenheid per volledig stuk 10 strekkende meter gevel;

2° être située sous le niveau de la corniche;

3° être placée à une hauteur telle que le bord inférieur du dispositif ne peut se trouver à moins de trois mètres du sol, ni en-dessous de la ligne correspondant à la hauteur du rez-de-chaussée ou d'un dispositif architectural le matérialisant en façade;

4° avoir une saillie maximum de 1 mètre et une hauteur maximum de 1,5 mètre;

5° le même dispositif peut être constitutif d'une enseigne et d'une publicité associée à l'enseigne;

6° la surface maximale de l'enseigne est de 1 m^2;

7° la surface maximale de la publicité associée à l'enseigne est de 0,5 m^2.

§ 3. L'enseigne ou la publicité associée à l'enseigne placée perpendiculairement à une façade, peut être autorisée en zones générale et élargie dans les conditions suivantes :

1° être située sous le niveau de la corniche;

2° être placée à une hauteur telle que le bord inférieur du dispositif ne peut se trouver à moins de trois mètres du sol, ni en-dessous de la ligne correspondant à la hauteur du rez-de-chaussée ou d'un dispositif architectural le matérialisant en façade;

3° avoir une saillie inférieure à 1/10 de la largeur de la voirie entre alignements, avec un maximum de 1,20 mètre tout en maintenant un retrait de 35 cm par rapport à l'aplomb de la bordure du trottoir;

4° lorsqu'elle est constituée d'éléments non découpés, avoir une hauteur totale inférieure au tiers de la hauteur de la façade, avec un maximum de 3 mètres;

5° lorsqu'elle est constituée d'éléments découpés, avoir une hauteur totale inférieure à la moitié de la hauteur de la façade, avec un maximum de 6 mètres.

Sur toit ou terrasse

Art. 37. § 1er. La publicité associée à l'enseigne placée sur un toit ou sur une terrasse en tenant lieu n'est pas autorisée en zones interdites et restreintes

L'enseigne placée sur un toit ou sur une terrasse en tenant lieu, peut être autorisée en zones interdite et restreinte dans les conditions suivantes :

1° la hauteur du dispositif ne peut excéder 1/5 de la hauteur de la façade, avec un maximum de 4 mètres;

2° n'être réalisée qu'au moyen de lettres ou de signes découpés dissimulant le mieux possible leurs fixations sur le support et sans autres panneaux de fond que ceux strictement nécessaires à la dissimulation des supports de base;

3° avoir un développement inférieur aux 2/3 du développement de la façade principale;

4° être parallèle au front de bâtisse.

§ 2. L'enseigne ou la publicité associée à l'enseigne placée sur un toit ou sur une terrasse en tenant lieu, peut être autorisée en zones générale et élargie dans les conditions suivantes :

1° la hauteur du dispositif ne peut excéder 1/5 de la hauteur de la façade, avec un maximum de 3 mètres autorisé pour les façades de moins de 15 mètres, et un maximum de 6 mètres pour les façades de plus de 30 mètres;

2° n'être réalisée qu'au moyen de lettres ou de signes découpés dissimulant le mieux possible leurs fixations sur le support et sans autres panneaux de fond que ceux strictement nécessaires à la dissimulation des supports de base;

3° avoir un développement inférieur aux 2/3 du développement de la façade principale;

4° être parallèle au front de bâtisse.

Scellée ou posée au sol

Art. 38. § 1er. La publicité associée à l'enseigne, scellée ou posée sur le sol, n'est pas autorisée en zones interdites et restreintes.

L'enseigne, scellée ou posée sur le sol, peut être autorisée en zones interdite et restreinte dans les conditions suivantes :

1° à condition qu'il n'y ait pas d'autre moyen de signaler l'activité, notamment parce que l'immeuble est en retrait ou non visible depuis la voie publique;

2° aangebracht worden onder de dakgoot;

3° geplaatst worden op een hoogte zodat de onderkant van de inrichting zich niet op minder dan drie meter van de begane grond bevindt, niet lager ligt dan de hoogte van het gelijkvloers of van een architecturale inrichting tegen de gevel;

4° niet meer dan 1 meter uitsteken en niet hoger zijn dan 1,5 meter;

5° dezelfde inrichting kan de drager zijn van een uithangbord en een reclame verwijzend naar het uithangbord;

6° het uithangbord heeft een oppervlakte van maximum 1 m^2;

7° de reclame verwijzend naar het uithangbord heeft een oppervlakte van maximum 0,5 m^2.

§ 3. in de algemene en uitgebreide gebieden kan een uithangbord of reclame verwijzend naar het uithangbord kan een uithangbord, dat haaks staat op een gevel, toegelaten worden onder de volgende voorwaarden :

1° aangebracht worden onder de dakgoot;

2° geplaatst worden op een hoogte zodat de onderkant van de inrichting zich niet op minder dan drie meter van de begane grond bevindt, niet lager ligt dan de hoogte van het gelijkvloers of van een architecturale inrichting tegen de gevel;

3° minder dan 1/10 van de breedte van de weg tussen de rooilijnen uitsteken en maximum 1,20 meter bedragen met inachtneming van een insprong van 35 cm ten opzichte van de rechte hoek van de boord van het voetpad;

4° wanneer zij bestaat uit samenhangende delen, in totaal lager zijn dan een derde van de gevelhoogte met een maximum van 3 meter;

5° wanneer zij bestaat uit afzonderlijke delen, in totaal lager zijn dan de helft van de gevelhoogte met een maximum van 6 meter.

Op dak of terras

Art. 37. § 1. Reclame verwijzend naar het uithangbord, geplaatst op een dak of een dakterras ervan, is niet toegelaten in verboden en beperkt gebieden.

Het uithangbord dat geplaatst is op een dak of op het dakterras ervan, kan in een verboden en beperkt gebied worden toegelaten onder de volgende voorwaarden :

1° de inrichting mag niet hoger zijn dan 1/5 van de hoogte van de gevel, met een maximum 4 meter;

2° slechts bestaan uit afzonderlijke letters of tekens die hun bevestiging op de drager zo goed mogelijk verbergen zonder andere achtergrondpanelen dan deze die strikt nodig zin voor de verberging van de basisdragers;

3° minder dan 2/3 van de voorgevel beslaan;

4° gelijklopen met de bouwlijn.

§ 2. Het uithangbord of reclame verwijzend naar het uithangbord kan een uithangbord dat geplaatst is op een dak of een dakterras ervan kan in een algemeen en uitgebreid gebied worden toegelaten onder de volgende voorwaarden :

1° de inrichting mag niet hoger zijn dan 1/5 van de hoogte van de gevel, met een maximum van 3 meter dat toegelaten is voor gevels lager dan 15 meter en met een maximum van 6 meter voor de gevels van meer dan 30 meter hoog;

2° enkel bestaan uit afzonderlijke letters of tekens die hun bevestiging op de drager zo goed mogelijk verbergen zonder andere achtergrondpanelen dan deze die strikt nodig zijn voor de verberging van de basisdragers;

3° minder dan 2/3 beslaan van de voorgevel;

4° gelijklopen met de bouwlijn.

Vastgemaakt of geplaatst op de grond

Art. 38. § 1. Reclame verwijzend naar het uithangbord, vastgemaakt of geplaatst op de grond, is niet toegelaten in verboden en beperkt gebieden.

Het uithangbord, vastgemaakt of geplaatst op de grond, kan in een verboden of beperkt gebied worden toegelaten onder de volgende voorwaarden :

1° op voorwaarde dat er geen ander middel bestaat om de activiteit bekend te maken, met name als het gebouw achteruit gelegen is of niet zichtbaar is vanaf de openbare weg;

2° ne pas dépasser un dispositif par immeuble;

3° être scellée ou posée dans l'espace privé sans saillie sur l'espace public;

4° avoir une surface totale cumulée pour l'immeuble, toutes activités confondues, maximale de 1 m^2.

§ 2. L'enseigne ou la publicité associée à l'enseigne scellée ou posée sur le sol, peut être autorisée en zones générale et élargie dans les conditions suivantes :

1° ne pas dépasser un dispositif par immeuble et par voirie;

2° être scellée ou posée dans l'espace privé;

3° avoir une surface totale cumulée maximale de 17 m^2 et une hauteur maximum de 7 mètres;

4° avoir une saillie inférieure au 1/10 de la largeur de la voirie entre alignements, avec un maximum de 1,20 mètre tout en maintenant un retrait de 35 cm par rapport à l'aplomb de la bordure du trottoir;

5° ne pas être placée à moins de 4,5 mètres d'une baie d'un immeuble d'habitation lorsqu'elle se trouve en avant-plan du mur contenant cette baie;

6° ne pas être implantée à une distance inférieure à la moitié de sa hauteur par rapport à une limite mitoyenne.

CHAPITRE VI - *Dispositifs temporaires*

Section 1ère. — Enseignes événementielles

Enlèvement

Art. 39. Les enseignes événementielles sont placées au plus tôt 15 jours calendrier avant le début de la manifestation qu'elles signalent et sont retirées au plus tard 8 jours calendrier après la fin de celle-ci.

Article 1er. Conditions générales

Art. 40. Les enseignes événementielles peuvent être autorisées dans les conditions suivantes :

1° si l'enseigne événementielle est parallèle à un mur de clôture, ne pas en dépasser les limites; si elle est parallèle à la façade ou au pignon d'un immeuble, elle est conforme aux dispositions de l'article 33;

2° si l'enseigne événementielle est perpendiculaire à un mur de clôture, être située sous le niveau de la corniche; si elle est perpendiculaire à la façade d'un immeuble, elle est conforme aux dispositions de l'article 34.

Section 2. — Panneaux immobiliers et panneaux de chantier

Enlèvement

Art. 41. Les panneaux immobiliers et les panneaux de chantier sont placés au plus tôt 15 jours calendrier avant le début de l'opération qu'ils signalent et sont retirés au plus tard 8 jours calendrier après la fin de celle-ci.

Panneaux de chantiers

Art. 42. Les panneaux de chantier peuvent être autorisés dans les conditions définies ci-après :

1° dans les zones interdite et restreinte,

a) si le panneau est parallèle à une façade, avoir une saillie maximum de 0,25 mètre, ne pas en dépasser les limites et avoir une surface cumulée totale inférieure à 4 m^2;

b) si le panneau est perpendiculaire à une façade, avoir une saillie maximum de 1 mètre et être situé sous le niveau de la corniche;

c) un seul panneau de chantier est autorisé par façade;

d) si le panneau est scellé au sol, la surface totale cumulée est inférieure à 4 m^2;

2° dans les zones générale et élargie,

a) si le panneau est parallèle à une façade, avoir une saillie maximum de 0,50 mètre, ne pas en dépasser les limites et avoir une surface cumulée totale inférieure à 1/20e de la surface de la façade et inférieure à 16 m^2;

b) si le panneau est perpendiculaire à une façade, avoir une saillie maximum de 1,20 mètre et être situé sous le niveau de la corniche;

2° niet meer dan één inrichting per gebouw bevatten;

3° vastgemaakt of geplaatst zijn in de private ruimte en in de openbare ruimte niet uitsteken;

4° voor het gebouw een totaal gecumuleerde oppervlakte hebben van maximum 1 m^2, alle activiteiten inbegrepen.

§ 2. In de algemene en uitgebreide gebieden kan een uithangbord of reclame verwijzend naar het uithangbord kan een uithangbord, vastgemaakt of geplaatst op de grond, worden toegelaten onder de volgende voorwaarden :

1° niet meer dan één inrichting per gebouw en per weg bevatten;

2° vastgemaakt of geplaatst zijn in de private ruimte;

3° een totale gecumuleerde oppervlakte van maximum 17 m^2 en een hoogte van maximum 7 meter hebben;

4° minder dan 1/10 van de breedte van de weg tussen de rooilijnen uitsteken en maximum 1,20 meter bedragen met inachtneming van een insprong van 35 cm ten opzichte van de rechte hoek van de boord van het voetpad;

5° niet geplaatst worden op minder dan 4,5 meter van een gevelopening van een woning wanneer ze zich bevindt op het voorplan van de muur met deze gevelopening;

6° niet geplaatst worden op een afstand van minder dan de helft van de hoogte ervan ten opzichte van een mandelige grens.

HOOFDSTUK VI. — *Tijdelijke inrichtingen*

Afdeling 1. — Gelegenheidsuithangborden

Verwijdering

Art. 39. De gelegenheidsuithangborden worden geplaatst ten vroegste 15 kalenderdagen vóór de aanvang van de activiteit waarop zij betrekking hebben en worden verwijderd uiterlijk 8 kalenderdagen na het einde ervan.

Algemene voorwaarden

Art. 40. Gelegenheidsuithangborden kunnen worden toegestaan onder volgende voorwaarden :

1° als het gelegenheidsuithangbord gelijkloopt met een omheiningsmuur, mag het er niet bovenuit steken; loopt het gelijk met de gevel of de topgevel van een onroerend goed, dan is het conform de bepalingen van artikel 33;

2° indien het gelegenheidsuithangbord haaks staat op een omheiningsmuur, moet het onder de dakgoot aangebracht worden; staat het haaks op de gevel van een onroerend goed, dan is het conform de bepalingen van artikel 34.

Afdeling 2. — Vastgoed- en werfpanelen

Verwijdering

Art. 41. De vastgoed- en werfpanelen. Zij worden geplaatst ten vroegste 15 kalenderdagen voor de aanvang van de operatie waarop zij betrekking hebben en worden uiterlijk 8 kalenderdagen na het einde ervan verwijderd.

Werfpanelen

Art. 42. De werfpanelen kunnen worden toegelaten onder de hiernagenoemde voorwaarden :

1° in de verboden en beperkte gebieden,

a) als het bord gelijkloopt met een gevel, mag dit niet meer dan 0,25 meter uitsteken, de uiteinden ervan niet overschrijden en moet de totale gecumuleerde oppervlakte ervan kleiner zijn dan 4 m^2;

b) staat het bord haaks op een gevel, dan mag dit niet meer dan 1 meter uitsteken en moet dit onder de dakgoot aangebracht worden;

c) er wordt slechts één werfpaneel per gevel toegelaten;

d) als het bord aan de grond vastgemaakt is, moet de totale gecumuleerde oppervlakte kleiner zijn dan 4 m^2;

2° in de algemene en uitgebreide gebieden,

a) als het paneel gelijkloopt met een gevel, dan mag het niet meer dan 0,50 meter uitsteken, de uiteinden ervan niet overschrijden en moet het een totale gecumuleerde oppervlakte hebben kleiner dan 1/20 van de geveloppervlakte en kleiner dan 16 m^2;

b) staat het paneel haaks op een gevel, dan mag het niet meer dan 1,20 meter uitsteken en moet het onder de dakgoot aangebracht worden;

c) un seul panneau de chantier est autorisé par façade;

d) si le panneau est scellé au sol, la surface totale cumulée est inférieure à 16 m^2.

Panneaux immobiliers

Art. 43. Les panneaux immobiliers peuvent être autorisés dans les conditions suivantes :

1° dans les zones interdite et restreinte :

a) si le panneau est parallèle à une façade, avoir une saillie maximum de 0,25 mètre, ne pas en dépasser les limites et avoir une surface cumulée totale de 4 m^2 maximum;

b) si le panneau est perpendiculaire à une façade, avoir une saillie maximum de 1 mètre et être situé sous le niveau de la corniche;

c) si les panneaux sont accolés deux à deux, avoir un décrochement de 45 ° par rapport à la façade et une surface cumulée totale de 2 m^2 maximum;

d) un seul panneau perpendiculaire ou en décrochement et un maximum de trois panneaux parallèles de taille identique sont autorisés par façade;

2° dans les zones générale et élargie,

a) ils peuvent être placés, soit perpendiculairement à la façade, soit parallèlement, soit accolés deux à deux, avec un décrochement de 45° par rapport à la façade; si les panneaux sont perpendiculaires à une façade, ils doivent avoir une saillie maximum de 1,20 mètre et être situés sous le niveau de la corniche; si les panneaux sont parallèles à une façade, ils doivent avoir une saillie maximum de 0,5 mètre et ne pas en dépasser les limites;

b) un maximum de trois panneaux immobiliers est autorisé par façade; si plusieurs panneaux sont apposés, ils doivent avoir une taille identique;

c) la surface maximale cumulée des panneaux est de 16 m^2 et ne peut excéder 1/20ième de la surface de la façade.

Section 3. — Chevalets

Conditions générales

Art. 44. Les chevalets peuvent être autorisés sur la voie publique uniquement pendant les heures d'ouverture de l'activité et réunissent les conditions suivantes :

1° occuper une surface au sol de moins de 0,60 m^2;

2° garantir une largeur libre de circulation piétonne de minimum 1,50 mètre.

CHAPITRE VII. — *Validité des permis*

Durée maximale

Art. 45. Dans les cas visés à l'article 88, alinéa 1er, 1°, de l'ordonnance du 29 août 1991 organique de la planification et de l'urbanisme, la durée maximale du permis est de :

1° neuf ans pour les enseignes, les publicités associées à une enseigne ainsi que les publicités non lumineuses dont le message est permanent durant toute la durée du permis;

2° six ans pour les autres publicités;

CHAPITRE VIII. — *Dispositions modificatives et transitoires*

Dispositions modificatives

Art. 46. L'article 6 de l'arrêté de l'Exécutif de la Région de Bruxelles-Capitale du 11 janvier 1996 déterminant les actes et travaux dispensés du permis d'urbanisme, de l'avis du fonctionnaire délégué ou de l'intervention d'un architecte est complété comme suit :

« 21° le placement de panneaux de chantier. ».

Application dans le temps

Art. 47. Le présent titre s'applique aux actes et travaux visés à l'article 1er pour lesquels des demandes de permis d'urbanisme sont introduites plus de quatre mois après son entrée en vigueur.

Il s'applique aux actes et travaux visés à l'article 1er, dispensés en raison de leur minime importance de l'obtention d'un permis d'urbanisme, dont l'exécution est entamée après le sixième mois qui suit son entrée en vigueur.

c) er wordt slechts één werfpaneel per gevel toegelaten;

d) als het paneel aan de grond vastgemaakt is, moet de totale gecumuleerde oppervlakte kleiner zijn dan 16 m^2.

Vastgoedpanelen

Art. 43. Vastgoedpanelen kunnen worden toegelaten onder de volgende voorwaarden :

1° in de verboden en beperkte gebieden :

a) als het paneel gelijkloopt met een gevel, steekt het maximum 0,25 meter uit, overschrijdt het de uiteinden ervan niet en heeft het een totaal gecumuleerde oppervlakte van maximum 4 m^2;

b) als het paneel haaks staat op een gevel, steekt het maximum 1 meter uit en is het geplaatst onder het niveau van de dakgoot;

c) als de panelen twee per twee geplaatst zijn, wijken ze 45° af ten opzichte van de gevel en hebben ze een totaal gecumuleerde oppervlakte van maximum 2m^2;

d) per gevel zijn één haaks staand of afwijkend paneel en maximum drie gelijklopende panelen van dezelfde grootte toegelaten;

2° in de algemene en uitgebreide gebieden :

a) ze kunnen hetzij haaks op de gevel, hetzij parallel geplaatst worden, hetzij twee per twee met een afwijking van 45° ten aanzien van de gevel; als de panelen haaks staan op een gevel, mogen zij maximum 1,20 meter uitsteken en moeten zij onder de dakgoot geplaatst zijn; lopen de panelen gelijk met een gevel, mogen ze maimum 0,5 meter uitsteken en de uiteinden ervan niet overschrijden;

b) er zijn maximum drie vastgoedpanelen toegelaten per gevel; zijn meerdere panelen aangebracht, dan moeten zij dezelfde grootte hebben;

c) de maximum gecumuleerde oppervlakte van de panelen bedraagt 16m^2 en mag niet meer dan 1/20e van de geveloppvlakte beslaan.

Afdeling 3. — Schragen

Algemene voorwaarden

Art. 44. De schragen kunnen enkel worden toegelaten op de openbare weg wanneer de activiteit plaatsvindt en voldoen aan de volgende voorwaarden :

1° minder dan 0,60 m^2 grond innemen;

2° een doorgang voor het voetgangersverkeer van minstens 1,50 meter breed vrijhouden.

HOOFDSTUK VII. — *Geldigheid van de vergunningen*

Maximale duur

Art. 45. In de gevallen bedoeld in artikel 88, eerste lid, 1° van de ordonnantie van 29 augustus 1991 houdende organisatie van de planning en de stedenbouw bedraagt de maximale duur van de vergunning :

1° negen jaar voor uithangborden, reclame verwijzend naar het uithangbord alsook voor niet-lichtgevende reclame waarvan de boodschap tijdens de hele duur van de vergunning aanwezig blijft;

2° zes jaar voor de andere reclame;

HOOFDSTUK VIII. — *Wijzigings- en overgangsbepalingen*

Wijzigingsbepaling

Art. 46. Artikel 6 van het besluit van de Brusselse Hoofdstedelijke Executieve van 11 januari 1996 tot bepaling van de handelingen en werken die zijn vrijgesteld van een stedenbouwkundige vergunning, van het advies van de gemachtigde ambtenaar of van de medewerking van een architect, wordt als volgt aangevuld :

« 21° de plaatsing van werfpanelen. ».

Toepassing in de tijd

Art. 47. Deze titel is van toepassing op de handelingen en werken bedoeld in artikel 1 waarvoor stedenbouwkundige vergunningsaanvragen worden ingediend vier maand na de inwerkingtreding ervan.

Hij is van toepassing op de handelingen en werken bedoeld in artikel 1 die, omwille van hun geringe omvang, vrijgesteld zijn van een stedenbouwkundige vergunning en waarmee aangevangen wordt zes maand na de inwerkingtreding ervan.

Annexe 1. Liste des rues reprises dans les zones interdite, restreinte et élargie

COMMUNE	NOM DE RUE	DE ... A...	CLASSE
		Ne figurent pas dans cette liste toutes les zones interdite liées à l'article 4 du chapitre II (patrimoine immobilier, espaces verts, cimetières,...)	
Anderlecht	B201		élargie
Anderlecht	rue de la Bienvenue		élargie
Anderlecht	digue du Canal	# rue P. Marchant non compris à # rue du Canal non compris	élargie
Anderlecht	rue des Deux gares		élargie
Anderlecht	rue du Développement		élargie
Anderlecht	boulevard de l'Humanité		élargie
Anderlecht	boulevard Industriel		élargie
Anderlecht	boulevard International		élargie
Anderlecht	route de Lennik	Limite régionale à ring	élargie
Anderlecht	chaussée de Mons	Limite régionale à ring	élargie
Anderlecht	boulevard Paepsem		élargie
Anderlecht	rue de la Petite Ile		élargie
Anderlecht	rue J. Wybran		élargie
Anderlecht	rue d'Aumale	# place de la Vaillance non compris à # rue E. Delcourt non compris	interdite
Anderlecht	rue Chapelain	Le long de la place de la Vaillance	interdite
Anderlecht	Ring		interdite
Anderlecht	quai d'Aa	# rue Bollincks compris à pont Paepsem non compris	restreinte
Anderlecht	rue d'Aa		restreinte
Anderlecht	rue Abbé Cuylits		restreinte
Anderlecht	rue de l'Agronome	# rue de Sévigné non compris à # rue Tolstoï compris	restreinte
Anderlecht	rue de l'Aiguille	# rue du Libre Examen compris à # rue Scheutveld compris	restreinte
Anderlecht	place de l'Aurore		restreinte
Anderlecht	rue Bara	# rue des deux Gares non compris à # rue des Vétérinaires compris et # rue de l'Instruction compris à # place Bara non compris	restreinte
Anderlecht	rue Bollinckx+D44	# quai d'Aa compris à # boulevard Industriel non compris	restreinte
Anderlecht	rue du Bonheur		restreinte
Anderlecht	rue J. Boon		restreinte
Anderlecht	rue de la Bougie		restreinte
Anderlecht	avenue A. Bourgeois		restreinte
Anderlecht	rue Brogniez	# rue de l'Instruction compris à # rue de Fiennes non compris	restreinte
Anderlecht	rue Broyère		restreinte
Anderlecht	petite rue du Cerf		restreinte
Anderlecht	rue du Chapeau		restreinte
Anderlecht	rue du Chapelain	# place de la Vaillance non compris à # rue E. Delcourt compris	restreinte
Anderlecht	rue du Chapitre		restreinte
Anderlecht	rue du Chimiste		restreinte
Anderlecht	rue des Citoyens		restreinte
Anderlecht	rue de la Clinique	# place du Conseil compris à # avenue Clemenceau non compris	restreinte
Anderlecht	rue des Colombophiles	# rue des Loups compris à # avenue de la Société Nationale compris	restreinte
Anderlecht	place du Confort		restreinte
Anderlecht	place du Conseil		restreinte

COMMUNE	NOM DE RUE	DE ... A...	CLASSE
Anderlecht	rue Corneille		restreinte
Anderlecht	rue G. Coudyser		restreinte
Anderlecht	rue F. Craps		restreinte
Anderlecht	place de la Croix-Rouge		restreinte
Anderlecht	rue Sergent De Bruyne	# rue de la Clinique compris à # rue Brogniez non compris	restreinte
Anderlecht	rue E. Delcourt	# rue Kinet non compris à # rue d'Aumale non compris	restreinte
Anderlecht	rue de la Dignité		restreinte
Anderlecht	avenue des Droits de l'Homme		restreinte
Anderlecht	rue J. Dujardin		restreinte
Anderlecht	rue de l'Ecole Moderne		restreinte
Anderlecht	rue Eloy		restreinte
Anderlecht	rue de l'Emancipation		restreinte
Anderlecht	rue de l'Energie		restreinte
Anderlecht	rue de l'Enthousiasme		restreinte
Anderlecht	rue Fénélon	# rue Corneille compris à # rue Homère compris	restreinte
Anderlecht	rue de Fiennes	# place du Conseil compris à # rue Brogniez non compris	restreinte
Anderlecht	rue Foppens		restreinte
Anderlecht	rue des Fraises	# place Ministre Wauters compris à chemin de fer	restreinte
Anderlecht	square de la Fraternelle		restreinte
Anderlecht	rue A. Gevaert		restreinte
Anderlecht	rue des Goujons	# rue E. Carpentier non compris à # rue G. Moreau compris	restreinte
Anderlecht	rue Grisar	# rue Rossini compris à # rue de Fiennes non compris	restreinte
Anderlecht	rue des Grives	# rue des Fraises non compris à # quai de Veeweyde non compris	restreinte
Anderlecht	avenue E. Gryson		restreinte
Anderlecht	rue Haberman		restreinte
Anderlecht	rue Homère		restreinte
Anderlecht	rue Hoorickx		restreinte
Anderlecht	rue Horace		restreinte
Anderlecht	rue Huit Heures	Excepté devant Plaines des Loisirs	restreinte
Anderlecht	rue de l'Hygiène		restreinte
Anderlecht	rue de l'Instruction	# rue Van Lint compris à # rue Bara compris	restreinte
Anderlecht	avenue Jorez	# rue de la Clinique compris à # rue Brogniez non compris	restreinte
Anderlecht	rue Docteur Kuborn		restreinte
Anderlecht	rue J. Lagey		restreinte
Anderlecht	place A. Lemmens		restreinte
Anderlecht	rue du Libre Examen		restreinte
Anderlecht	rue de Liverpool	# rue du Chimiste compris à limite communale et # rue Odon compris à # chaussée de Mons non compris	restreinte
Anderlecht	rue des Loups	# place de la Roue compris à # petite rue du Moulin non compris	restreinte
Anderlecht	rue des Mégissiers		restreinte
Anderlecht	avenue G. Melckmans		restreinte
Anderlecht	rue de la Modestie		restreinte
Anderlecht	chaussée de Mons	# avenue Waxweiller compris à chemin de fer	restreinte
Anderlecht	rue G. Moreau		restreinte
Anderlecht	rue Moretus		restreinte
Anderlecht	rue L. Nicodème		restreinte
Anderlecht	rue Odon		restreinte

COMMUNE	NOM DE RUE	DE ... A...	CLASSE
Anderlecht	rue Pasteur		restreinte
Anderlecht	avenue de la Persévérance		restreinte
Anderlecht	rue des Plébéiens		restreinte
Anderlecht	rue Potaerdenberg		restreinte
Anderlecht	rue de la Poterie	# rue de la Rosée compris à # rue Foppens compris	restreinte
Anderlecht	rue Rabelais	# boulevard Shakespeare compris à # rue Tolstoï compris	restreinte
Anderlecht	rue Raphaël		restreinte
Anderlecht	Boulevard de la Révision		restreinte
Anderlecht	rue Ronsard		restreinte
Anderlecht	rue de la Rosée		restreinte
Anderlecht	rue Rossini		restreinte
Anderlecht	place de la Roue		restreinte
Anderlecht	rue Ruysdael		restreinte
Anderlecht	rue Saint-Guidon	# rue Docteur Jacobs non compris à # rue de la Porcelaine compris	restreinte
Anderlecht	place E. Saint-Jonghers		restreinte
Anderlecht	avenue de la Salubrité		restreinte
Anderlecht	rue de la Santé		restreinte
Anderlecht	rue du Savoir		restreinte
Anderlecht	rue Scheutveld	# rue R. Vanderbruggen non compris à # rue de l'Aiguille compris	restreinte
Anderlecht	place Séverine		restreinte
Anderlecht	rue Sévigné	# rue Van Soust compris à # rue Horace compris	restreinte
Anderlecht	Boulevard Shakespeare	# rue Lamartine non compris à rue de l'Agronome compris	restreinte
Anderlecht	avenue de la Société Nationale		restreinte
Anderlecht	rue de la Solidarité		restreinte
Anderlecht	rue du Symbole		restreinte
Anderlecht	avenue de la Tempérance		restreinte
Anderlecht	rue de la Tranquilité		restreinte
Anderlecht	avenue d' tterbeek	Ring à limite régionale	restreinte
Anderlecht	rue Van Lint		restreinte
Anderlecht	rue E. Van Muylders		restreinte
Anderlecht	rue Van Soust	# rue de Sévigné compris à limite communale	restreinte
Anderlecht	avenue Van Winghen		restreinte
Anderlecht	avenue R. Vanderbruggen	# rue du Libre Examen non compris à # rue Scheutveld non compris	restreinte
Anderlecht	quai de Veeweyde	# rue des Grives non compris à # sentier de la Drève non compris	restreinte
Anderlecht	rue des Vétérinaires		restreinte
Anderlecht	rue Virgile		restreinte
Anderlecht	rue de Vlasendael	# rue de la Délivrance non compris à limite régionale	restreinte
Anderlecht	rue de la Volonté		restreinte
Anderlecht	place Ministre Wauters		restreinte
Anderlecht	avenue Waxweiller		restreinte
Anderlecht		# rue de l'Energie compris à # rue des Plébéiens compris	restreinte
Anderlecht	rue de la Porcelaine		restreinte
Auderghem	E411	y compris viaduc	interdite
Auderghem	avenue Hermann Debroux		interdite

COMMUNE	NOM DE RUE	DE ... A...	CLASSE
Auderghem	boulevard du souverain	# avenue Valduchesse compris à # avenue de Waha compris et # avenue Hermann Debroux compris à # avenue Th. Van Pé compris	interdite
Auderghem	avenue de Tervuren	Limite communale à Forêt de Soignes	interdite
Auderghem	chaussée de Tervuren	# avenue R. Hainaut non compris à # drève du Renard compris	interdite
Auderghem	rue du Bon Accueil		restreinte
Auderghem	avenue J. Chaudron	# avenue J. Borlé non compris à # rue A. Meunier non compris	restreinte
Auderghem	rue de la Cité Moderne		restreinte
Auderghem	place des Coopérateurs		restreinte
Auderghem	rue des Ebats		restreinte
Auderghem	rue de l'Eglise	# place de l 'Eglise non compris à # rue J. Mertens non compris	restreinte
Auderghem	rue de l'Entr'aide		restreinte
Auderghem	rue de l'Evolution		restreinte
Auderghem	rue de la Fondation		restreinte
Auderghem	avenue J. Ge+D164nicot		restreinte
Auderghem	rue de la Gérance		restreinte
Auderghem	avenue H. Gobert		restreinte
Auderghem	rue du Grand Air		restreinte
Auderghem	rue de Grand-Bigard	# rue de la Roseraie non compris à # rue de l'Eglise compris	restreinte
Auderghem	place de l'Initiative		restreinte
Auderghem	boulevard Général Jacques		restreinte
Auderghem	avenue du Kouter	# rue Valduc compris à # avenue Ch. Lechat compris	restreinte
Auderghem	avenue C. Lechat		restreinte
Auderghem	rue du Railway		restreinte
Auderghem	avenue de la Sablière	# rond-point du Souverain compris à # E. Steeno non compris	restreinte
Auderghem	rond-point du Souverain		restreinte
Auderghem	boulevard du Souverain	# rond-point du Souverain compris à # chaussée de Wavre non compris et # rue de la Vignette compris à # avenue Hermann Debroux non compris	restreinte
Auderghem	avenue Tedesco		restreinte
Auderghem	rue de Termonde	# rue de la Cité Moderne compris à # rue du Grand Air compris	restreinte
Auderghem	chaussée de Tervueren	# rue du Villageois non compris à # avenue R. Hainaut non compris	restreinte
Auderghem	rue Valduc	# avenue du Kouter compris à # avenue Ch. Lechat compris	restreinte
Auderghem	rue J.B. Vandendriesch		restreinte
Auderghem	avenue de Waha	# boulevard du Souverain non compris à # avenue H. Gobert compris	restreinte
Auderghem	rue du Wilder	# place de l'Eglise non compris à # rue de la Roseraie non compris	restreinte
Bruxelles	rue de l'Avant-Port		Elargie
Bruxelles	chaussée de Buda		Elargie
Bruxelles	digue du Canal	# Pont de Buda non compris à # ch. de Buda compris	Elargie
Bruxelles	rampe du Lion		Elargie
Bruxelles	rue du Lion		Elargie
Bruxelles	avenue du Marly		Elargie
Bruxelles	quai L. Monnoyer	Pont Teichman compris à # rue de l'Avant-Port compris	Elargie
Bruxelles	avenue du Port	# place des Armateurs non compris à # avenue de la Reine non compris	Elargie

COMMUNE	NOM DE RUE	DE ... A...	CLASSE
Bruxelles	Schaarbeeklei		Elargie
Bruxelles	pont Teichman		Elargie
Bruxelles	Trasserweg	# Petit chemin Vertcampris à limite régionale	Elargie
Bruxelles	quai des Usines		Elargie
Bruxelles	avenue A. Van Oss		Elargie
Bruxelles	allée Verte		Elargie
Bruxelles	chaussée de Vilvorde	pont de Buda non compris à # avenue des Croix du Feu non compris	Elargie
Bruxelles	avenue de Vilvorde		Elargie
Bruxelles	A12 Bruxelles – Anvers		interdite
Bruxelles	rue Archimède		interdite
Bruxelles	Boulevard E. Bockstael	# place E. Bockstael non compris à boulevard du Jubilé	interdite
Bruxelles	avenue de Cortenbergh		interdite
Bruxelles	rue de la Loi	# rond-point R. Schuman compris à # avenue de la Joyeuse Entrée non compris	interdite
Bruxelles	N 22 Bruxelles – Zaventem		interdite
Bruxelles	rue de Pavie		interdite
Bruxelles	Pont de Buda		interdite
Bruxelles	avenue Fr. Roosevelt		interdite
Bruxelles	rond-point R. Schuman		interdite
Bruxelles	chemin de Vilvorde	# avenue de la Reine compris à Domaine Royal	interdite
Bruxelles	rue Van Campenhout		Restreinte
Bruxelles	rue de l'Abdication		Restreinte
Bruxelles	allée de l'Améthyste		Restreinte
Bruxelles	sentier de l'Améthyste		Restreinte
Bruxelles	place de l'Améthyste		Restreinte
Bruxelles	rue de l'Améthyste		Restreinte
Bruxelles	avenue de l'Améthyste		Restreinte
Bruxelles	avenue de l'Arbre Ballon	# rue Profonde non compris à # square Palfyn non compris	Restreinte
Bruxelles	rue J. d'Ardenne		Restreinte
Bruxelles	rue d'Arlon		Restreinte
Bruxelles	rue des Artistes	# boulevard E. Bockstael non compris à # rue des Chrysanthèmes compris	Restreinte
Bruxelles	place Basse		Restreinte
Bruxelles	rue du Beau Site		Restreinte
Bruxelles	rue du Beffroi		Restreinte
Bruxelles	rue Belliard	Parc Léopold à Pentagone et # chemin d'Etterbeek non compris à # avenue d'Auderghem compris	Restreinte
Bruxelles	rue du Berceau		Restreinte
Bruxelles	sentier du Béryl		Restreinte
Bruxelles	rue de la Besace		Restreinte
Bruxelles	rue Blanche		Restreinte
Bruxelles	rue Boduognat		Restreinte
Bruxelles	avenue Prudent Bols	# rue Léopold Ier non compris à avenue R. Meybergh compris	Restreinte
Bruxelles	rue des Bons Enfants		Restreinte
Bruxelles	avenue de la Brabaçonne		Restreinte
Bruxelles	rue Calvin		Restreinte
Bruxelles	boulevard de la Cambre		Restreinte
Bruxelles	rue du Cardinal		Restreinte
Bruxelles	rue du Carroussel		Restreinte

COMMUNE	NOM DE RUE	DE ... A...	CLASSE
Bruxelles	rue du Champs de la Couronne	# Boulevard E. Bockstael compris à # rue Léopold Ier non compris	Restreinte
Bruxelles	rue Chanterelle		Restreinte
Bruxelles	boulevard Charlemagne	# rue Joseph II compris à # rue Stiéven non compris	Restreinte
Bruxelles	rue Charles Quint		Restreinte
Bruxelles	rue du Châtelain		Restreinte
Bruxelles	rue des Chrysanthèmes	# rue des Horticulteurs compris à # rue Devrière non compris et # rue des Artistes compris à # rue du Champ de la Couronne compris	Restreinte
Bruxelles	rue de la Ciboulette		Restreinte
Bruxelles	place de la Cité Modèle		Restreinte
Bruxelles	square de la Cité Modèle		Restreinte
Bruxelles	avenue de la Cité Modèle		Restreinte
Bruxelles	allée des Citronniers		Restreinte
Bruxelles	place des Citronniers		Restreinte
Bruxelles	avenue des Citronniers		Restreinte
Bruxelles	boulevard Clovis		Restreinte
Bruxelles	avenue de la Colombie		Restreinte
Bruxelles	rue du Commerce		Restreinte
Bruxelles	rue des Confédérés		Restreinte
Bruxelles	Avenue du Congo		Restreinte
Bruxelles	rue Cortenbach	# rue Ste-Elizabeth compris à # rue de Verdun compris	Restreinte
Bruxelles	rue A. Cosyn		Restreinte
Bruxelles	rue du Cresson		Restreinte
Bruxelles	rue Léonardo da Vinci		Restreinte
Bruxelles	rue Dautzenberg		Restreinte
Bruxelles	rue J. de Lalaing		Restreinte
Bruxelles	rue Defacqz		Restreinte
Bruxelles	rue E. Delra	# rue V. Mabille compris à # rue Fineau compris	Restreinte
Bruxelles	rue M. Desmarès		Restreinte
Bruxelles	rue des Deux Eglises	# rue Joseph II compris à # rue de la Loi compris	Restreinte
Bruxelles	rue de Vrière	# rue Medori compris à # Drève Sainte-Anne non compris	Restreinte
Bruxelles	rue du Donjon	# rue Ste-Elisabeth compris à # rue de Verdun compris	Restreinte
Bruxelles	rue Draps-Dom		Restreinte
Bruxelles	rue des Eburons	# rue du Cardinal compris à # square Ambiorix non compris	Restreinte
Bruxelles	rue de l'Ecuelle		Restreinte
Bruxelles	rue de l'Etendard		Restreinte
Bruxelles	rue Fineau		Restreinte
Bruxelles	rue de Florence		Restreinte
Bruxelles	rue Franklin	# avenue Michel-Ange compris à # place des Gueux non compris	Restreinte
Bruxelles	rue Fransman	# rue V. Mabille compris à # rue Fineau compris	Restreinte
Bruxelles	rue Fulton		Restreinte
Bruxelles	rampe Gauloise		Restreinte
Bruxelles	rue des Genèvriers	# rue des Magnolias à # rue de la Sauge compris	Restreinte
Bruxelles	rue des Gravelines		Restreinte
Bruxelles	rue du Grenat		Restreinte
Bruxelles	square du Grenat		Restreinte
Bruxelles	rue de la Grotte		Restreinte
Bruxelles	rue des Guildes		Restreinte
Bruxelles	rue Guimard		Restreinte

COMMUNE	NOM DE RUE	DE ... A...	CLASSE
Bruxelles	square Gutenberg		Restreinte
Bruxelles	rue Hobbema		Restreinte
Bruxelles	rue des Horticulteurs	# rue Medori compris à # rue des Chrysanthèmes compris	Restreinte
Bruxelles	avenue Houba De Strooper	# rue des Pivoines compris à limite régionale	Restreinte
Bruxelles	rue de l'Industrie	Excepté square Frère-Orban et square de Meeûs	Restreinte
Bruxelles	rue de l'Inquisition		Restreinte
Bruxelles	sentier du Jade		Restreinte
Bruxelles	rue P. Janson	# avenue de la Bugrane à limite régionale	Restreinte
Bruxelles	rue P.E. Janson		Restreinte
Bruxelles	rue Jenneval		Restreinte
Bruxelles	rue Joseph II		Restreinte
Bruxelles	Krekelendries		Restreinte
Bruxelles	rue du Lac		Restreinte
Bruxelles	rue de la Lavande		Restreinte
Bruxelles	rue Ph. Le Bon		Restreinte
Bruxelles	rue Le Corrège		Restreinte
Bruxelles	rue Le Tintoret		Restreinte
Bruxelles	rue le Titien		Restreinte
Bruxelles	rue Leys		Restreinte
Bruxelles	avenue Livingstone		Restreinte
Bruxelles	rue de la Loi	# rue de Trèves compris à Pentagone	Restreinte
Bruxelles	rue de la Longue Haie		Restreinte
Bruxelles	rue Luther		Restreinte
Bruxelles	rue V. Mabille		Restreinte
Bruxelles	avenue de Madrid	# rue de l'Atomium non compris à limite régionale	Restreinte
Bruxelles	rue du Magistrat		Restreinte
Bruxelles	avenue des Magnolias	# rue des Genèvriers non compris à limite régionale	Restreinte
Bruxelles	rue du Marteau		Restreinte
Bruxelles	rue C. Martel		Restreinte
Bruxelles	avenue E. Masoin		Restreinte
Bruxelles	rue Medori	# rue des Horticulteurs compris à # rue Devrière compris	Restreinte
Bruxelles	avenue de Meise		Restreinte
Bruxelles	rue Mercelis		Restreinte
Bruxelles	avenue R. Meybergh	# avenue C. Demeer non compris à # rue Léopold Ier non compris	Restreinte
Bruxelles	rue Meyers-Hennau	# boulevard E. Bockstael non compris à # place J.B. Willem non compris	Restreinte
Bruxelles	avenue Michel-Ange		Restreinte
Bruxelles	rue Montoyer		Restreinte
Bruxelles	rue Murillo		Restreinte
Bruxelles	parvis Notre-Dame		Restreinte
Bruxelles	rue du Noyer		Restreinte
Bruxelles	rue Ortélius		Restreinte
Bruxelles	rue de la Pacification		Restreinte
Bruxelles	rue des Palais Outre-Ponts	# rue A. Cosyn compris à # rue H. Stiernet compris	Restreinte
Bruxelles	avenue du Parc Royal	# rue M. Desmarès compris à # rue Mellery compris	Restreinte
Bruxelles	rue de Pascale		Restreinte
Bruxelles	rue des Patriotes	# square Marguerite non compris à # place des Gueux non compris	Restreinte

COMMUNE	NOM DE RUE	DE ... A...	CLASSE
Bruxelles	Pentagone		Restreinte
Bruxelles	chemin du Perce-Neige		Restreinte
Bruxelles	rue Picard		Restreinte
Bruxelles	rue des Pivoines		Restreinte
Bruxelles	avenue Rommelaere		Restreinte
Bruxelles	avenue du Port	# Place des Armateurs non compris à # place Sainctelette non compris	Restreinte
Bruxelles	chemin du Pourpier		Restreinte
Bruxelles	rue du Président		Restreinte
Bruxelles	rue C. Ramaeckers	# boulevard E. Bockstael non compris à # avenue A. Stevens compris	Restreinte
Bruxelles	rue Ranson	# Krekelendries compris à # rue de Verdun compris	Restreinte
Bruxelles	avenue de la Reine	# chemin de fer à # chaussée de Vilvoorde non compris et # chaussée d'Anvers non compris à limite communale	Restreinte
Bruxelles	rue Rembrandt		Restreinte
Bruxelles	petite chaussée Romaine		Restreinte
Bruxelles	rampe Romaine		Restreinte
Bruxelles	rue du Romarin		Restreinte
Bruxelles	rue du Rubis		Restreinte
Bruxelles	allée du Rubis		Restreinte
Bruxelles	rue Sainte-Elisabeth		Restreinte
Bruxelles	rue Saint-Nicolas		Restreinte
Bruxelles	place Saint-Nicolas		Restreinte
Bruxelles	rue Saint-Quentin		Restreinte
Bruxelles	rue de la Sauge		Restreinte
Bruxelles	rue G. Schildknecht	# boulevard E. Bockstael non compris à # rue Chanterelle compris	Restreinte
Bruxelles	rue de la Science	Excepté square Frère-Orban et square de Meeûs	Restreinte
Bruxelles	rue Souveraine		Restreinte
Bruxelles	rue de Spa		Restreinte
Bruxelles	rue P. Spaak		Restreinte
Bruxelles	avenue A. Stevens	# avenue C. Ramaeckers compris à # rue Ter Plast compris	Restreinte
Bruxelles	rue H. Stiernet		Restreinte
Bruxelles	rue de Stévin	# rue de Spa compris à # rue St-Quentin compris	Restreinte
Bruxelles	rue du Taciturne	# rue Joseph II compris à # square Marie- Louise non compris	Restreinte
Bruxelles	rue Ter Plast	# rue A. Stevens compris à # rue du Siphon non compris	Restreinte
Bruxelles	rue Tielemans	Chemin de fer à # boulevard E. Bockstael non compris	Restreinte
Bruxelles	rue du Tocsin		Restreinte
Bruxelles	rue de Toulouse		Restreinte
Bruxelles	rue de Trèves		Restreinte
Bruxelles	rue du Trône		Restreinte
Bruxelles	sentier de la Turquoise		Restreinte
Bruxelles	square de la Turquoise		Restreinte
Bruxelles	rue de la Vallée	# rue du Buisson non compris à # square de Biarritz non compris	Restreinte
Bruxelles	place Van Gehuchten		Restreinte
Bruxelles	rue Van Ostade		Restreinte
Bruxelles	rue Ph. Vanderelst	# rue Saint-Nicolas compris à # rue des Bons Enfants compris	Restreinte

COMMUNE	NOM DE RUE	DE ... A...	CLASSE
Bruxelles	rue de la Vanne		Restreinte
Bruxelles	rue Vautier		Restreinte
Bruxelles	rue F. Vekemans	# rue du Ramier compris à # avenue des Croix de Guerre compris	Restreinte
Bruxelles	rue du Verdier		Restreinte
Bruxelles	rue de Verdun	# rue Servandoni non compris à # Noendelle non compris et # rue du Harenberg non compris à # Houtweg non compris	Restreinte
Bruxelles	rue Véronèse		Restreinte
Bruxelles	rue du Verregat		Restreinte
Bruxelles	rue Vilain XIV		Restreinte
Bruxelles	rue Wappers		Restreinte
Bruxelles	place Wappers		Restreinte
Bruxelles	rue J. Waterloo		Restreinte
Bruxelles	sentier du Zircon		Restreinte
Etterbeek	avenue de Tervuren	# rue des Ménapiens compris à limite communale	interdite
Etterbeek	rue des Aduatiques		restreinte
Etterbeek	avenue de l' Armée		restreinte
Etterbeek	rue des Atrébates		restreinte
Etterbeek	avenue d' Auderghem	# avenue des Nerviens compris à # rue Général Leman non compris et # chaussée Saint-Pierre compris à # rue L. Hap compris	restreinte
Etterbeek	rue Baron Lambert		restreinte
Etterbeek	rue des Bataves		restreinte
Etterbeek	rue Ph. Baucq	# avenue V. Jacobs compris à # rue J. Malou compris	restreinte
Etterbeek	rue Lieutenant Becker		restreinte
Etterbeek	rue P. Benoit		restreinte
Etterbeek	rue des Boers		restreinte
Etterbeek	rue des Bollandistes		restreinte
Etterbeek	rue Doyen Boone		restreinte
Etterbeek	rue G. Capiaumont		restreinte
Etterbeek	avenue de la Cavalerie		restreinte
Etterbeek	rue des Champs	# rue des Cultivateurs compris à # rue Général Henry compris	restreinte
Etterbeek	Mont du Cinquantenaire		restreinte
Etterbeek	rue du Clocher		restreinte
Etterbeek	rue C. Coquilhat		restreinte
Etterbeek	rue du Cornet		restreinte
Etterbeek	rue des Cultivateurs		restreinte
Etterbeek	rue H. de Braeckeleer		restreinte
Etterbeek	square J. de Burlet		restreinte
Etterbeek	rue L. de Lantsheere		restreinte
Etterbeek	rue C. Degroux		restreinte
Etterbeek	rue Dekens		restreinte
Etterbeek	rue J.A. Demot		restreinte
Etterbeek	avenue du Deuxième Régiment de Lanciers		restreinte
Etterbeek	avenue de la Force Aérienne		restreinte
Etterbeek	rue des Francs	# avenue des Gaulois non compris à # avenue des Celtes non compris	restreinte
Etterbeek	rue Froissart		restreinte

COMMUNE	NOM DE RUE	DE ... A...	CLASSE
Etterbeek	rue A. Gautier	# place Van Meyel non compris à # rue L. Hap compris	restreinte
Etterbeek	rue Général Général Leman	# place Jourdan non compris à # avenue d'Auderghem non compris	restreinte
Etterbeek	rue Gérard		restreinte
Etterbeek	rue du Grand Duc	# rue Ph. Baucq compris à # rue de l'Orient compris	restreinte
Etterbeek	rue de Haerne	# rue de Theux compris à # avenue V. Jacobs compris	restreinte
Etterbeek	rue F. Hap		restreinte
Etterbeek	rue L. Hap	# rue Posschier compris à # place Saint-Pierre non compris	restreinte
Etterbeek	rue E. Havaux		restreinte
Etterbeek	rue Général Henry		restreinte
Etterbeek	avenue V. Jacobs		restreinte
Etterbeek	boulevard Général Jacques		restreinte
Etterbeek	rue Jonniaux		restreinte
Etterbeek	rue R. Kips		restreinte
Etterbeek	rue C. Legrelle		restreinte
Etterbeek	rue Lieutenant Lippens		restreinte
Etterbeek	avenue de Maelbeek	# chaussée de Wavre non compris à # chaussée d'Etterbeek non compris	restreinte
Etterbeek	avenue J. Malou		restreinte
Etterbeek	rue des Métaux		restreinte
Etterbeek	avenue Nouvelle	# avenue de la Cavalerie compris à # boulevard Général Jacques compris	restreinte
Etterbeek	avenue du Onze Novembre	# rue des Cultivateurs compris à # rue Général Henry compris et # rue du Ruanda non compris à # place du Roi Vainqueur non compris	restreinte
Etterbeek	rue de l' Orient	# rue de Theux compris à # rue P. Benoit compris	restreinte
Etterbeek	rue d' Oultremont		restreinte
Etterbeek	rue Père de Deken	# square Princesse J. de Mérode non compris à # rue des Bollandistes compris	restreinte
Etterbeek	rue Commandant Ponthier	# rue Général Henry non compris à # rue Baron Chanis compris	restreinte
Etterbeek	rue Posschier		restreinte
Etterbeek	impasse du Pré		restreinte
Etterbeek	place Saint-Antoine		restreinte
Etterbeek	rue Sainte-Gertrude		restreinte
Etterbeek	boulevard Saint-Michel		restreinte
Etterbeek	chaussée Saint-Pierre	# place Jourdan non compris à # place Saint-Pierre non compris	restreinte
Etterbeek	boulevard L. Schmidt		restreinte
Etterbeek	rue des Taxandres		restreinte
Etterbeek	rue de Theux	# avenue Nouvelle non compris à # rue de l'Orient compris	restreinte
Etterbeek	rue de la Tourelle		restreinte
Etterbeek	rue Colonel van Gele	# place Van Meyel non compris à # rue L. Hap compris	restreinte
Etterbeek	chaussée de Wavre	# avenue de la Force Aérienne compris à # boulevard Général Jacques compris	restreinte
Etterbeek	square C.M. Wiser		restreinte
Evere	avenue J. Bordet	# rue des Champs non compris à limite communale	élargie

COMMUNE	NOM DE RUE	DE ... A...	CLASSE
Evere	rue Stroobants	# rue J.F. de Craen non compris à parc du Bon Pasteur non compris	élargie
Evere	E40 Bruxelles -Liège		interdite
Evere	avenue Léopold III		interdite
Evere	rue du Château	# rue Walckiers non compris à # rue Carli compris	restreinte
Evere	rue G. Van Laethem		restreinte
Evere	rue Verriest	# rue Saint-Joseph non compris à # rue du Maquis non compris	restreinte
Forest	rue du Charroi		élargie
Forest	boulevard de la Deuxième armée britnannique	# rue des Abbesses non compris à # rue Saint-Denis compris et # rue du Katanga non compris à # rue de la Station non compris et # boulevard de l'Humanité compris à ring	élargie
Forest	boulevard de l' Humanité		élargie
Forest	avenue du Pont de Luttre	# rue J. Preckher non compris à # rue du Charroi compris	élargie
Forest	rue Saint-Denis	# rue du Charroi compris à # boulevard de la 2ème Armée Britannique compris	élargie
Forest	avenue Albert		interdite
Forest	avenue Brugmann		interdite
Forest	Ring		interdite
Forest	chaussée d' Alsemberg	# avenue Everard compris à # rue Vanden Corput compris	restreinte
Forest	avenue des Armures	# place de l'Altitude Cent non compris à # avenue Maréchal Joffre non compris	restreinte
Forest	rue de Belgrade		restreinte
Forest	rue Berkendael		restreinte
Forest	rue F. Bernier		Restreinte
Forest	rue Berthelot	# rue du Monténégro compris à # avenue Wielemans-Ceuppens compris	restreinte
Forest	avenue A. Bertrand		restreinte
Forest	rue des Bonnes Mères		restreinte
Forest	rue Ed. Branly		restreinte
Forest	rue A. Bréart		restreinte
Forest	rue du Canada		restreinte
Forest	rue Cervantès		restreinte
Forest	avenue Clémentine		restreinte
Forest	rue du Croissant	# rue du Monténégro compris à # avenue Wielemans-Ceuppens compris	restreinte
Forest	rue Darwin		restreinte
Forest	avenue Général Dumonceau	# rue de la Teinturerie compris à # avenue Kersbeek compris	restreinte
Forest	rue de l' Escrime		Restreinte
Forest	avenue Everard		restreinte
Forest	avenue des Familles		restreinte
Forest	avenue G. Fauré	# avenue Besme non compris à # avenue Reine Marie-Henriette non compris	restreinte
Forest	rue de De Fierlant	# rue du Monténégro compris à # avenue Wielemans-Ceuppens compris	restreinte
Forest	avenue du Fléron		restreinte
Forest	chaussée de Forest		restreinte
Forest	rue J. Franqui		restreinte
Forest	rue Garibaldi		restreinte
Forest	rue de Gênes		restreinte

COMMUNE	NOM DE RUE	DE ... A...	CLASSE
Forest	avenue de Haveskercke	# avenue Kersbeek compris à chemin de fer	restreinte
Forest	rue A. Hennebicq		restreinte
Forest	rue de l' Imprimerie		restreinte
Forest	avenue de la Jonction		restreinte
Forest	avenue Jupiter	# chaussée d'Alsemberg non compris à # rue Timmermans compris	restreinte
Forest	avenue Kersbeek		restreinte
Forest	square Larousse		restreinte
Forest	rue Marconi	# rue Ed. Branly compris à # rue Rodenbach compris	restreinte
Forest	rue de Mérode		restreinte
Forest	place C. Meunier		restreinte
Forest	avenue Molière	# place C. Meunier compris à limite communale	restreinte
Forest	rue du Monténégro	# rue Berthelot compris à # rue du Canada compris	restreinte
Forest	chaussée de Neerstal	# rue Caporal Trésignies compris à # rue Pieter non compris	restreinte
Forest	rue A. Orban		restreinte
Forest	rue de Padoue		restreinte
Forest	avenue du Parc		restreinte
Forest	avenue du Pont de Luttre	# J. Preckher non compris à # place L. Wielemans compris	restreinte
Forest	rue Rodenbach	# rue Marconi compris à # rue Vanden Corput compris	restreinte
Forest	avenue du Roi		restreinte
Forest	rue V. Rousseau	# place de l'Altitude Cent non compris à # avenue Jupiter non compris	restreinte
Forest	parvis Saint-Antoine		restreinte
Forest	avenue Saint-Augustin		restreinte
Forest	rue de la Station		restreinte
Forest	avenue de la Teinturerie		restreinte
Forest	rue Timmermans		restreinte
Forest	rue du Tournoi		restreinte
Forest	rue Caporal Trésignies		restreinte
Forest	rue Vaes		restreinte
Forest	avenue O. Van Goidtsnoven		restreinte
Forest	avenue Van Volxem	# place L. Wielemans compris à limite communale	restreinte
Forest	rue Vanden Corput		restreinte
Forest	rue E. Verheggen		restreinte
Forest	avenue de la Verrerie	# rue de la Teinturerie compris à # avenue de Kersbeek compris	restreinte
Forest	place L. Wielemans		restreinte
Forest	avenue Wielemans-Ceuppens	# rue Berthelot compris à # avenue du Roi compris	Restreinte
Ganshoren	avenue J. Sermon		interdite
Ganshoren	avenue Broustin		restreinte
Ganshoren	drève du Château	# square du Centenaire non compris à # drève de Rivieren compris	restreinte
Ganshoren	rue Communale		restreinte
Ganshoren	avenue du Duc Jean	# avenue J. Sermon non compris à # avenue Riethuisen compris	restreinte
Ganshoren	avenue de l' Exposition Universelle	# drève de Rivieren compris à # square du Centenaire non compris	restreinte
Ganshoren	place du Home		restreinte

COMMUNE	NOM DE RUE	DE ... A...	CLASSE
Ganshoren	avenue Riethuisen	# avenue des Gloires Nationales non compris à limite communale	restreinte
Ganshoren	drève de Rivieren	# drève du Château compris à # rue communale compris	restreinte
Ganshoren	place des Sorbiers		restreinte
Ganshoren	rue de Termonde		restreinte
Ixelles	rue Van Aa	# rue du Viaduc compris à # rue J. Van Volsem compris	restreinte
Ixelles	rue de l' Aqueduc	# rue du Mail compris à # place du Châtelain non compris	restreinte
Ixelles	rue Africaine		restreinte
Ixelles	rue Américaine	# rue du Page compris à limite communale	restreinte
Ixelles	rue de l' Arbre Bénit	# rue Souveraine compris à limite communale	restreinte
Ixelles	rue des Artisans		restreinte
Ixelles	rue de l'Athénée		restreinte
Ixelles	rue du Belvédère		restreinte
Ixelles	rue Berkendael		restreinte
Ixelles	avenue G. Bernier		restreinte
Ixelles	rue Blanche		restreinte
Ixelles	place R. Blyckaert		restreinte
Ixelles	avenue du Bois de La Cambre	# square du Vieux Tilleul compris à # rue du Relais non compris	restreinte
Ixelles	chaussée de Boondael	# place E. Flagey non compris à # rue du Bourgmestre compris et # avenue P. Curie compris à # avenue G. Gilbert non compris	restreinte
Ixelles	avenue E. Bouillot		restreinte
Ixelles	rue Bouré		restreinte
Ixelles	rue du Bourgmestre		restreinte
Ixelles	rue de la Brasserie	# rue de la Levure non compris à # avenue de la Couronne non compris	restreinte
Ixelles	rue des Brebis	# rue du Relais non compris à # rue de la Probité compris	restreinte
Ixelles	boulevard de la Cambre		restreinte
Ixelles	rue des Champs-Elysées	# rue de l'Ermitage compris à # rue Van Elewijck compris	restreinte
Ixelles	rue du Châtelain		restreinte
Ixelles	rue de la Cité		restreinte
Ixelles	rue du Collège	# rue du Viaduc compris à place H. Conscience compris	restreinte
Ixelles	rue J.B. Colyns		restreinte
Ixelles	avenue du Congo		restreinte
Ixelles	place H. Conscience		restreinte
Ixelles	avenue de la Couronne	# place R. Blyckaert compris à # rue Gray non compris et # rue des Liégeois non compris à # boulevard Général Jacques non compris	restreinte
Ixelles	rue du Couvent		restreinte
Ixelles	rue de la Croix	# rue de la Vanne compris à # rue du Couvent compris	restreinte
Ixelles	avenue P. Curie	# rue F. Dons compris à # chaussée de Boondael compris	restreinte
Ixelles	rue Darwin		restreinte
Ixelles	rue Dautzenberg		restreinte
Ixelles	rue A. De Witte		restreinte
Ixelles	rue L. Delbove		restreinte
Ixelles	rue F. Dons	# avenue P. Curie compris à # avenue G. Gilbert non compris	restreinte
Ixelles	rue des Echevins		restreinte

COMMUNE	NOM DE RUE	DE ... A...	CLASSE
Ixelles	rue de l' Ermitage	# rue du Couvent compris à limite communale	restreinte
Ixelles	rond-point de l' Etoile		restreinte
Ixelles	rue Faider		restreinte
Ixelles	avenue de la Folle Chanson		restreinte
Ixelles	rue Fournois		restreinte
Ixelles	rue V. Greyson		restreinte
Ixelles	rue de la Grosse Tour		restreinte
Ixelles	rue du Haut Pont		restreinte
Ixelles	avenue de l'Hippodrome	# avenue des Klauwaerts non compris à # boulevard Général Jacques compris	restreinte
Ixelles	rue L. Hymans		restreinte
Ixelles	boulevard Général Jacques		restreinte
Ixelles	square Jacquet		restreinte
Ixelles	rue P.E. Janson		restreinte
Ixelles	rue Jenner		restreinte
Ixelles	rue L. Jouret		restreinte
Ixelles	rue A. Labarre		restreinte
Ixelles	rue du Lac		restreinte
Ixelles	rue Lanfray		restreinte
Ixelles	rue C. Lemonnier	# avenue L. Lepoutre compris à # rue J.B. Colyns compris	restreinte
Ixelles	avenue L. Lepoutre	# place G. Brugmann non compris à # rue de la Réforme non compris	restreinte
Ixelles	rue de Livourne	# rue Blanche compris à # rue du Bailli non compris	restreinte
Ixelles	rue de la Longue Haie		restreinte
Ixelles	rue G. Macau		restreinte
Ixelles	rue du Magistrat		restreinte
Ixelles	rue du Mail		restreinte
Ixelles	rue des Mélèzes	# chaussée de Waterloo non compris à # rue Washington compris	restreinte
Ixelles	rue F. Merjay		restreinte
Ixelles	Rue Mignot Delstanche	# avenue L. Lepoutre compris à # rue J.B. Colyns compris	restreinte
Ixelles	avenue Molière		restreinte
Ixelles	rue F. Neuray		restreinte
Ixelles	rue du Nid		restreinte
Ixelles	rue de l' Ordre		restreinte
Ixelles	rue du Page		restreinte
Ixelles	rue Ed. Picard	# avenue Molière compris à # place G. Brugmann non compris	restreinte
Ixelles	rue du Prévot		restreinte
Ixelles	rue de la Probité		restreinte
Ixelles	rue de la Réforme		restreinte
Ixelles	rue A. Renard	# avenue L. Lepoutre compris à # rue J.B. Colyns compris	restreinte
Ixelles	rue Renier-Chalon	# rue L. Jouret non compris à # chaussée de Waterloo non compris	restreinte
Ixelles	rue Sans Souci	# rue du Viaduc compris à # rue J. Van Volsem compris	restreinte
Ixelles	square Sans Souci		restreinte
Ixelles	rue V. Smet		restreinte
Ixelles	rue Souveraine	# rue de la Longue Haie compris à # rue de l'Arbre Bénit compris	restreinte
Ixelles	rue P. Spaak		restreinte

COMMUNE	NOM DE RUE	DE ... A...	CLASSE
Ixelles	rue J. Stallaert	# avenue Molière compris à # place G. Brugmann non compris	restreinte
Ixelles	rue G. Stocq		restreinte
Ixelles	avenue Fr. Stroobant		restreinte
Ixelles	rue du Tabellion		restreinte
Ixelles	rue Tenbosch	# chaussée de Waterloo non compris à # place Leemans non compris	restreinte
Ixelles	rue de la Treille		restreinte
Ixelles	rue du Trône	# chaussée de Wavre non compris à limite communale et # rue du Viaduc compris à # place R. Blyckaert compris	restreinte
Ixelles	square du Val de La Cambre		restreinte
Ixelles	rue de la Vallée		restreinte
Ixelles	rue E. Van Driessche		restreinte
Ixelles	rue Van Elewijck	# rue Lesbroussart non compris à # rue des Champs-Elysées compris	restreinte
Ixelles	rue Van Volsem	# place H. Conscience compris à # rue Sans Souci compris	restreinte
Ixelles	rue J. Vandeuren		restreinte
Ixelles	rue Vautier		restreinte
Ixelles	rue du Viaduc	# rue du Collège compris à # rue du Trône compris	restreinte
Ixelles	square du Vieux Tilleul		restreinte
Ixelles	rue Vilain XIV+D681		restreinte
Ixelles	rue Volta		restreinte
Ixelles	rue Washington		restreinte
Ixelles	chaussée de Wavre		restreinte
Jette	avenue de l'Arbre Ballon	# avenue J. De Heyn compris à # avenue M. Dekeyser non compris	restreinte
Jette	rue J. Baudoux		restreinte
Jette	avenue Bonaventure	Parc Roi Baudouin à # avenue du Sacré Coeur compris	restreinte
Jette	avenue Broustin	# avenue de Jette compris à limite communale	restreinte
Jette	rue E. de Grijse		restreinte
Jette	avenue J. De Heyn	# place G. Pattijn compris à # rond-point de la Cité-Jardin non compris	restreinte
Jette	rue Abbé V. Desloover	# rue du Saule compris à # rue Abbé P. Leroux non compris	restreinte
Jette	rue Dupré		restreinte
Jette	rue de l'Eglise Saint-Pierre		restreinte
Jette	rue des Flamands		restreinte
Jette	rue C. Hoornaert		restreinte
Jette	avenue de Jette	# avenue de Laeken non compris à limite communale	restreinte
Jette	avenue de Laeken	# avenue J. Sermon compris à limite communale	restreinte
Jette	avenue E. Masoin	# avenue J.J. Crocq compris à limite communale et # avenue Rommelaere compris à limite communale	restreinte
Jette	place Cardinal Mercier	Excepté parc Garcet	restreinte
Jette	avenue Rommelaere		restreinte
Jette	avenue du Sacré Coeur		restreinte
Jette	rue du Saule	# rue Abbé V. Desloover compris à # chaussée de Wemmel compris	restreinte
Jette	avenue J. Sermon		restreinte
Jette	avenue Stiénon	# rond-point de la Cité-Jardin non compris à # avenue Rommelaere compris	restreinte

COMMUNE	NOM DE RUE	DE ... A...	CLASSE
Jette	rue P. Timmermans	# rue des Flamands compris à # rue des Walllons compris	restreinte
Jette	place Van Gehuchten		restreinte
Jette	rue P. Vandenborcht	# avenue de Laeken compris à limite communale	restreinte
Jette	rue des Wallons		restreinte
Jette	chaussée de Wemmel	# rue Dupré non compris à # rue du Saule compris et # rue des Flamands compris à # rue des Wallons compris	restreinte
Koekelberg	rue de l'Armistice		Restreinte
Koekelberg	rue L. Autrique		Restreinte
Koekelberg	place de Bastogne		Restreinte
Koekelberg	avenue de Berchem-Sainte-Agathe	# avenue de la Paix compris à # avenue E. Bossaert compris	Restreinte
Koekelberg	rue J. Besme		Restreinte
Koekelberg	avenue E. Bossaert	# place de Bastogne compris à # avenue du Panthéon non compris	Restreinte
Koekelberg	rue du Cubisme		Restreinte
Koekelberg	rue J. Debecker	# boulevard Léopold II compris à # rue Herkoliers compris	Restreinte
Koekelberg	rue F. Delcoigne	# rue de la Sécurité non compris à # square de Noville non compris	Restreinte
Koekelberg	rue de l'Eglise Sainte-Anne	# boulevard Léopold II compris à # rue Herkoliers non compris	Restreinte
Koekelberg	rue L. Fourez		Restreinte
Koekelberg	rue Herkoliers	# rue J. Debecker compris à # rue de L'Eglise Sainte Anne compris	Restreinte
Koekelberg	avenue de l'Indépendance Belge		Restreinte
Koekelberg	avenue de Jette	# avenue des Gloires Nationales non compris à limite communale	Restreinte
Koekelberg	chaussée de Jette	# rue Mont aux Anges non compris à # boulevard Léopold II compris	Restreinte
Koekelberg	avenue du Karreveld		Restreinte
Koekelberg	boulevard Léopold II	# place Simonis non compris à limite communale	Restreinte
Koekelberg	avenue de la Liberté	# avenue du Panthéon non compris à limite communale	Restreinte
Koekelberg	avenue de la Paix		Restreinte
Koekelberg	avenue Seghers		Restreinte
Koekelberg	rue Stepman	# rue du Cubisme compris à rue L. Autrique compris	Restreinte
Koekelberg	rue Van Hoegaerde		Restreinte
Koekelberg	rue P Vandenborcht	# avenue des Gloires Nationales non compris à la limite communale	Restreinte
Molenbeek-Saint-Jean	rue de l'Accord		Restreinte
Molenbeek-Saint-Jean	rue D. Adriaens		Restreinte
Molenbeek-Saint-Jean	rue Anglaise		Restreinte
Molenbeek-Saint-Jean	rue des Ateliers		Restreinte
Molenbeek-Saint-Jean	rue de l'Aubade	# rue du Gazouillis compris à # rue de la Gavotte non compris	Restreinte
Molenbeek-Saint-Jean	rue de l'Avenir		Restreinte
Molenbeek-Saint-Jean	rue des Béguines	# rue du Korenbeek compris à # rue R. Styns compris	Restreinte
Molenbeek-Saint-Jean	boulevard Belgica	# avenue J.Dubrucq compris à # boulevard du Jubilé compris	Restreinte
Molenbeek-Saint-Jean	rue de Berchem		Restreinte
Molenbeek-Saint-Jean	rue C. Beudin		Restreinte
Molenbeek-Saint-Jean	rue de la Borne		Restreinte
Molenbeek-Saint-Jean	rue Bouvier		Restreinte
Molenbeek-Saint-Jean	rue de Bruges		Restreinte
Molenbeek-Saint-Jean	rue Cail et Halot		Restreinte

COMMUNE	NOM DE RUE	DE ... A...	CLASSE
Molenbeek-Saint-Jean	rue de la Campine		Restreinte
Molenbeek-Saint-Jean	rue de la Carpe		Restreinte
Molenbeek-Saint-Jean	place du Chant D'Alouette		Restreinte
Molenbeek-Saint-Jean	quai des Charbonnages		Restreinte
Molenbeek-Saint-Jean	rue du Cheval Noir		Restreinte
Molenbeek-Saint-Jean	rue du Chien-Vert		Restreinte
Molenbeek-Saint-Jean	rue du Chur		Restreinte
Molenbeek-Saint-Jean	rue du Cinéma		Restreinte
Molenbeek-Saint-Jean	rue de la Colonne		Restreinte
Molenbeek-Saint-Jean	rue Comte de Flandre	# chaussée de Gand non compris à # place communale non compris	Restreinte
Molenbeek-Saint-Jean	rue Courtois		Restreinte
Molenbeek-Saint-Jean	petite rue Courtois		Restreinte
Molenbeek-Saint-Jean	rue de Courtrai		Restreinte
Molenbeek-Saint-Jean	rue Darimont		Restreinte
Molenbeek-Saint-Jean	rue Ed de Grimberghe		Restreinte
Molenbeek-Saint-Jean	rue L. De Gunst		Restreinte
Molenbeek-Saint-Jean	rue H. De Saegher		Restreinte
Molenbeek-Saint-Jean	rue J.B. Decock		Restreinte
Molenbeek-Saint-Jean	rue E. Degorge		Restreinte
Molenbeek-Saint-Jean	rue Delaunoy	# rue de Courtrai compris à # rue Ransfort compris	Restreinte
Molenbeek-Saint-Jean	rue J. Delhaize		Restreinte
Molenbeek-Saint-Jean	rue des Déménageurs		Restreinte
Molenbeek-Saint-Jean	rue P.J. Demessen Maeker		Restreinte
Molenbeek-Saint-Jean	rue J. Diongre		Restreinte
Molenbeek-Saint-Jean	avenue J. Dubrucq		Restreinte
Molenbeek-Saint-Jean	rue Duydelle		Restreinte
Molenbeek-Saint-Jean	rue de l' Ecole	# de la Perle compris à # rue de Geneffe non compris et # rue Bonnevie non compris à # parvis Saint-Jean-Baptiste non compris	Restreinte
Molenbeek-Saint-Jean	rue de l'Eléphant		Restreinte
Molenbeek-Saint-Jean	rue de l'Escaut		Restreinte
Molenbeek-Saint-Jean	rue de l'Espérance		Restreinte
Molenbeek-Saint-Jean	rue des Etangs Noirs		Restreinte
Molenbeek-Saint-Jean	rue Euterpe		Restreinte
Molenbeek-Saint-Jean	rue D. Fierens		Restreinte
Molenbeek-Saint-Jean	rue de Flessingue		Restreinte
Molenbeek-Saint-Jean	rue de la Fonderie		Restreinte
Molenbeek-Saint-Jean	rue P. Gassée		Restreinte
Molenbeek-Saint-Jean	rue de Gosselies		Restreinte
Molenbeek-Saint-Jean	rue Groeninghe		Restreinte
Molenbeek-Saint-Jean	rue du Gulden Bodem		Restreinte
Molenbeek-Saint-Jean	quai du Hainaut	# rue E. Pierron non compris à # chaussée de Gand non compris	Restreinte
Molenbeek-Saint-Jean	avenue Hanssens		Restreinte
Molenbeek-Saint-Jean	rue Haubrechts		Restreinte
Molenbeek-Saint-Jean	rue Heyvaert		Restreinte
Molenbeek-Saint-Jean	avenue H. Hollevoet		Restreinte
Molenbeek-Saint-Jean	rue des Houilleurs		Restreinte
Molenbeek-Saint-Jean	rue de l'Indépendance		Restreinte

COMMUNE	NOM DE RUE	DE ... A...	CLASSE
Molenbeek-Saint-Jean	rue de l' Intendant	# avenue J.Dubrucq compris à # rue Maeck compris et # boulevard du Jubilé compris à # rue P.V. Jacobs non compris et # rue Vandenboogaerde compris à # avenue du Port compris	Restreinte
Molenbeek-Saint-Jean	rue P.V. Jacobs		Restreinte
Molenbeek-Saint-Jean	rue J.B. Janssen		Restreinte
Molenbeek-Saint-Jean	rue du Jardinier	# rue Piers compris à # rue de Ribaucourt non compris	Restreinte
Molenbeek-Saint-Jean	boulevard du Jubilé		Restreinte
Molenbeek-Saint-Jean	avenue du Karreveld		Restreinte
Molenbeek-Saint-Jean	rue Kindergeluk		Restreinte
Molenbeek-Saint-Jean	rue de De Kon+D755inck	# rue Ch. Malis non compris à # avenue du Darling compris	Restreinte
Molenbeek-Saint-Jean	rue du Korenbeek	# avenue J. Lemaire non compris à # rue des Béguines compris	Restreinte
Molenbeek-Saint-Jean	rue du Laekenveld		Restreinte
Molenbeek-Saint-Jean	rue E. Laermans		Restreinte
Molenbeek-Saint-Jean	rue A. Lavalle		Restreinte
Molenbeek-Saint-Jean	rue Le Lorrain		Restreinte
Molenbeek-Saint-Jean	boulevard Léopold II		Restreinte
Molenbeek-Saint-Jean	place Ed. Leroy		Restreinte
Molenbeek-Saint-Jean	rue de Lessines		Restreinte
Molenbeek-Saint-Jean	square des Libérateurs		Restreinte
Molenbeek-Saint-Jean	avenue de la Liberté		Restreinte
Molenbeek-Saint-Jean	rue du Lierre		Restreinte
Molenbeek-Saint-Jean	boulevard Ed. Machtens	# rue P.J. Demessen Maeker à # rue J. Vieujant compris	Restreinte
Molenbeek-Saint-Jean	rue H+D770aeck		Restreinte
Molenbeek-Saint-Jean	rue de Manchester		Restreinte
Molenbeek-Saint-Jean	quai de Mariemont	# rue de Manchester compris à # chaussée de Ninove non compris	Restreinte
Molenbeek-Saint-Jean	rue des Mariniers		Restreinte
Molenbeek-Saint-Jean	rue du Maroquin		Restreinte
Molenbeek-Saint-Jean	rue de la Mélodie		Restreinte
Molenbeek-Saint-Jean	rue de Menin		Restreinte
Molenbeek-Saint-Jean	chaussée de Merchtem		Restreinte
Molenbeek-Saint-Jean	rue de la Meuse		Restreinte
Molenbeek-Saint-Jean	rue de Mexico		Restreinte
Molenbeek-Saint-Jean	rue Mom+D797maerts		Restreinte
Molenbeek-Saint-Jean	rue F. Mus		Restreinte
Molenbeek-Saint-Jean	rue du Niveau		Restreinte
Molenbeek-Saint-Jean	rue H. Nogent		Restreinte
Molenbeek-Saint-Jean	rue des Osiers		Restreinte
Molenbeek-Saint-Jean	rue Osseghem	# rue Melpomène non compris à # rue J. Delhaize compris	Restreinte
Molenbeek-Saint-Jean	rue Ostendael		Restreinte
Molenbeek-Saint-Jean	rue d'Ostende		Restreinte
Molenbeek-Saint-Jean	place de l'Ouest		Restreinte
Molenbeek-Saint-Jean	rue de l'Ourthe		Restreinte
Molenbeek-Saint-Jean	rue de la Perle		Restreinte
Molenbeek-Saint-Jean	rue G. Petit		Restreinte
Molenbeek-Saint-Jean	rue Picard		Restreinte
Molenbeek-Saint-Jean	rue Piers	# rue de Berchem compris à # boulevard Léopold II compris	Restreinte
Molenbeek-Saint-Jean	avenue du Port		Restreinte

COMMUNE	NOM DE RUE	DE ... A...	CLASSE
Molenbeek-Saint-Jean	rue Potaerdegat	# rue des Béguines compris à # avenue A. de Saulniet compris	Restreinte
Molenbeek-Saint-Jean	rue du Presbytère	# chaussée de Merchtem compris à # rue Mommaerts non compris	Restreinte
Molenbeek-Saint-Jean	rue de la Princesse		Restreinte
Molenbeek-Saint-Jean	rue de la Prospérité		Restreinte
Molenbeek-Saint-Jean	rue des Quatre vents		Restreinte
Molenbeek-Saint-Jean	rue Ransfort	# rue R. Delaunoy compris à # chaussée de Gand non compris	Restreinte
Molenbeek-Saint-Jean	avenue C. Requette	# rue Potaerdegat compris à # rue des Béguines compris	Restreinte
Molenbeek-Saint-Jean	rue de Ribaucourt	# boulevard Léopold II compris à # rue Picard compris	Restreinte
Molenbeek-Saint-Jean	rue de Rotterdam		Restreinte
Molenbeek-Saint-Jean	rue de Rudder	# rue J.B. Janssen compris à # rue Euterpe compris	Restreinte
Molenbeek-Saint-Jean	rue du Ruisseau		Restreinte
Molenbeek-Saint-Jean	rue H. Ryckemans		Restreinte
Molenbeek-Saint-Jean	place Sainclette		Restreinte
Molenbeek-Saint-Jean	rue Sainte-Marie		Restreinte
Molenbeek-Saint-Jean	rue Saint-Joseph		Restreinte
Molenbeek-Saint-Jean	cour Saint-Lazare		Restreinte
Molenbeek-Saint-Jean	rue de la Sambre		Restreinte
Molenbeek-Saint-Jean	rue de la Savonnerie		Restreinte
Molenbeek-Saint-Jean	square A. Smets		Restreinte
Molenbeek-Saint-Jean	rue R. Styns	# rue des Béguines compris à # rue Ch. Beudin compris	Restreinte
Molenbeek-Saint-Jean	rue Tazie+D847aux		Restreinte
Molenbeek-Saint-Jean	rue L. Teirlinck		Restreinte
Molenbeek-Saint-Jean	rue Ulens		Restreinte
Molenbeek-Saint-Jean	rue Ed. Van Cauwenbergh		Restreinte
Molenbeek-Saint-Jean	rue P Van Humbeek	# rue A. Vandenpeerenboom compris à # rue E. Bone Hill compris	Restreinte
Molenbeek-Saint-Jean	rue Van Malder		Restreinte
Molenbeek-Saint-Jean	rue Van Male de Ghorain		Restreinte
Molenbeek-Saint-Jean	rue R.F. Van Meulecom		Restreinte
Molenbeek-Saint-Jean	rue Van Meyel		Restreinte
Molenbeek-Saint-Jean	rue Vandenboogaerde		Restreinte
Molenbeek-Saint-Jean	rue A. Vandenpeerenboom	# rue Ed. Bone Hill compris à # rue de Lessines compris et # rue J.B. Decock compris à # place Communale non compris	Restreinte
Molenbeek-Saint-Jean	rue Vanderdussen		Restreinte
Molenbeek-Saint-Jean	rue A. Vanderkindere		Restreinte
Molenbeek-Saint-Jean	rue Vandermaelen		Restreinte
Molenbeek-Saint-Jean	rue Vanderstichelen		Restreinte
Molenbeek-Saint-Jean	rue Vanderstraeten		Restreinte
Molenbeek-Saint-Jean	rue Verrept-Dekeyser		Restreinte
Molenbeek-Saint-Jean	rue J.Vieujant		Restreinte
Molenbeek-Saint-Jean	place Wauters-Koeckx		Restreinte
Molenbeek-Saint-Jean	rue Wauters-Koeckx		Restreinte
Molenbeek-Saint-Jean	rue M. Zwaab		Restreinte
Saint-Gilles	avenue Brugmann	# chaussée de Waterloo non compris à limite communale	Interdite
Saint-Gilles	place M. Van Meenen		Interdite
Saint-Gilles	rue de l'Acqueduc	# place P. Janson non compris à # rue Africaine non compris	Restreinte
Saint-Gilles	rue Africaine		Restreinte

COMMUNE	NOM DE RUE	DE ... A...	CLASSE
Saint-Gilles	rue d'Albanie		Restreinte
Saint-Gilles	rue de l'Amazone		Restreinte
Saint-Gilles	rue Américaine		Restreinte
Saint-Gilles	rue de Belgrade	# avenue du Roi compris à la limite Communale	Restreinte
Saint-Gilles	rue Berckmans	# rue H. Jaspar non compris à # rue Capouillet compris	Restreinte
Saint-Gilles	rue F. Bernier		Restreinte
Saint-Gilles	rue Blanche		Restreinte
Saint-Gilles	rue de Bordeaux		Restreinte
Saint-Gilles	rue de Bosnie		Restreinte
Saint-Gilles	rue Bosquet	# rue Hôtel des Monnaies compris à # rue de Joncker non compris	Restreinte
Saint-Gilles	avenue A. Bréart	Sauf # chaussée d'Alsemberg	Restreinte
Saint-Gilles	rue Capouillet		Restreinte
Saint-Gilles	chaussée de Charleroi	# rue Faider compris à # rue Veydt compris	Restreinte
Saint-Gilles	avenue Clémentine		Restreinte
Saint-Gilles	avenue A. Cluysenaar		Restreinte
Saint-Gilles	rue G. Combaz		Restreinte
Saint-Gilles	rue Crickx		Restreinte
Saint-Gilles	rue de la Croix de Pierre		Restreinte
Saint-Gilles	rue Defacqz		Restreinte
Saint-Gilles	rue G. Defnet		Restreinte
Saint-Gilles	rue F Delhasse		Restreinte
Saint-Gilles	avenue A. Delporte		Restreinte
Saint-Gilles	avenue A. Demeur		Restreinte
Saint-Gilles	rue A. Diderich		Restreinte
Saint-Gilles	Place J. Dillens		Restreinte
Saint-Gilles	avenue Ducpétiaux	Sauf # chaussée de Waterloo et # chaussée de Charleroi	Restreinte
Saint-Gilles	rue d'Ecosse		Restreinte
Saint-Gilles	rue de l'Eglise Saint-Gilles		Restreinte
Saint-Gilles	rue d'Espagne	# rue de Tamines non compris à # rue Ducpétiaux non compris	Restreinte
Saint-Gilles	rue des Etudiants		Restreinte
Saint-Gilles	rue Faider		Restreinte
Saint-Gilles	rue E. Féron	# avenue du Roi compris à # rue de Bosnie compris	Restreinte
Saint-Gilles	rue de la Filature		Restreinte
Saint-Gilles	avenue Fonsny	# avenue du Roi compris à la limite Communale	Restreinte
Saint-Gilles	chaussée de Forest		Restreinte
Saint-Gilles	rue de la Forge		Restreinte
Saint-Gilles	rue du Fort	# rue de la Perche non compris à # avenue du Parc compris	Restreinte
Saint-Gilles	rue Garibaldi		Restreinte
Saint-Gilles	rue de la Glacière		Restreinte
Saint-Gilles	avenue du Haut-Pont		Restreinte
Saint-Gilles	rue A. Hennebicq		Restreinte
Saint-Gilles	rue Hôtel des Monnaies	# rue Steens compris à # rue de Rome non compris et # rue de la Victoire à la limite communale	Restreinte
Saint-Gilles	rue d'Irlande	# rue de Roumanie non compris à # rue Morris compris	Restreinte
Saint-Gilles	avenue de la Jonction		Restreinte
Saint-Gilles	square C. Jordens		Restreinte
Saint-Gilles	rue Jourdan	# rue de la Victoire non compris à # rue de Joncker non compris	Restreinte
Saint-Gilles	avenue J. Lambeau		Restreinte

COMMUNE	NOM DE RUE	DE ... A...	CLASSE
Saint-Gilles	rue de Lausanne		Restreinte
Saint-Gilles	rue de la Linière		Restreinte
Saint-Gilles	place Loix		Restreinte
Saint-Gilles	rue de Lombardie		Restreinte
Saint-Gilles	rue de Loncin		Restreinte
Saint-Gilles	rue du Lycée		Restreinte
Saint-Gilles	rue de Mérode	# avenue du Roi compris à la limite Communale	Restreinte
Saint-Gilles	rue du Métal		Restreinte
Saint-Gilles	rue du Mont Blanc		Restreinte
Saint-Gilles	rue de Montenégro		Restreinte
Saint-Gilles	rue Moris	# chaussée de Waterloo compris à # rue d'Irlande compris	Restreinte
Saint-Gilles	rue Neufchatel		Restreinte
Saint-Gilles	avenue du Parc		Restreinte
Saint-Gilles	rue de Parme	# rue du Métal compris à # rue de la Victoire compris	Restreinte
Saint-Gilles	rue de la Perche		Restreinte
Saint-Gilles	rue de Pologne		Restreinte
Saint-Gilles	rue de la Rhétorique		Restreinte
Saint-Gilles	rue J. Robie		Restreinte
Saint-Gilles	avenue du Roi		Restreinte
Saint-Gilles	rue de Roumanie		Restreinte
Saint-Gilles	rue de Russie	# rue de Mérode non compris à # avenue de la Porte de Hal compris	Restreinte
Saint-Gilles	rue Saint-Bernard		Restreinte
Saint-Gilles	rue de Savoie	Sauf # chaussée d'Alsemberg	Restreinte
Saint-Gilles	rue de Serbie		Restreinte
Saint-Gilles	rue de la source		Restreinte
Saint-Gilles	rue Steens		Restreinte
Saint-Gilles	rue de Suisse		Restreinte
Saint-Gilles	rue de Tamines		Restreinte
Saint-Gilles	rue G. Tell	# rue Th Verhaegen compris à # chaussée de Forest compris	Restreinte
Saint-Gilles	rue du Tir		Restreinte
Saint-Gilles	rue Vanderschrick	# rue de L'Eglise Saint-Gilles compris à # chaussée de Waterloo excepté # avenue J. Volders	Restreinte
Saint-Gilles	rue Th. Verhaegen	# chaussée de Forest compris à # rue G. Tell compris	Restreinte
Saint-Gilles	rue Veydt		Restreinte
Saint-Gilles	rue de la Victoire	# rue Hôtel des Monnaies compris à # chaussée de Charleroi non compris	Restreinte
Saint-Gilles	rue des Vieillards		Restreinte
Saint-Gilles	avenue des Villas		Restreinte
Saint-Gilles	rue H. Wafelaerts		Restreinte
Saint-Gilles	rue E. Walschaerts		Restreinte
Saint-Gilles	rue M. Wilmotte		Restreinte
Saint-Josse-ten-Noode	boulevard E. Jacqmain		Interdite
Saint-Josse-ten-Noode	rue Royale		Interdite
Saint-Josse-ten-Noode	place F. Bossuet		Restreint
Saint-Josse-ten-Noode	rue de l'Alliance		Restreinte
Saint-Josse-ten-Noode	rue Bonneels		Restreinte
Saint-Josse-ten-Noode	place F. Bossuet		Restreinte
Saint-Josse-ten-Noode	rue Botanique	# rue Royale non compris à # rue de la Poste non compris	Restreinte
Saint-Josse-ten-Noode	rue Braemt	# rue de la Ferme compris à # rue Verbist compris	Restreinte

COMMUNE	NOM DE RUE	DE ... A...	CLASSE
Saint-Josse-ten-Noode	rue Brialmont		Restreinte
Saint-Josse-ten-Noode	rue de la Charité		Restreinte
Saint-Josse-ten-Noode	rue des Croisades	# boulevard E. Jacqmain non compris à # rue du Progrès non compris	Restreinte
Saint-Josse-ten-Noode	rue des Deux Eglises	# rue de l'Artichaut non compris à la limite communale	Restreinte
Saint-Josse-ten-Noode	rue des Deux Tours	# rue de la Ferme compris à # rue Verbist compris	Restreinte
Saint-Josse-ten-Noode	rue de la Ferme	# rue Braemt compris à # boulevard des 4 Journées non compris	Restreinte
Saint-Josse-ten-Noode	chaussée de Haecht	# rue du Méridien non compris à la limite communale	Restreinte
Saint-Josse-ten-Noode	rue Hydraulique		Restreinte
Saint-Josse-ten-Noode	rue Jottrand	# rue des Moissons compris à # rue Verbist compris	Restreinte
Saint-Josse-ten-Noode	rue de la Limite		Restreinte
Saint-Josse-ten-Noode	rue du Marché	# avenue du Boulevard compris à # rue des Croisades compris	Restreinte
Saint-Josse-ten-Noode	rue Marie Thérèse	# rue Hydraulique compris à la limite communale	Restreinte
Saint-Josse-ten-Noode	rue du Marteau		Restreinte
Saint-Josse-ten-Noode	rue du Méridien	# place Quettelet non compris à # rue de l'Union compris	Restreinte
Saint-Josse-ten-Noode	rue du Mérinos	# place oauwaert compris à # rue du Moulin compris	Restreinte
Saint-Josse-ten-Noode	rue des Moissons	# place Houwaert compris à # rue Braemt non compris	Restreinte
Saint-Josse-ten-Noode	rue du Moulin	# rue de la Limite compris à # rue du Mérinos compris	Restreinte
Saint-Josse-ten-Noode	avenue G. Pêtré		Restreinte
Saint-Josse-ten-Noode	rue du Pôle		Restreinte
Saint-Josse-ten-Noode	rue Potagère	# rue de l'Alliance compris à # rue du Moulin compris	Restreinte
Saint-Josse-ten-Noode	rue Saint-Lazare		Restreinte
Saint-Josse-ten-Noode	rue Scailquin	# avenue de l'Astronomie compris à # rue de l'Alliance compris	Restreinte
Saint-Josse-ten-Noode	rue de Spa	# rue de Verviers compris à # rue de l'Artichaut non compris	Restreinte
Saint-Josse-ten-Noode	rue Tiberghien		Restreinte
Saint-Josse-ten-Noode	rue Traversière	# rue de la Limite compris à # place Houwaert compris	Restreinte
Saint-Josse-ten-Noode	rue de l'Union		Restreinte
Saint-Josse-ten-Noode	rue Verbist	# rue Braemt compris à # rue J. De Keyr non compris	Restreinte
Saint-Josse-ten-Noode	rue de Verviers		Restreinte
Schaerbeek	rue Colonel Bourg		Elargie
Schaerbeek	avenue J. Georgin	# rue Colonel Bourg compris à # rue L. Mommaert non compris	Elargie
Schaerbeek	avenue L. Bertrand	# chaussée de Haecht non compris à # rue J. Brand compris	Interdite
Schaerbeek	place Colignon		Interdite
Schaerbeek	boulevard Léopold III		Interdite
Schaerbeek	rue des Palais	# rue de la Poste compris à # rue Royale compris	Interdite
Schaerbeek	place Princesse Elisabeth		Interdite
Schaerbeek	rue Royale		Interdite
Schaerbeek	rue Verwée		Restreinte
Schaerbeek	rue de l'Agriculture	# chaussée de Haecht compris à # rue A. Marbotin compris	Restreinte
Schaerbeek	rue des Ailes	# avenue Maréchal Foch compris à # chaussée de Haecht compris	Restreinte
Schaerbeek	rue H. Berge		Restreinte
Schaerbeek	rue F. Binjé		Restreinte
Schaerbeek	rue J. Brand		Restreinte
Schaerbeek	place Colonel Bremer		Restreinte
Schaerbeek	avenue E. Cambier	# place Général Meiser non compris à chemin de fer	Restreinte

COMMUNE	NOM DE RUE	DE ... A...	CLASSE
Schaerbeek	avenue des Capucines		Restreinte
Schaerbeek	avenue Charbo		Restreinte
Schaerbeek	rue Chaumontel	# avenue Z. Gramme non compris à # rue du Tilleul non compris	Restreinte
Schaerbeek	avenue Chazal	# place Dailly non compris à # avenue E. Cambier non compris	Restreinte
Schaerbeek	rue de la Constitution		Restreinte
Schaerbeek	rue Th. Coopman		Restreinte
Schaerbeek	rue L. Courouble		Restreinte
Schaerbeek	avenue Fr. Courtens		Restreinte
Schaerbeek	rue Creuse		Restreinte
Schaerbeek	avenue Dailly		Restreinte
Schaerbeek	rue A. Decraene		Restreinte
Schaerbeek	rue F. Degreef		Restreinte
Schaerbeek	avenue E. Demolder		Restreinte
Schaerbeek	Rue D. Desmet		Restreinte
Schaerbeek	rue G. Devreese		Restreinte
Schaerbeek	avenue du Diamant	# avenue L. Mahillon compris à # avenue de l'Opale compris	Restreinte
Schaerbeek	rue de Discailles		Restreinte
Schaerbeek	rue Dupont	# rue de la Poste non compris à # chaussée de Haecht non compris	Restreinte
Schaerbeek	rue Général Eenens		Restreinte
Schaerbeek	avenue Général Eisenhower	# rue des Paquerettes compris à # rue des Azalées non compris	Restreinte
Schaerbeek	rue de l'Est		Restreinte
Schaerbeek	rue E. Fiers		Restreinte
Schaerbeek	avenue Maréchal Foch		Restreinte
Schaerbeek	rue Fontaine d'Amour		Restreinte
Schaerbeek	avenue R. Foucart		Restreinte
Schaerbeek	rue Fraikin		Restreinte
Schaerbeek	rue A. France	# avenue Colone Piquart compris à # avenue G. Eeckoud non compris	Restreinte
Schaerbeek	rue L. Frédéric		Restreinte
Schaerbeek	avenue C. Gilisquet		Restreinte
Schaerbeek	rue I. Gilkin		Restreinte
Schaerbeek	avenue A. Giraud		Restreinte
Schaerbeek	avenue des Glycines	# boulevard Lambermont non compris à # avenue G. Latinis compris	Restreinte
Schaerbeek	rue Goossens		Restreinte
Schaerbeek	avenue Z. Gramme	# avenue G. Rodenbach non compris à # rue A. Snieders non compris	Restreinte
Schaerbeek	rue Général Gratry		Restreinte
Schaerbeek	rue G. Guffens	# rue J. Wauters compris à # rue J. Hoste compris	Restreinte
Schaerbeek	chaussée de Haecht	# rue Metsys compris à # rue Seutin compris	Restreinte
Schaerbeek	chaussée de Haecht	# rue de l'Agriculture compris à # rue J. Destrée non compris	Restreinte
Schaerbeek	rue Hancart		Restreinte
Schaerbeek	avenue des Héliotropes		Restreinte
Schaerbeek	chaussée d'Helmet	# rue Van Ysendyck non compris à # boulevard Lambermont compris	Restreinte
Schaerbeek	rue E. Hiel		Restreinte
Schaerbeek	rue J. Hoste		Restreinte

COMMUNE	NOM DE RUE	DE ... A...	CLASSE
Schaerbeek	avenue Huart Hamoir	# square F. Riga non compris à # chaussée d'Helmet non compris	Restreinte
Schaerbeek	rue V. Hugo	# avenue L. Mahillon compris à # avenue de l'Opale compris	Restreinte
Schaerbeek	rue J. Impens	# rue des Paquerettes compris à # avenue Général Eisenhower compris	Restreinte
Schaerbeek	avenue des Jacinthes		Restreinte
Schaerbeek	avenue J. Jaurès	# avenue Huart Hamoir non compris à # rue A. France compris	Restreinte
Schaerbeek	rue Jenatzy		Restreinte
Schaerbeek	rue Josaphat	# rue Seutin non compris à # avenue L. Bertrand non compris	Restreinte
Schaerbeek	rue Kessels	# rue E. Fiers à # avenue L. Bertrand non compris	Restreinte
Schaerbeek	rue H. Krains		Restreinte
Schaerbeek	boulevard Lambermont	# chaussée de Haecht non compris à limite communale	Restreinte
Schaerbeek	avenue G. Latinis		Restreinte
Schaerbeek	rue E. Laude	# place Pogge compris à # rue J. Brand compris	Restreinte
Schaerbeek	rue P. Leduc		Restreinte
Schaerbeek	rue V. Lefèvre		Restreinte
Schaerbeek	rue Lefrancq	# rue de la Poste à # chaussée de Haecht compris	Restreinte
Schaerbeek	place Lehon		Restreinte
Schaerbeek	rue de Linthout		Restreinte
Schaerbeek	rue de Locht		Restreinte
Schaerbeek	avenue M. Maeterlincks	# avenue Huart Hamoir non compris à # rue A. France compris	Restreinte
Schaerbeek	avenue L. Mahillon		Restreinte
Schaerbeek	rue A. Marbotin	# rue de l'Agriculture compris à # rue J. Destrée non compris	Restreinte
Schaerbeek	avenue E. Max		Restreinte
Schaerbeek	rue C. Meert	# rue F. Severin compris à # chaussée d'Helmet non compris	Restreinte
Schaerbeek	rue J. Merckaert		Restreinte
Schaerbeek	rue Metsys		Restreinte
Schaerbeek	avenue Milcamps		Restreinte
Schaerbeek	rue des Mimosas		Restreinte
Schaerbeek	rue du Noyer		Restreinte
Schaerbeek	rue de l'Olm		Restreinte
Schaerbeek	avenue de l'Opale		Restreinte
Schaerbeek	rue V. Oudart		Restreinte
Schaerbeek	cité de l'Ouvrière de Linthout		Restreinte
Schaerbeek	rue des Palais	# rue Brichaut non compris à # rue de la Poste compris	Restreinte
Schaerbeek	rue des Paquerettes		Restreinte
Schaerbeek	rue Fr. Pelletier		Restreinte
Schaerbeek	rue des Pensées		Restreinte
Schaerbeek	avenue Colonel Piquart		Restreinte
Schaerbeek	avenue E Plasky	# place Jamblinne de Meux non compris à # square E. Plasky non compris	Restreinte
Schaerbeek	place Pogge		Restreinte
Schaerbeek	sentier des Pommes		Restreinte
Schaerbeek	rue de la Poste	# rue des Palis compris à # place Lehon compris	Restreinte
Schaerbeek	avenue Princesse Elisabeth		Restreinte
Schaerbeek	rue Rasson		Restreinte
Schaerbeek	avenue de la Reine		Restreinte

COMMUNE	NOM DE RUE	DE ... A...	CLASSE
Schaerbeek	rue Renkin		Restreinte
Schaerbeek	boulevard A. Reyers		Restreinte
Schaerbeek	rue H. Richir		Restreinte
Schaerbeek	rue J. de Robiano		Restreinte
Schaerbeek	rue Rogier	# rue de la Poste à # chaussée de Haecht compris	Restreinte
Schaerbeek	avenue Rogier	# chaussée de Haecht compris à # rue des Coteaux compris et # avenue Dailly compris à # avenue Chazal compris excepté place des Bienfaiteurs et # rue des Chardons non compris à # rue des Pavots non compris	Restreinte
Schaerbeek	rue A. Roland		Restreinte
Schaerbeek	rue Th. Roosevelt		Restreinte
Schaerbeek	rue Royale Sainte-Marie	# place Colignon non compris à # rue de la Constitution compris	Restreinte
Schaerbeek	rue Rubens	# rue Renkin compris à # chaussée de Haecht compris	Restreinte
Schaerbeek	rue de la Ruche		Restreinte
Schaerbeek	rue F. Severin	# rue Van Droogenbroeck compris à limite communale	Restreinte
Schaerbeek	rue C. Simoens		Restreinte
Schaerbeek	avenue Sleecks		Restreinte
Schaerbeek	rue du Tilleul	# rue de Picardie non compris à # chaussée d'Helmet non compris	Restreinte
Schaerbeek	rue Van Droogenbroeck	# rue F. Severin compris à # chaussée d'Helmet non compris	Restreinte
Schaerbeek	rue Van Oost		Restreinte
Schaerbeek	rue V. Vandenhoeft		Restreinte
Schaerbeek	rue Vandermeersch		Restreinte
Schaerbeek	rue C. Vanderstappen		Restreinte
Schaerbeek	rue Vandeweyer	# rue de la Poste à # chaussée de Haecht compris	Restreinte
Schaerbeek	avenue E. Verhaeren		Restreinte
Schaerbeek	rue Verhas		Restreinte
Schaerbeek	rue Vifquin		Restreinte
Schaerbeek	rue Vogler		Restreinte
Schaerbeek	avenue Voltaire	# avenue Maréchal Foch compris à # rue Général Eenens non compris	Restreinte
Schaerbeek	avenue G. Wahis	# avenue des Jardins non compris à # boulevard A. Reyers compris	Restreinte
Schaerbeek	place Wappers		Restreinte
Schaerbeek	rue J. Wauters		Restreinte
Schaerbeek	rue Whaelem		Restreinte
Schaerbeek	rue C. Wolles		Restreinte
Schaerbeek	avenue E. Zola		Restreinte
Uccle	avenue Brugmann	# square Marlow compris à # rue des Carmélites compris	Interdite
Uccle	avenue W. Churchill		Interdite
Uccle	rond-point W. Churchill		Interdite
Uccle	avenue Circulaire		Interdite
Uccle	avenue Defré	# chemin du Crabbegat non compris à # avenue des Statuaires non compris et # avenue de Saturne compris à # limite communale	Interdite
Uccle	chaussée de la Hulpe		Interdite
Uccle	square Marlow		Interdite
Uccle	rue de Stalle	# rue Ritteweger compris à carré Peeters compris	Interdite
Uccle	chaussée de Waterloo	# avenue Van Bever non compris à # Petite drève de Groenendael non compris	Interdite
Uccle	rue V. Allard	# rue Gatti de Gamond compris à # avenue du Val Fleuri (nord)	Restreinte

COMMUNE	NOM DE RUE	DE ... A...	CLASSE
Uccle	place G. Arrezzo		Restreinte
Uccle	rue J. Ballegeer		Restreinte
Uccle	avenue Bruysdelle	# avenue Chanterelle non compris à # avenue des Hospices non compris	Restreinte
Uccle	square Coghen		Restreinte
Uccle	avenue Dolez	# Vieille rue du Moulin compris à # avenue de la Chênaie compris	Restreinte
Uccle	avenue de l'Echevinage		Restreinte
Uccle	rue Engeland		Restreinte
Uccle	rue de la Fauvette	# rue H. Van Zuylen compris à # avenue Vanderaey compris	Restreinte
Uccle	avenue Gatti de Gamond	# rue V. Allard compris à # avenue du Jonc	Restreinte
Uccle	place H. Goossens		Restreinte
Uccle	rue Groeselenberg	# avenue des Statuaires compris à # chemin de la Source compris	Restreinte
Uccle	Homborch		Restreinte
Uccle	avenue des Hospices	# chemin du Moulin Rose compris à # chemin de la Forêt non compris	Restreinte
Uccle	rue du Kriekenput	# rue J. Ballegeer compris à # rue J. Ballegeer compris	Restreinte
Uccle	avenue Molière		Restreinte
Uccle	chemin du Moulin Rose		Restreinte
Uccle	Montagne Saint-Job	# place Saint-Job compris à # chemin Avijl compris	Restreinte
Uccle	chaussée de Saint-Job	# avenue Dolez compris à chemin de fer	Restreinte
Uccle	chemin de la Source		Restreinte
Uccle	avenue des Statuaires	# avenue Defré non compris à # rue Groeselenberg compris	Restreinte
Uccle	avenue du Val Fleuri		Restreinte
Uccle	rue H. Van Zuylen	# rue de la Fauvette compris à # rue Colonel Chaltin non compris	Restreinte
Uccle	avenue Vanderaey		Restreinte
Watermael-Boistfort	avenue Delleur		Interdite
Watermael-Boistfort	avenue de la Foresterie		Interdite
Watermael-Boistfort	chaussée de la Hulpe	# avenue de la Foresterie non compris à limite communale et # avenue van Kerm compris à Forêt de Soignes	Interdite
Watermael-Boistfort	boulevard du Souverain		Interdite
Watermael-Boistfort	place L. Wiener		Interdite
Watermael-Boistfort	rue de l'Abreuvoir		Restreinte
Watermael-Boistfort	rue des Acanthes		restreinte
Watermael-Boistfort	rue des Aconits		restreinte
Watermael-Boistfort	rue des Aigrettes		restreinte
Watermael-Boistfort	avenue de l'Arbalète	# rue E. Becelaere compris à # square de l'Arbalète non compris et # Trois Tilleuls compris à # # rue de l'Avocette compris	Restreinte
Watermael-Boistfort	avenue des Archiducs		restreinte
Watermael-Boistfort	avenue des Arums		restreinte
Watermael-Boistfort	rue de l'Autruche		restreinte
Watermael-Boistfort	rue de l'Avocette		restreinte
Watermael-Boistfort	rue A. Beernaert		restreinte
Watermael-Boistfort	rue des Béguinettes		restreinte
Watermael-Boistfort	rue des Bengalis		restreinte
Watermael-Boistfort	avenue G. Benoidt	# Trois Tilleuls compris à # rue des Courlis compris et # drève de la Brise non compris à # rue du Ministre non compris	restreinte

COMMUNE	NOM DE RUE	DE ... A...	CLASSE
Watermael-Boistfort	Berensheide	# avenue des Cailles non compris à # avenue L. Vander Swaelmen compris	restreinte
Watermael-Boistfort	rue du Bienfaire	# rue E. Van Becelaere compris à chemin de fer	Restreinte
Watermael-Boistfort	place Bischoffsheim		Restreinte
Watermael-Boistfort	rue des Brebis	# avenue du Visé compris à # rue Ed. Olivier compris	Restreinte
Watermael-Boistfort	rue Bruant		restreinte
Watermael-Boistfort	avenue des Cailles	# avenue du Ramier compris à # rue de l'Autruche compris	restreinte
Watermael-Boistfort	rue des Cannas		restreinte
Watermael-Boistfort	square du Castel Fleuri		Restreinte
Watermael-Boistfort	chemin des Chablis		Restreinte
Watermael-Boistfort	clos des Chênes		restreinte
Watermael-Boistfort	rue de la Cigale		Restreinte
Watermael-Boistfort	rue de la Citadelle		restreinte
Watermael-Boistfort	rue des Gloxinias		restreinte
Watermael-Boistfort	place du Colibri		restreinte
Watermael-Boistfort	rue W. Coppens		Restreinte
Watermael-Boistfort	rue du Coucou		restreinte
Watermael-Boistfort	rue des Courlis		restreinte
Watermael-Boistfort	rue des Cyclamens		restreinte
Watermael-Boistfort	avenue du Daim		restreinte
Watermael-Boistfort	rue des Digitales		restreinte
Watermael-Boistfort	Dries	# chemin des Chablis compris à # avenue des Jardinets non compris et # rue des Pierres non compris à # rue de l'Elan compris	Restreinte
Watermael-Boistfort	avenue des Dryades	# Berensheide compris à # avenue L. Vander Swaelmen compris	restreinte
Watermael-Boistfort	drève du Duc		Restreinte
Watermael-Boistfort	rue Eigenhuis		restreinte
Watermael-Boistfort	rue de l'Elan	# Dries compris à cul-de-sac et # rue E. Van Becelaere compris à chemin de fer	Restreinte
Watermael-Boistfort	rue des Ellebores		restreinte
Watermael-Boistfort	rue des Emérillons		restreinte
Watermael-Boistfort	drève des Equipages		restreinte
Watermael-Boistfort	rue de l'Etourneau		restreinte
Watermael-Boistfort	square de la Frégate		restreinte
Watermael-Boistfort	rue du Friquet		restreinte
Watermael-Boistfort	rue des Funkias		restreinte
Watermael-Boistfort	rue des Gardenias		restreinte
Watermael-Boistfort	rue des Garennes		restreinte
Watermael-Boistfort	avenue du Geai		restreinte
Watermael-Boistfort	rue de la Gélinotte		restreinte
Watermael-Boistfort	rue des Gentianes		restreinte
Watermael-Boistfort	place A. Gilson		restreinte
Watermael-Boistfort	rue des Grèbes		restreinte
Watermael-Boistfort	rue du Héron		restreinte
Watermael-Boistfort	rue de la Herse		restreinte
Watermael-Boistfort	rue de l'Hospice Communal		restreinte
Watermael-Boistfort	rue de la Hulotte		restreinte
Watermael-Boistfort	chaussée de la Hulpe	# rue du Buis compris à Forêt de Soignes	restreinte
Watermael-Boistfort	rue des Ibis		restreinte
Watermael-Boistfort	Jagersveld		Restreinte

COMMUNE	NOM DE RUE	DE ... A...	CLASSE
Watermael-Boistfort	Kattenberg	# avenue de la Foresterie non compris à # chaussée de la Hulpe compris	restreinte
Watermael-Boistfort	Krekelenberg		Restreinte
Watermael-Boistfort	drève des Libellules		restreinte
Watermael-Boistfort	rue des Lobelias		restreinte
Watermael-Boistfort	rue du Loriot		restreinte
Watermael-Boistfort	rue des Lupins		restreinte
Watermael-Boistfort	drève Marie Clotilde		Restreinte
Watermael-Boistfort	place des Muscaris		restreinte
Watermael-Boistfort	rue des Nigelles		restreinte
Watermael-Boistfort	rue des Nymphes	# Berensheide compris à # avenue L. Vander Swaelmen compris	restreinte
Watermael-Boistfort	place de l'Octogone		restreinte
Watermael-Boistfort	avenue des Ortolans	# avenue du Pinson compris à # avenue de l'Arbalète compris	restreinte
Watermael-Boistfort	rue de l'Outarde		restreinte
Watermael-Boistfort	rue des Oxalis		restreinte
Watermael-Boistfort	rue des Passiflores		restreinte
Watermael-Boistfort	rue des Pétunias		restreinte
Watermael-Boistfort	rue des Phlox		restreinte
Watermael-Boistfort	rue du Pic-Vert		restreinte
Watermael-Boistfort	rue du Pinson	# avenue de l'Arbalète non compris à # avenue des Ortolans compris	restreinte
Watermael-Boistfort	rue de la Pintade		restreinte
Watermael-Boistfort	rue des Pluviers		restreinte
Watermael-Boistfort	rue Pré aux Agneaux		restreinte
Watermael-Boistfort	rue des Pyrèthres		restreinte
Watermael-Boistfort	avenue du Ramier		restreinte
Watermael-Boistfort	drève du Rembucher		restreinte
Watermael-Boistfort	rue des Renoncules		restreinte
Watermael-Boistfort	drève des Rhododendrons		restreinte
Watermael-Boistfort	rue du Rouge-gorge		restreinte
Watermael-Boistfort	rue des Salvias		restreinte
Watermael-Boistfort	rue de la Sapinière		restreinte
Watermael-Boistfort	rue de la Sarcelle		restreinte
Watermael-Boistfort	rue des Saxifraces		restreinte
Watermael-Boistfort	rue des Scabieuses		restreinte
Watermael-Boistfort	rue des Scilles		restreinte
Watermael-Boistfort	rue des Spirées		restreinte
Watermael-Boistfort	avenue des Taillis		Restreinte
Watermael-Boistfort	place du Tarin		restreinte
Watermael-Boistfort	avenue de la Tenderie	# rue E. Van Becelaere compris à # rue du Pinson non compris	Restreinte
Watermael-Boistfort	avenue de Tercoigne		Restreinte
Watermael-Boistfort	rue du Triage		restreinte
Watermael-Boistfort	avenue des Tritons		restreinte
Watermael-Boistfort	rue du Troglodyte		restreinte
Watermael-Boistfort	rue des Trois Tilleuls		restreinte
Watermael-Boistfort	Trois Tilleuls		restreinte
Watermael-Boistfort	rue des Trois Tilleuls		restreinte
Watermael-Boistfort	rue des Tubureuses		restreinte

COMMUNE	NOM DE RUE	DE ... A...	CLASSE
Watermael-Boistfort	drève des Tumuli	# drève des Libellules compris à # clos des Chênes compris	restreinte
Watermael-Boistfort	rue des Valérianes		restreinte
Watermael-Boistfort	rue E Van Becelaere		Restreinte
Watermael-Boistfort	avenue L. Vander Swaelmen		restreinte
Watermael-Boistfort	rue de la Vénerie	# boulevard du Souverain non compris à # rue du Concours non compris	Restreinte
Watermael-Boistfort	avenue de Visé		Restreinte
Watermael-Boistfort	drève des Volubilis		Restreinte
Watermael-Boistfort	place J. Wauters		restreinte
Watermael-Boistfort	drève des Weigelias		Restreinte
Watermael-Boistfort	place R. Wouters		restreinte
Watermael-Boistfort	place des Zinnias		restreinte
Woluwe-Saint-Lambert	avenue de Broqueville		Interdite
Woluwe-Saint-Lambert	E411		Interdite
Woluwe-Saint-Lambert	avenue M. Thiry	# avenue des Communautés non compris à # rue Neerveld non compris	Interdite
Woluwe-Saint-Lambert	avenue E.Vandervelde	# chemin du Vellenmolen compris à # rue Klakkedelle non compris et # square Velghe non compris à limite communale	Interdite
Woluwe-Saint-Lambert	boulevard de la Woluwe	# avenue M. Thiry non compris à limite communale	Interdite
Woluwe-Saint-Lambert	rue Abbé J. Heymans		Restreinte
Woluwe-Saint-Lambert	avenue de l'Assomption		Restreinte
Woluwe-Saint-Lambert	rue du Bois de Linthout	# avenue Lambeau compris à # avenue Marie-José compris	Restreinte
Woluwe-Saint-Lambert	avenue du Bois Jean		Restreinte
Woluwe-Saint-Lambert	boulevard Brand Whitlock	Square Vergote non compris à # rue Saint-Henri compris excepté # avenue G. Henri et # avenue de Woluwe-Saint-Lambert non compris à limite communale	Restreinte
Woluwe-Saint-Lambert	avenue des Cerisiers	# avenue Lambeau à square Marie-José non compris	Restreinte
Woluwe-Saint-Lambert	avenue Chapelle-aux-Champs	# chemin du Vellenmolen à # drève Hof ter Musschen compris	Restreinte
Woluwe-Saint-Lambert	avenue de la Claireau		Restreinte
Woluwe-Saint-Lambert	rue Th. De Cuyper	# clos Th. De Cuyper compris à # Hoftenberg	Restreinte
Woluwe-Saint-Lambert	clos Th. De Cuyper		Restreinte
Woluwe-Saint-Lambert	avenue M. Devienne	# avenue G. Maerckaert compris à # avenue de l'Excursion compris	Restreinte
Woluwe-Saint-Lambert	avenue A. Dumont		Restreinte
Woluwe-Saint-Lambert	rue de l'Eglise		Restreinte
Woluwe-Saint-Lambert	avenue de l'Excursion		Restreinte
Woluwe-Saint-Lambert	avenue de la Fleur de Blé		Restreinte
Woluwe-Saint-Lambert	place de la Fleur de Blé		Restreinte
Woluwe-Saint-Lambert	avenue Hippocrate	# Boulevard de la Woluwe non compris à # drève Hof ter Musschen	Restreinte
Woluwe-Saint-Lambert	drève Hof ter Musschen		Restreinte
Woluwe-Saint-Lambert	Hoftenberg		Restreinte
Woluwe-Saint-Lambert	avenue de l'idéal		Restreinte
Woluwe-Saint-Lambert	rue A Jonnart		Restreinte
Woluwe-Saint-Lambert	avenue Lambeau		Restreinte
Woluwe-Saint-Lambert	avenue de la Lesse		Restreinte
Woluwe-Saint-Lambert	rue de Linthout		Restreinte
Woluwe-Saint-Lambert	avenue G. Maerckaert		Restreinte
Woluwe-Saint-Lambert	avenue Marie-José		Restreinte

COMMUNE	NOM DE RUE	DE ... A...	CLASSE
Woluwe-Saint-Lambert	avenue Prekelinden	# avenue Lambeau compris à # avenue Marie-José compris	Restreinte
Woluwe-Saint-Lambert	avenue du Prince Héritier	# avenue Lambeau compris à # avenue Marie-José compris	Restreinte
Woluwe-Saint-Lambert	clos Prométhée		Restreinte
Woluwe-Saint-Lambert	avenue de Rève		Restreinte
Woluwe-Saint-Lambert	avenue des Rogations		Restreinte
Woluwe-Saint-Lambert	chaussée de Roodebeek	# rue de la Charrette non compris à # avenue de Mai non compris	Restreinte
Woluwe-Saint-Lambert	place du Sacré Cur		Restreinte
Woluwe-Saint-Lambert	avenue de la Semois		Restreinte
Woluwe-Saint-Lambert	avenue du Site		Restreinte
Woluwe-Saint-Lambert	avenue de la Spirale		Restreinte
Woluwe-Saint-Lambert	rue St-Henri		Restreinte
Woluwe-Saint-Lambert	parvis St-Henri		Restreinte
Woluwe-Saint-Lambert	chemin de Stockel	# Rue Voot compris à # chemin du Struykbeken compris	Restreinte
Woluwe-Saint-Lambert	rue Voot	# Place du Sacré Cur compris à # rue de l'Eglise compris	Restreinte
Woluwe-Saint-Lambert			
Woluwe-Saint-Pierre	avenue de Broqueville		Interdite
Woluwe-Saint-Pierre	square Montgomery		Interdite
Woluwe-Saint-Pierre	avenue de Tervueren	# avenue des Châtaignes non compris à limite communale et # avenue J. César non compris à limite communale	Interdite
Woluwe-Saint-Pierre	avenue de Wezembeek		Interdite
Woluwe-Saint-Pierre	cours Amarante		restreinte
Woluwe-Saint-Pierre	rue A. André		restreinte
Woluwe-Saint-Pierre	rue de l'Angle Jaune		restreinte
Woluwe-Saint-Pierre	venelle Bleue		restreinte
Woluwe-Saint-Pierre	rue au Bois	# rue Joli Bois compris à # rue A. Balis non compris et # avenue Parmentier non compris à # clos des Acacias non compris	restreinte
Woluwe-Saint-Pierre	venelle au Bois		restreinte
Woluwe-Saint-Pierre	avenue de Bornival		restreinte
Woluwe-Saint-Pierre	venelle en Boucle		restreinte
Woluwe-Saint-Pierre	boulevard Brand Withlock		restreinte
Woluwe-Saint-Pierre	clos des Charmes		restreinte
Woluwe-Saint-Pierre	clos des Chasseurs		restreinte
Woluwe-Saint-Pierre	venelle au coin de Terre		restreinte
Woluwe-Saint-Pierre	avenue des Dames Blanches	# Place de l'Orée compris à # rue J. B. Dumoulin compris	restreinte
Woluwe-Saint-Pierre	avenue J de Trooz	# avenue de Tervueren non compris à # avenue Ch. Thielemans compris	Restreinte
Woluwe-Saint-Pierre	avenue de Withem		restreinte
Woluwe-Saint-Pierre	rue P. Delacroix		restreinte
Woluwe-Saint-Pierre	rue J. Deraeck		restreinte
Woluwe-Saint-Pierre	rue R. Devillers		restreinte
Woluwe-Saint-Pierre	place Dewandre		restreinte
Woluwe-Saint-Pierre	rue J.B. Dumoulin		restreinte
Woluwe-Saint-Pierre	rue Eggerickx		restreinte
Woluwe-Saint-Pierre	petite rue de l'Eglise		restreinte
Woluwe-Saint-Pierre	val des Epinettes		restreinte
Woluwe-Saint-Pierre	rue Fraeyman		restreinte
Woluwe-Saint-Pierre	venelle au Jeux		restreinte
Woluwe-Saint-Pierre	avenue du Joli Bois		restreinte

COMMUNE	NOM DE RUE	DE ... A...	CLASSE
Woluwe-Saint-Pierre	rue J. Lambotte		restreinte
Woluwe-Saint-Pierre	clos de la Libération		
Woluwe-Saint-Pierre	rue E. Mertens		restreinte
Woluwe-Saint-Pierre	rue A. Moustin		restreinte
Woluwe-Saint-Pierre	place de l'Orée		restreinte
Woluwe-Saint-Pierre	avenue Parmentier	# rue D. Van Bever non compris à # rue au Bois non compris	restreinte
Woluwe-Saint-Pierre	avenue de la Perspective	# rue A. André à limite communale	restreinte
Woluwe-Saint-Pierre	carré aux Platanes		restreinte
Woluwe-Saint-Pierre	coursive Plein Ciel		restreinte
Woluwe-Saint-Pierre	rue F. Poels	# rue Sombre compris à # rue J. Deraeck non compris	restreinte
Woluwe-Saint-Pierre	avenue du Prince Régent		restreinte
Woluwe-Saint-Pierre	venelle aux quatre noeuds		restreinte
Woluwe-Saint-Pierre	rue L. Room		restreinte
Woluwe-Saint-Pierre	rue G. Rosart		restreinte
Woluwe-Saint-Pierre	avenue Saint-Michel		Restreinte
Woluwe-Saint-Pierre	clos du Site		restreinte
Woluwe-Saint-Pierre	rue Sombre		restreinte
Woluwe-Saint-Pierre	avenue C. Thielemans	# avenue J. de Trooz compris à Place de Maîeurs non compris	restreinte
Woluwe-Saint-Pierre	chemin des Tigelles		restreinte
Woluwe-Saint-Pierre	rue Louis Titeca		restreinte
Woluwe-Saint-Pierre	rue D. Van Bever		restreinte
Woluwe-Saint-Pierre	rue Vandenhoven		restreinte
Woluwe-Saint-Pierre	avenue P. Vander Biest	# rue de l'Angle jaune à limite communale	restreinte
Woluwe-Saint-Pierre	clos Vander Biest		restreinte
Woluwe-Saint-Pierre	rue Velle		restreinte
Woluwe-Saint-Pierre	rue J. Wellens		restreinte
Woluwe-Saint-Pierre	rue P. Wemaere		restreinte

Vu pour être annexé à l'arrêté du Gouvernement de la Région de Bruxelles-Capitale du 3 juin 1999, adoptant les Titres I à VII du Règlement régional d'urbanisme.

Ch. PICQUE,
Ministre-Président du Gouvernement de la Région de Bruxelles-Capitale
et Ministre des Pouvoirs locaux, de l'Emploi, du Logement et des Monuments et Sites

J. CHABERT,
Ministre du Gouvernement de la Région de Bruxelles-Capitale
chargé de l'Economie, des Finances, du Budget, de l'Energie et des Relations extérieures

H. HASQUIN,
Ministre du Gouvernement de la Région de Bruxelles-Capitale
chargé de l'Aménagement du Territoire, des Travaux publics et du Transport

R. GRIJP,
Ministre du Gouvernement de la Région de Bruxelles-Capitale,
chargé de la Fonction publique, du Commerce extérieur, de la Recherche scientifique de la Lutte contre l'Incendie
et de l'Aide médicale urgente

D. GOSUIN,
Ministre du Gouvernement de la Région de Bruxelles-Capitale,
chargé de l'Environnement et de la Politique de l'Eau, de la Rénovation, de la Conservation de la Nature
et de la Propreté publique

Bijlage 1. — Lijst van de straten die zijn gelegen in het verboden, beperkt en uitgebreid gebied

GEMEENTE	STRAATNAAM	VAN... TOT...	CATEGORIE
		Alle verboden gebieden met betrekking tot artikel 4 van hoofdstuk II (onroerend erfgoed, groene ruimten, begraafplaatsen,...) staan niet vermeld in deze lijst	
Anderlecht	Aakaai	# Bollickxstraat inbegrepen tot Paapsembrug niet inbegrepen	beperkt
Anderlecht	Aardbeienstraat	# Minister Wautersplein inbegrepen tot spoorweg	beperkt
Anderlecht	Aastraat		beperkt
Anderlecht	Achturenstraat	Behalve voor Lustplein	beperkt
Anderlecht	Agronoomstraat	# de Sévignéstraat niet inbegrepen tot # Tolstoïstraat inbegrepen	beperkt
Anderlecht	Barastraat	# Tweestationsstraat niet inbegrepen tot # Veeartsenstraat inbegrepen en # Onderwijsstraat inbegrepen tot # Barastraat niet inbegrepen	beperkt
Anderlecht	Bergensesteenweg	# Waxweillerlaan inbegrepen tot spoorweg	beperkt
Anderlecht	Bollinckxstraat	# Aakaai inbegrepen tot Industrielaan niet inbegrepen	beperkt
Anderlecht	Boonstraat (J.)		beperkt
Anderlecht	Bourgeoislaan (A.)		beperkt
Anderlecht	Brogniezstraat	# Onderwijsstraat inbegrepen tot # de Fiennesstraat niet inbegrepen	beperkt
Anderlecht	Broyèrestraat		beperkt
Anderlecht	Burgersstraat		beperkt
Anderlecht	Corneillestraat		beperkt
Anderlecht	Coudyserstraat (G.)		beperkt
Anderlecht	Crapsstraat (F.)		beperkt
Anderlecht	Dageraadsplaats		beperkt
Anderlecht	Dauwstraat		beperkt
Anderlecht	De Bruynestraat (Serg.)	# Kliniekstraat inbegrepen tot # Brogniezstraat niet inbegrepen	beperkt
Anderlecht	de Fiennesstraat	# Raadsplein inbegrepen tot # Brogniezstraat niet inbegrepen	beperkt
Anderlecht	de Sévignéstraat	# Van Souststraat inbegrepen tot # Horatiusstraat inbegrepen	beperkt
Anderlecht	Delcourtstraat (E.)	# Kinetstraat niet inbegrepen tot # Aumalestraat niet inbegrepen	beperkt
Anderlecht	Duivenmelkersstraat	# Wolvenstraat inbegrepen tot # Nationale Maatschappijlaan inbegrepen	beperkt
Anderlecht	Dujardinstraat (J.)		beperkt
Anderlecht	Eloystraat		beperkt
Anderlecht	Fénélonstraat	# Corneillestraat inbegrepen # Homerusstraat inbegrepen	beperkt
Anderlecht	Foppensstraat		beperkt
Anderlecht	Fraternellesquare (La)		beperkt
Anderlecht	Geestdriftstraat		beperkt
Anderlecht	Geluksstraat		beperkt
Anderlecht	Gerustheidsstraat		beperkt
Anderlecht	Gevaertstraat (A.)		beperkt
Anderlecht	Gezondheidsstraat		beperkt
Anderlecht	Grisarstraat	# Rossinistraat inbegrepen tot # de Fiennesstraat niet inbegrepen	beperkt

GEMEENTE	STRAATNAAM	VAN... TOT...	CATEGORIE
Anderlecht	Grondelsstraat	# E. Carpentierstraat niet inbegrepen tot # G. Moreaustraat inbegrepen	beperkt
Anderlecht	Grysonlaan (E.)		beperkt
Anderlecht	Habermanstraat		beperkt
Anderlecht	Heilzaamheidslaan		beperkt
Anderlecht	Hertstraat (Korte -)		beperkt
Anderlecht	Herzieningslaan		beperkt
Anderlecht	Hoedstraat		beperkt
Anderlecht	Homeriusstraat		beperkt
Anderlecht	Hoorickxstraat		beperkt
Anderlecht	Horatiusstraat		beperkt
Anderlecht	Hygiënestraat		beperkt
Anderlecht	Itterbeekselaan	Ring tot gewestgrens	beperkt
Anderlecht	Jorezlaan	# Kliniekstraat inbegrepen tot # Brogniezstraat niet inbegrepen	beperkt
Anderlecht	Kapelaansstraat	# Dapperheidsplein niet inbegrepen tot # E. Delcourtstraat inbegrepen	beperkt
Anderlecht	Kapittelstraat		beperkt
Anderlecht	Kennisstraat		beperkt
Anderlecht	Kliniekstraat	# Raadsplein inbegrepen tot # Clemenceaulaan niet inbegrepen	beperkt
Anderlecht	Komfortplein		beperkt
Anderlecht	Kubornstraat (Dokter)		beperkt
Anderlecht	Lageystraat (J.)		beperkt
Anderlecht	Lemmensplein (A.)		beperkt
Anderlecht	Lijstersstraat	# Aardbeienstraat niet inbegrepen tot #Veeweidekaai niet inbegrepen	beperkt
Anderlecht	Liverpoolstraat	# Scheikundigestraat inbegrepen tot gemeentegrens en # Odonstraat inbegrepen tot # Bergensesteenweg niet inbegrepen	beperkt
Anderlecht	Matigheidslaan		beperkt
Anderlecht	Melckmanslaan (G.)		beperkt
Anderlecht	Mensenrechtenlaan		beperkt
Anderlecht	Moderne Schoolstraat		beperkt
Anderlecht	Moreaustraat (G.)		beperkt
Anderlecht	Moretusstraat		beperkt
Anderlecht	Naaldstraat	# Vrij-Onderzoekstraat inbegrepen tot # Scheutveldstraat inbegrepen	beperkt
Anderlecht	Nationale Maatschappijlaan		beperkt
Anderlecht	Nicodèmestraat (L.)		beperkt
Anderlecht	Odonstraat		beperkt
Anderlecht	Onderwijsstraat	# Van Lintstraat inbegrepen tot # Barastraat inbegrepen	beperkt
Anderlecht	Ontvoogdingsstraat		beperkt
Anderlecht	Pasteurstraat		beperkt
Anderlecht	Pastoor Cuylitsstraat		beperkt
Anderlecht	Plebejersstraat		beperkt
Anderlecht	Porseleinstraat		beperkt
Anderlecht	Potaardenbergstraat		beperkt
Anderlecht	Pottenhoedstraat	# Dauwstraat inbegrepen tot # Foppensstraat inbegrepen	beperkt
Anderlecht	Raadsplein		beperkt

GEMEENTE	STRAATNAAM	VAN... TOT...	CATEGORIE
Anderlecht	Rabelaisstraat	# Shakespearelaan inbegrepen tot # Tolstoïstraat inbegrepen	beperkt
Anderlecht	Radplein		beperkt
Anderlecht	Raphaëlstraat		beperkt
Anderlecht	Rode Kruisplein		beperkt
Anderlecht	Ronsardstraat		beperkt
Anderlecht	Rossinistraat		beperkt
Anderlecht	Ruysdaelstraat		beperkt
Anderlecht	Scheikundigestraat		beperkt
Anderlecht	Scheutveld	# R. Vanderbruggenstraat niet inbegrepen tot # Naaldstraat inbegrepen	beperkt
Anderlecht	Séverineplein		beperkt
Anderlecht	Shakespearelaan	# Lamartinestraat niet inbegrepen tot Agronoomstraat inbegrepen	beperkt
Anderlecht	Sint-Guidostraat	# Dokter Jacobsstraat niet inbegrepen tot # Porseleinstraat inbegrepen	beperkt
Anderlecht	Sint-Jonghersplein (E.)		beperkt
Anderlecht	Solidariteitsstraat		beperkt
Anderlecht	Van Lintstraat		beperkt
Anderlecht	Van Muyldersstraat (E.)		beperkt
Anderlecht	Van Souststraat	# de Sévignéstraat inbegrepen tot gemeentegrens	beperkt
Anderlecht	Van Winghenlaan		beperkt
Anderlecht	Vanderbruggenlaan (R.)	# Vrij-Onderzoekstraat niet inbegrepen tot # Scheutveldstraat niet inbegrepen	beperkt
Anderlecht	Veeartsenstraat		beperkt
Anderlecht	Veeweidekaai	# Lijstersstraat niet inbegrepen tot # Dreefpad niet inbegrepen	beperkt
Anderlecht	Virgiliusstraat		beperkt
Anderlecht	Vlazendaalstraat	# Verlossingsstraat niet inbegrepen tot gewestgrens	beperkt
Anderlecht	Volhardingslaan		beperkt
Anderlecht	Vrij-Onderzoekstraat		beperkt
Anderlecht	Waardigheidsstraat		beperkt
Anderlecht	Waskaarsstraat		beperkt
Anderlecht	Wautersplein (Minister)		beperkt
Anderlecht	Waxweillerlaan		beperkt
Anderlecht	Wilskrachtstraat		beperkt
Anderlecht	Wilstraat		beperkt
Anderlecht	Wolvenstraat	# Radplein inbegrepen tot # Korte Molenstraat niet inbegrepen	beperkt
Anderlecht	Zedigheidsstraat		beperkt
Anderlecht	Zeemtouwersstraat		beperkt
Anderlecht	Zinnebeeldstraat		beperkt
Anderlecht		# Wilskrachtstraat inbegrepen tot # Plebejersstraat inbegrepen	beperkt
Anderlecht	B201		uitgebreid

GEMEENTE	STRAATNAAM	VAN... TOT...	CATEGORIE
Anderlecht	Bergensesteenweg	Gewestgrens tot Ring	uitgebreid
Anderlecht	Humaniteitslaan		uitgebreid
Anderlecht	Industrielaan		uitgebreid
Anderlecht	Internationalelaan		uitgebreid
Anderlecht	Kanaaldijk	# P. Marchantstraat niet inbegrepen tot # Kanaalstraat niet inbegrepen	uitgebreid
Anderlecht	Klein Eiland		uitgebreid
Anderlecht	Lenniksebaan	Gewestgrens tot Ring	uitgebreid
Anderlecht	Ontwikkelingsstraat		uitgebreid
Anderlecht	Paapsemlaan		uitgebreid
Anderlecht	Tweestationsstraat		uitgebreid
Anderlecht	Verwelkomingsstraat		uitgebreid
Anderlecht	Wybranstraat (J.)		uitgebreid
Anderlecht	Aumalestraat	# Dapperheidsplein niet inbegrepen tot # E. Delcourt-straat niet inbegrepen	verboden
Anderlecht	Kapelaansstraat	Langsheen het Dapperheidsplein	verboden
Anderlecht	Ring		verboden
Brussel	Aarlenstraat		beperkt
Brussel	Amethistdreef		beperkt
Brussel	Amethistlaan		beperkt
Brussel	Amethistpad		beperkt
Brussel	Amethistplein		beperkt
Brussel	Amethiststraat		beperkt
Brussel	Ardennestraat (J. d'-)		beperkt
Brussel	Belfortstraat		beperkt
Brussel	Belliardstraat	Leopoldpark tot Vijfhoek en # Etterbeeksesteenweg niet inbegrepen tot # Oudergemselaan inbegrepen	beperkt
Brussel	Bérilpad		beperkt
Brussel	Bieslookstraat		beperkt
Brussel	Blanchestraat		beperkt
Brussel	Boduognatusstraat		beperkt
Brussel	Bolslaan (Prudent -)	# Leopold I-straat niet inbegrepen tot R. Meyberghlaan inbegrepen	beperkt
Brussel	Brabançonnelaan		beperkt
Brussel	Bravekinderenstraat		beperkt
Brussel	Calvijnstraat		beperkt
Brussel	Chrysantenstraat	# Tuinbouwersstraat inbegrepen tot # Devrièrestraat niet inbegrepen en # Kunstenaarsstraat inbegrepen tot # Kroonveldstraat inbegrepen	beperkt
Brussel	Citroenbomendreef		beperkt
Brussel	Citroenbomenlaan		beperkt
Brussel	Citroenbomenplein		beperkt
Brussel	Clovislaan		beperkt
Brussel	Colombialaan		beperkt
Brussel	Correggiostraat		beperkt
Brussel	Cosynstraat (A. -)		beperkt
Brussel	da Vincistraat (Leonardo)		beperkt
Brussel	Dalstraat	# Braambosstraat niet inbegrepen tot # Biarritzsquare niet inbegrepen	beperkt
Brussel	Dautzenbergstraat		beperkt
Brussel	de Goedestraat (Filips -)		beperkt
Brussel	de Lalaingstraat (J.)		beperkt

GEMEENTE	STRAATNAAM	VAN... TOT...	CATEGORIE
Brussel	de Vrièrestraat	# Medoristraat inbegrepen tot # Sint-Annadreef niet inbegrepen	beperkt
Brussel	Defacqzstraat		beperkt
Brussel	Delrastraat (E.-)	# V. Mabillestraat inbegrepen tot # Fineaustraat inbegrepen	beperkt
Brussel	Desmarèsstraat (M,-)		beperkt
Brussel	Dikke Beuklaan	# Diepestraat niet inbegrepen tot # Palfynsquare niet inbegrepen	beperkt
Brussel	Draps-Domstraat		beperkt
Brussel	Eburonenstraat	# Kardinaalstraat inbegrepen tot # Ambiorixsquare niet inbegrepen	beperkt
Brussel	Eedgenotenstraat		beperkt
Brussel	Fineaustraat		beperkt
Brussel	Florencestraat		beperkt
Brussel	Franklinstraat	# Michelangelolaan inbegrepen tot # Geuzenplein niet inbegrepen	beperkt
Brussel	Fransmanstraat	# V. Mabillestraat inbegrepen tot # Fineaustraat inbegrepen	beperkt
Brussel	Fultonstraat		beperkt
Brussel	Gallischeoprit		beperkt
Brussel	Gildenstraat		beperkt
Brussel	Granaatsquare		beperkt
Brussel	Granaatstraat		beperkt
Brussel	Grevelingenstraat		beperkt
Brussel	Groenvinkstraat		beperkt
Brussel	Grotstraat		beperkt
Brussel	Guimardstraat		beperkt
Brussel	Gutenbergsquare		beperkt
Brussel	Hamerstraat		beperkt
Brussel	Handelsstraat		beperkt
Brussel	Havenlaan	# Redersplein niet inbegrepen tot # Saincteletteplein niet inbegrepen	beperkt
Brussel	Hobbemastraat		beperkt
Brussel	Houba de Strooperlaan	# Pioenenstraat inbegrepen tot gewestgrens	beperkt
Brussel	Inquisitiestraat		beperkt
Brussel	Jadepad		beperkt
Brussel	Jansonstraat (P.-)	# Stalkruidlaan tot gewestgrens	beperkt
Brussel	Jansonstraat (P.E.-)		beperkt
Brussel	Jeneverbomenstraat	# Magnoliastraat tot # Saliestraat inbegrepen	beperkt
Brussel	Jennevalstraat		beperkt
Brussel	Jozef II-straat		beperkt
Brussel	Kardinaalstraat		beperkt
Brussel	Karel de Grotelaan	# Jozef II-straat inbegrepen tot # Stiévenstraat niet inbegrepen	beperkt
Brussel	Kasteleinstraat		beperkt
Brussel	Keizer Karelstraat		beperkt
Brussel	Knapzakstraat		beperkt
Brussel	Kongolaan		beperkt
Brussel	Koniginnelaan	# spoorweg tot # Vilvoordsesteenweg niet inbegrepen en # Antwerpsesteenweg niet inbegrepen tot gemeentegrens	beperkt
Brussel	Koninklijk Parklaan	# M. Desmarèsstraat inbegrepen tot # Mellerystraat inbegrepen	beperkt
Brussel	Kortenbachstraat	# Sint-Elisabethstraat inbegrepen tot # Verdunstraat inbegrepen	beperkt

GEMEENTE	STRAATNAAM	VAN... TOT...	CATEGORIE
Brussel	Krekelendries		beperkt
Brussel	Kroonveldstraat	# E. Bockstaellaan inbegrepen tot # Leopold I-straat niet inbegrepen	beperkt
Brussel	Kunstenaarsstraat	# E. Bockstaellaan niet inbegrepen tot # Chrysantenstraat inbegrepen	beperkt
Brussel	Laagplein		beperkt
Brussel	Langehaagstraat		beperkt
Brussel	Lavendelstraat		beperkt
Brussel	Leysstraat		beperkt
Brussel	Livingstonelaan		beperkt
Brussel	Lokvogelstraat		beperkt
Brussel	Lutherstraat		beperkt
Brussel	Mabillestraat (V.-)		beperkt
Brussel	Madridlaan	# Atomiumstraat niet inbegrepen tot gewestgrens	beperkt
Brussel	Magnolialaan	# Jeneverbomenstraat niet inbegrepen tot gewestgrens	beperkt
Brussel	Martelstraat (K.-)		beperkt
Brussel	Masoinlaan (E.-)		beperkt
Brussel	Medoristraat	# Tuinbouwersstraat inbegrepen tot # Devrièrestraat inbegrepen	beperkt
Brussel	Meerstraat		beperkt
Brussel	Meiselaan		beperkt
Brussel	Mercelisstraat		beperkt
Brussel	Meyberhglaan (R.-)	# C. Demeerlaan niet inbegrepen tot # Leopold I-straat niet inbegrepen	beperkt
Brussel	Meyers-Hennaustraat	# E. Bockstaellaan niet inbegrepen tot # JB Willemplein niet inbegrepen	beperkt
Brussel	Michel Angelolaan		beperkt
Brussel	Modelwijklaan		beperkt
Brussel	Modelwijkplein		beperkt
Brussel	Modelwijksquare		beperkt
Brussel	Montoyerstraat		beperkt
Brussel	Murillostraat		beperkt
Brussel	Napstraat		beperkt
Brussel	Nijverheidsstraat	uitgezonderd Frère Orbansquare en de Meêussquare	beperkt
Brussel	Notelaarsstraat		beperkt
Brussel	Onze-Lieve-Vrouw-Voorplein		beperkt
Brussel	Opperstraat		beperkt
Brussel	Orteliusstraat		beperkt
Brussel	Pacificatiestraat		beperkt
Brussel	Paleizenstraat over de Bruggen	# A. Cosynstraat inbegrepen tot H. Stiernetstraat inbegrepen	beperkt
Brussel	Pascalestraat		beperkt
Brussel	Patriottenstraat	# Margaretasquare niet inbegrepen tot Geuzenplein niet inbegrepen	beperkt
Brussel	Picardstraat		beperkt
Brussel	Pioenenstraat		beperkt
Brussel	Posteleinweg		beperkt
Brussel	Prieelstraat		beperkt
Brussel	Ramaeckersstraat (C.-)	# E. Bockstaellaan niet inbegrepen tot # A. Stevenslaan inbegrepen	beperkt
Brussel	Ransonstraat	# Krekelendries inbegrepen tot # Verdunstraat inbegrepen	beperkt
Brussel	Rembrandtstraat		beperkt

GEMEENTE	STRAATNAAM	VAN... TOT...	CATEGORIE
Brussel	Ringsteekstraat		beperkt
Brussel	Robijndreef		beperkt
Brussel	Robijnstraat		beperkt
Brussel	Romeinseoprit		beperkt
Brussel	Romeinsesteenweg (Kleine -)		beperkt
Brussel	Rommelaerelaan		beperkt
Brussel	Rosmarijnstraat		beperkt
Brussel	Saint-Quentinstraat		beperkt
Brussel	Saliestraat		beperkt
Brussel	Schildknechtstraat (G.-)	# E. Bockstaellaan niet inbegrepen tot # Lokvogelstraat inbegrepen	beperkt
Brussel	Sint-Elisabethstraat		beperkt
Brussel	Sint-Nikolaasplein		beperkt
Brussel	Sint-Nikolaasstraat		beperkt
Brussel	Sneeuwklokjesweg		beperkt
Brussel	Spaakstraat (P.-)		beperkt
Brussel	Spastraat		beperkt
Brussel	Standaardstraat		beperkt
Brussel	Stevenslaan (A.-)	# C. Ramaeckerslaan inbegrepen tot # Ter Plaststraat inbegrepen	beperkt
Brussel	Stevinstraat	# Spastraat inbegrepen tot # St-Quentinstraat inbegrepen	beperkt
Brussel	Stiernetstraat (H.-)		beperkt
Brussel	Stormklokstraat		beperkt
Brussel	Terkamerenlaan		beperkt
Brussel	Terplaststraat	# Stevensstraat inbegrepen tot # Duikersstraat niet inbegrepen	beperkt
Brussel	Tielemansstraat	Spoorweg tot # E. Bockstaellaan niet inbegrepen	beperkt
Brussel	Tintorettostraat		beperkt
Brussel	Titiaanstraat		beperkt
Brussel	Toulousestraat		beperkt
Brussel	Trierstraat		beperkt
Brussel	Troonafstandsstraat		beperkt
Brussel	Troonstraat		beperkt
Brussel	Tuinbouwersstraat	# Medoristraat inbegrepen tot # Chrysantenstraat inbegrepen	beperkt
Brussel	Turkooispad		beperkt
Brussel	Turkooissquare		beperkt
Brussel	Tweekerkenstraat	# Jozef II-straat inbegrepen tot # Wetstraat inbegrepen	beperkt
Brussel	Van Campenhoutstraat		beperkt
Brussel	Van Gehuchtenplein		beperkt
Brussel	Van Ostadestraat		beperkt
Brussel	Vanderelststraat (Ph.-)	# Sint-Nikolaasstraat inbegrepen tot Bravekinderenstraat inbegrepen	beperkt
Brussel	Vautierstraat		beperkt
Brussel	Vekemansstraat (F.-)	# Bosduifstraat inbegrepen tot # Oorlogskruisenlaan inbegrepen	beperkt
Brussel	Verdunstraat	# Servandonistraat niet inbegrepen tot # Noendelle niet inbegrepen en # Harenbergstraat niet inbegrepen tot # Houtweg niet inbegrepen	beperkt
Brussel	Verlaatstraat		beperkt
Brussel	Veronesestraat		beperkt
Brussel	Verregatstraat		beperkt
Brussel	Vijfhoek		beperkt

GEMEENTE	STRAATNAAM	VAN... TOT...	CATEGORIE
Brussel	Vilain XIIII-straat		beperkt
Brussel	Voorzittersstraat		beperkt
Brussel	Wachttorenstraat	# Sint-Elisabethstraat inbegrepen tot # Verdunstraat inbegrepen	beperkt
Brussel	Wappersplein		beperkt
Brussel	Wappersstraat		beperkt
Brussel	Waterkersstraat		beperkt
Brussel	Waterloostraat (J.-)		beperkt
Brussel	Welgelegenstraat		beperkt
Brussel	Wetenschapsstraat	uitgezonderd Frère Orbansquare en de Meêussquare	beperkt
Brussel	Wethouderstraat		beperkt
Brussel	Wetstraat	# Trierstraat inbegrepen tot Vijfhoek	beperkt
Brussel	Willem de Zwijgerstraat	# Jozef II-straat inbegrepen tot Maria-Louizasquare niet inbegrepen	beperkt
Brussel	Zirkoonpad		beperkt
Brussel	Budasesteenweg		uitgebreid
Brussel	Groendreef		uitgebreid
Brussel	Havenlaan	# Redersplein niet inbegrepen tot # Koninginnelaan niet inbegrepen	uitgebreid
Brussel	Kanaaldijk	# Budabrug niet inbegrepen tot # Budasesteenweg inbegrepen	uitgebreid
Brussel	Leeuwestraat		uitgebreid
Brussel	Leeuwoprit		uitgebreid
Brussel	Marlylaan		uitgebreid
Brussel	Monnoyerkaai (L.)	Teichmanbrug inbegrepen tot # Voorhavenstraat inbegrepen	uitgebreid
Brussel	Schaarbeeklei		uitgebreid
Brussel	Teichmanbrug		uitgebreid
Brussel	Trasserweg	# Kleine Groene Weg inbegrepen tot gewestgrens	uitgebreid
Brussel	Van Osslaan (A.)		uitgebreid
Brussel	Vilvoordesesteenweg	Budabrug niet inbegrepen tot # Vuurkruisenlaan niet inbegrepen	uitgebreid
Brussel	Vilvoordselaan		uitgebreid
Brussel	Voorhavenstraat		uitgebreid
Brussel	Werkhuizenkaai		uitgebreid
Brussel	A12 Brussel-Antwerpen		verboden
Brussel	Archimedesstraat		verboden
Brussel	Bockstaellaan (E.)	# E. Bockstaelplein niet inbegrepen tot Jubelfeestlaan	verboden
Brussel	Budabrug		verboden
Brussel	Kortenberglaan		verboden
Brussel	N22 Brussel-Zaventem		verboden
Brussel	Paviastraat		verboden
Brussel	Rooseveltlaan (Fr.)		verboden
Brussel	Schuman R. (rondpunt)		verboden
Brussel	Vilvoordsesteenweg	# Koniginnelaan inbegrepen tot Koninklijk domein	verboden
Brussel	Wetstraat	# ronpunt Schumann inbegrepen tot # Blijde Inkomstlaan niet inbegrepen	verboden
Elsene	Afrikaansestraat		beperkt
Elsene	Ambtachtsliedenstraat		beperkt
Elsene	Amerikaansestraat	# Edelknaapstraat inbegrepen tot gemeentegrens	beperkt
Elsene	Atheneumstraat		beperkt
Elsene	Belvédèrestraat		beperkt

GEMEENTE	STRAATNAAM	VAN... TOT...	CATEGORIE
Elsene	Berkendaalstraat		beperkt
Elsene	Bernierlaan (G.-)		beperkt
Elsene	Blanchestraat		beperkt
Elsene	Blyckaertplein (R.-)		beperkt
Elsene	Boondaalsesteenweg	# E. Flageyplein niet inbegrepen tot # Burgemeesterstraat inbegrepen en # P. Curiestraat inbegrepen tot # G. Gilbertlaan niet inbegrepen	beperkt
Elsene	Bouillotlaan (E.-)		beperkt
Elsene	Bouréstraat		beperkt
Elsene	Brouwerijstraat	# Giststraat niet inbegrepen tot # Kroonlaan niet inbegrepen	beperkt
Elsene	Burgemeesterstraat		beperkt
Elsene	Collegestraat	# Viaductstraat inbegrepen tot H. Conscienceplein inbegrepen	beperkt
Elsene	Colynsstraat (J.B.-)		beperkt
Elsene	Conscienceplein (H.-)		beperkt
Elsene	Curielaan (P.-)	# F Donsstraat inbegrepen tot # Boondaalsesteenweg inbegrepen	beperkt
Elsene	Dalstraat		beperkt
Elsene	Darwinstraat		beperkt
Elsene	Dautzenbergstraat		beperkt
Elsene	De Wittestraat (A.-)		beperkt
Elsene	Delbovestraat (L.-)		beperkt
Elsene	Donsstraat (F.-)	# P. Curielaan inbegrepen tot # G. Gilbertlaan niet inbegrepen	beperkt
Elsene	Edelknaapstraat		beperkt
Elsene	Eerlijkheidsstraat		beperkt
Elsene	Elyzeese Veldenstraat	# Kluisstraat inbegrepen tot # Van Elewijckstraat inbegrepen	beperkt
Elsene	Faiderstraat		beperkt
Elsene	Fournoisstraat		beperkt
Elsene	Gewijde Boomstraat	# Opperstraat inbegrepen tot gemeentegrens	beperkt
Elsene	Greysonstraat (V.-)		beperkt
Elsene	Hervormingsstraat		beperkt
Elsene	Hogebruggelaan		beperkt
Elsene	Hymansstraat (L.-)		beperkt
Elsene	Jacqueslaan (Generaal -)		beperkt
Elsene	Jacquetsquare		beperkt
Elsene	Jansonstraat (P.E.-)		beperkt
Elsene	Jennerstraat		beperkt
Elsene	Jouretstraat (L.-)		beperkt
Elsene	Kasteleinstraat		beperkt
Elsene	Kloosterstraat		beperkt
Elsene	Kluisstraat	# Kloosterstraat inbegrepen tot gemeentegrens	beperkt
Elsene	Kongolaan		beperkt
Elsene	Kroonlaan	# R. Blyckaertplein inbegrepen tot # Graystraat niet inbegrepen en # Luikenaarsstraat niet inbegrepen tot # Generaal Jacqueslaan niet inbegrepen	beperkt
Elsene	Kruisstraat	# Verlaatstraat inbegrepen tot # Kloosterstraat inbegrepen	beperkt
Elsene	Labarrestraat (A.-)		beperkt
Elsene	Lanfraystraat		beperkt
Elsene	Lange Haagstraat		beperkt

GEMEENTE	STRAATNAAM	VAN... TOT...	CATEGORIE
Elsene	Lariksenstraat	# Waterloosesteenweg niet inbegrepen tot # Washingtonstraat inbegrepen	beperkt
Elsene	Lemonnierstraat (C.-)	# L.Lepoutrelaan inbegrepen tot # J.B. Colynsstraat inbegrepen	beperkt
Elsene	Lepoutrelaan (L.-)	# G. Brugmannplein niet inbegrepen tot # Hervormingsstraat niet inbegrepen	beperkt
Elsene	Lied van de Sotternieënlaan		beperkt
Elsene	Livornostraat	# Blanchestraat inbegrepen tot # Baljuwstraat niet inbegrepen	beperkt
Elsene	Macaustraat (G.-)		beperkt
Elsene	Maliestraat		beperkt
Elsene	Meerstraat		beperkt
Elsene	Merjaystraat (F.-)		beperkt
Elsene	Mignot Delstanchestraat	# L. Lepoutrelaan inbegrepent tot # J.B. Colynsstraat inbegrepen	beperkt
Elsene	Molièrelaan		beperkt
Elsene	Neststraat		beperkt
Elsene	Neuraystraat (F.-)		beperkt
Elsene	Notarisstraat		beperkt
Elsene	Ooienstraat	# Pleisterplaats niet inbegrepen tot # Eerlijkheidsstraat inbegrepen	beperkt
Elsene	Opperstraat	# Lange Haagstraat inbegrepen tot # Gewijdeboomstraat inbegrepen	beperkt
Elsene	Ordestraat		beperkt
Elsene	Oude-Lindesquare		beperkt
Elsene	Picardstraat (Ed.-)	# Molièrelaan inbegrepen tot # G. Brugmannplein niet inbegrepen	beperkt
Elsene	Provooststraat		beperkt
Elsene	Renardstraat (A.-)	# L. Lepoutrelaan inbegrepent tot # J.B. Colynsstraat inbegrepen	beperkt
Elsene	Renbaanlaan	# Klauwaartslaan niet inbegrepen tot # Generaal Jacqueslaan niet inbegrepen	beperkt
Elsene	Renier Chalonstraat	# L. Jouretstraat niet inbegrepen tot # Waterloosesteenweg niet inbegrepen	beperkt
Elsene	Sans-Soucisquare		beperkt
Elsene	Sans-Soucistraat	# Viaductstraat inbegrepen tot # J. Van Volsemstraat inbegrepen	beperkt
Elsene	Schepenenstraat		beperkt
Elsene	Smetstraat (V.-)		beperkt
Elsene	Spaakstraat (P.-)		beperkt
Elsene	Stallaertstraat (J.-)	# Molièrelaan inbegrepen tot # G. Brugmannplein niet inbegrepen	beperkt
Elsene	Sterreplein		beperkt
Elsene	Stocqstraat (G.-)		beperkt
Elsene	Stroobantlaan (Fr.-)		beperkt
Elsene	Tenbos	# Waterloosesteenweg niet inbegrepen tot # Leemansplein niet inbegrepen	beperkt
Elsene	Terkamerenboslaan	# Oude-Lindesquare inbegrepen tot # Pleisterplaatsstraat niet inbegrepen	beperkt
Elsene	Terkamerendalsquare		beperkt
Elsene	Terkamerenlaan		beperkt
Elsene	Troonstraat	# Waterloosesteenweg niet inbegrepen tot gemeentegrens en # Viaductstraat inbegrepen tot # R. Blyckaertplein inbegrepen	beperkt
Elsene	Van Aastraat	# Viaductstraat inbegrepen tot J. Van Volsemstraat inbegrepen	beperkt

GEMEENTE	STRAATNAAM	VAN... TOT...	CATEGORIE
Elsene	Van Drieschestraat (E.-)		beperkt
Elsene	Van Elewijckstraat	# Lesbroussartstraat niet inbegrepen tot # Elyzeese Veldenstraat inbegrepen	beperkt
Elsene	Van Volsemstraat	# H. Conscienceplein inbegrepen tot # Sans-Soucistraat inbegrepen	beperkt
Elsene	Vandeurenstraat		beperkt
Elsene	Vautierstraat		beperkt
Elsene	Viaductstraat	# Collegestraat inbegrepen tot # Troonstraat inbegrepen	beperkt
Elsene	Vilain XIIII-straat		beperkt
Elsene	Voltastraat		beperkt
Elsene	Washingtonstraat		beperkt
Elsene	Waterleidingsstraat	# Maliestraat inbegrepen tot # Kasteleinsplein niet inbegrepen	beperkt
Elsene	Waversesteenweg		beperkt
Elsene	Wethouderstraat		beperkt
Elsene	Wijnstokstraat		beperkt
Elsene	Wollendriestoren		beperkt
Elsene	Woonwijkstraat		beperkt
Etterbeek	Aduatiekersstraat		beperkt
Etterbeek	Atrebatenstraat		beperkt
Etterbeek	Baron Lambertstraat		beperkt
Etterbeek	Batavierenstraat		beperkt
Etterbeek	Baucqstraat (Ph.-)	# V. Jacobslaan inbegrepen tot # J. Malou inbegrepen	beperkt
Etterbeek	Beckerstraat (Lt.-)		beperkt
Etterbeek	Benoitstraat (P.-)		beperkt
Etterbeek	Boersstraat		beperkt
Etterbeek	Bollandistenstraat		beperkt
Etterbeek	Capiaumontstraat (G.-)		beperkt
Etterbeek	Coquilhatstraat (C.-)		beperkt
Etterbeek	de Braeckeleerstraat (H.-)		beperkt
Etterbeek	de Burletsquare (J.-)		beperkt
Etterbeek	de Lantsheerestraat (L.-)		beperkt
Etterbeek	de Theuxstraat	# Nieuwelaan niet inbegrepen tot # Morgenlandstraat inbegrepen	beperkt
Etterbeek	Degrouxstraat (C.-)		beperkt
Etterbeek	Dekensstraat		beperkt
Etterbeek	Dekenstraat		beperkt
Etterbeek	Demotstraat (J.A.-)		beperkt
Etterbeek	d'Oultremontstraat		beperkt
Etterbeek	Elf-Novemberlaan	# Landbouwersstraat inbegrepen tot # Generaal Henristraat inbegrepen en # Rwandastraat niet inbegrepen tot # Koning Overwinnaarplein niet inbegrepen	beperkt
Etterbeek	Frankenstraat	# Galliërslaan niet inbegrepen tot Keltenlaan niet inbegrepen	beperkt
Etterbeek	Froissartstraat		beperkt
Etterbeek	Gautierstraat (A.-)	# Van Meyelplein niet inbegrepen tot # L. Hapstraat inbegrepen	beperkt
Etterbeek	Gérardstraat		beperkt
Etterbeek	Groothertogstraat	# Th. Baucqstraat inbegrepen tot # Morgenlandstraat inbegrepen	beperkt
Etterbeek	Haernestraat	# de Theuxstraat inbegrepen tot V. Jacobslaan inbegrepen	beperkt
Etterbeek	Hapstraat (F.-)		beperkt

GEMEENTE	STRAATNAAM	VAN... TOT...	CATEGORIE
Etterbeek	Hapstraat (L.-)	# Posschierstraat inbegrepen tot # Sint-Pietersplein niet inbegrepen	beperkt
Etterbeek	Havauxstraat (E.-)		beperkt
Etterbeek	Henrystraat (Generaal-)		beperkt
Etterbeek	Hoornstraat		beperkt
Etterbeek	Jacobslaan (V.-)		beperkt
Etterbeek	Jacqueslaan (Generaal -)		beperkt
Etterbeek	Jonniauxstraat		beperkt
Etterbeek	Jubelberg		beperkt
Etterbeek	Kipsstraat (R.-)		beperkt
Etterbeek	Kloktorenstraat		beperkt
Etterbeek	Landbouwersstraat		beperkt
Etterbeek	Legerlaan		beperkt
Etterbeek	Legrellestraat (C.-)		beperkt
Etterbeek	Lemanstraat (Generaal -)	# Jourdanplein niet inbegrepen tot # Oudergemselaan niet inbegrepen	beperkt
Etterbeek	Lippensstraat (Lt -)		beperkt
Etterbeek	Luchtmachtlaan		beperkt
Etterbeek	Maalbeeklaan	# Waversesteenweg niet inbegrepen tot # Etterbeeksesteenweg niet inbegrepen	beperkt
Etterbeek	Maloulaan (J.-)		beperkt
Etterbeek	Metalenstraat		beperkt
Etterbeek	Morgenlandstraat	# de Theuxstraat inbegrepen tot P. Benoitstraat inbegrepen	beperkt
Etterbeek	Nieuwelaan	# Ruiterijlaan inbegrepen tot # Generaal Jacqueslaan inbegrepen	beperkt
Etterbeek	Oudergemlaan	# Nerviërslaan inbegrepen tot # Generaal Lemanstraat niet inbegrepen en Sint-Pieterssteenweg inbegrepen tot L. Hapstraat inbegrepen	beperkt
Etterbeek	Pater De Dekenstraat	# Prinses J. de Mérodesquare niet inbegrepen tot # Bollandistenstraat inbegrepen	beperkt
Etterbeek	Ponthierstraat (Commandant-)	# Generaal Henristraat niet inbegrepen tot # Baron Chanisstraat inbegrepen	beperkt
Etterbeek	Posschierstraat		beperkt
Etterbeek	Ruiterijlaan		beperkt
Etterbeek	Schmidtlaan (L.-)		beperkt
Etterbeek	Sint-Antoonplein		beperkt
Etterbeek	Sint-Geertruidestraat		beperkt
Etterbeek	Sint-Michielslaan		beperkt
Etterbeek	Sint-Pieterssteenweg	# jourdanplein niet inbegrepen tot # Sint-Pietersplein niet inbegrepen	beperkt
Etterbeek	Torekenstraat		beperkt
Etterbeek	Toxandriërsstraat		beperkt
Etterbeek	Tweede Lansiers Regimentlaan		beperkt
Etterbeek	Van Gelestraat (Kolonel-)	# Van Meyelplein niet inbegrepen tot # L. Hapstraat inbegrepen	beperkt
Etterbeek	Veldstraat	# Landbouwersstraat inbegrepen tot # Generaal Henristraat inbegrepen	beperkt
Etterbeek	Waversesteenweg	# Luchtmachtlaan inbegrepen tot # Generaal Jacqueslaan inbegrepen	beperkt
Etterbeek	Weidegang		beperkt
Etterbeek	Wisersquare (C.M.-)		beperkt
Etterbeek	Tervurenlaan	# Menapiërsstraat inbegrepen tot gemeentegrens	verboden
Evere	Kasteelstraat	# Walckiersstraat niet inbegrepen tot Carlistraat inbegrepen	beperkt

GEMEENTE	STRAATNAAM	VAN... TOT...	CATEGORIE
Evere	Van Laethemstraat (G.-)		beperkt
Evere	Verriestsraat	Sint-Jozefstraat niet inbegrepen tot Maquisstraat niet inbegrepen	beperkt
Evere	Bordetlaan (J.-)	# Veldstraat niet inbegrepen tot gemeentegrens	uitgebreid
Evere	Stroobantsstraat	# JF de Craenstraat niet inbegrepen tot # Goede Herders-park niet inbegrepen	uitgebreid
Evere	E40 Brussel-Luik		verboden
Evere	Leopold III-laan		verboden
Ganshoren	Broustinlaan		beperkt
Ganshoren	Dendermondestraat		beperkt
Ganshoren	Gemeentestraat		beperkt
Ganshoren	Hertog Janlaan	# J. Sermonlaan niet inbegrepen tot # Riethuisenlaan inbegrepen	beperkt
Ganshoren	Homeplaats		beperkt
Ganshoren	Kasteeldreef	# Eeuwfeestsquare niet inbegrepen tot # de Rivierendreef inbegrepen	beperkt
Ganshoren	Riethuisenlaan	# Landsroemlaan niet inbegrepen tot gemeentegrens	beperkt
Ganshoren	Rivierendreef	# Kasteeldreef inbegrepen tot # Gemeentestraat	beperkt
Ganshoren	Sorbeboomplein		beperkt
Ganshoren	Wereldtentoonstellingslaan	# de Rivierendreef inbegrepen tot # Eeuwfeestsquare niet inbegrepen	beperkt
Ganshoren	Sermonlaan (J.-)		verboden
Jette	Baudouxstraat (J.-)		beperkt
Jette	Bonaventurestraat	Koning Boudewijnpark tot # Heilig Hartlaan inbegrepen	beperkt
Jette	Broustinlaan	# Jettelaan inbegrepen tot gemeentegrens	beperkt
Jette	de Grijsestraat		beperkt
Jette	de Heynlaan (J.-)	#G. Pattijnplein inbegrepen tot # Tuinwijkrondplein niet inbegrepen	beperkt
Jette	Deslooverstraat (Priester V.-)	# Wilgstraat inbegrepen tot # Priester P. Lerouxstraat niet inbegrepen	beperkt
Jette	Dikke Beuklaan	# J. De Heynlaan inbegrepen tot # M. Dekeyserlaan niet inbegrepen	beperkt
Jette	Dupréstraat		beperkt
Jette	Heilig Hartlaan		beperkt
Jette	Hoornaertstraat (C.-)		beperkt
Jette	Jettelaan	# Lakenselaan niet inbegrepen tot gemeentegrens	beperkt
Jette	Kardinaal Mercierplein	Uitgezonderd Garcetpark	beperkt
Jette	Lakenlaan	# J. Sermonlaan inbegrepen tot gemeentegrens	beperkt
Jette	Masoinlaan (E.-)	# J.J. Crocqlaan inbegrepen tot gemeentegrens en # Rommelaerelaan inbegrepen tot gemeentegrens	beperkt
Jette	Rommelaerelaan		beperkt
Jette	Sermonlaan (J.-)		beperkt
Jette	Sint-Pietserskerkstraat		beperkt
Jette	Steenweg op Wemmel	# Dupréstraat niet inbegrepen tot # Wilgstraat inbegrepen en # Vlamingenstraat inbegrepen tot # Walenstraat inbegrepen	beperkt
Jette	Stiénonlaan	# Tuinwijkrondplein niet inbegrepen tot # Rommelaerelaan inbegrepen	beperkt
Jette	Timmermansstraat (P,-)	# Vlamingenstraat inbegrepen tot # Walenstraat inbegrepen	beperkt
Jette	Van Gehuchtenplein		beperkt
Jette	Vanderborchtstraat (P.-)	# Lakensestraat inbegrepen tot gemeentegrens	beperkt
Jette	Vlamingenstraat		beperkt
Jette	Walenstraat		beperkt

GEMEENTE	STRAATNAAM	VAN... TOT...	CATEGORIE
Jette	Wilgstraat	# Priester V. Deslooverstraat inbegrepen tot # Wemmelsesteenweg inbegrepen	beperkt
Koekelberg	Autriquestraat (L.-)		beperkt
Koekelberg	Bastenakenplein		beperkt
Koekelberg	Belgische Onafhankelijkheidslaan		beperkt
Koekelberg	Besmestraat (J.-)		beperkt
Koekelberg	Bossaertlaan (E.-)	# Bastenakenplein inbegrepen tot # Panthéonlaan niet inbegrepen	beperkt
Koekelberg	Debeckerstraat (J.-)	# Leopold II-laan inbegrepen tot # Herkoliersstraat inbegrepen	beperkt
Koekelberg	Delcoignestraat (F.-)	# Veiligheidsstraat niet inbegrepen tot # de Novillesquare niet inbegrepen	beperkt
Koekelberg	Fourezstraat (L.-)		beperkt
Koekelberg	Herkoliersstraat	# J. Debeckerstraat inbegrepen tot # Sint-Annakerkstraat inbegrepen	beperkt
Koekelberg	Jettelaan	# Landsroemlaan niet inbegrepen tot gemeentegrens	beperkt
Koekelberg	Karreveldlaan		beperkt
Koekelberg	Kubismestraat		beperkt
Koekelberg	Leopold II-laan	# Simonisplein niet inbegrepen tot gemeentegrens	beperkt
Koekelberg	Segherslaan		beperkt
Koekelberg	Sint-Agatha-Berchemlaan	# Vredelaan inbegrepen tot # E. Bossaertlaan inbegrepen	beperkt
Koekelberg	Sint-Annakerkstraat	# Leopold II-laan inbegrepen tot # Herkoliersstraat niet inbegrepen	beperkt
Koekelberg	Steenweg op Jette	# Engelenbergstraat niet inbegrepen tot # Leopold II-laan inbegrepen	beperkt
Koekelberg	Stepmanstraat	# Kubismestraat inbegrepen tot L. Autriquestraat inbegrepen	beperkt
Koekelberg	Van Hoegaerdestraat		beperkt
Koekelberg	Vandenborchtstraat (P.-)	# Landsroemlaan niet inbegrepen tot gemeentegrens	beperkt
Koekelberg	Vredelaan		beperkt
Koekelberg	Vrijheidslaan	# Pantheonlaan niet inbegrepen tot gemeentegrens	beperkt
Koekelberg	Wapenstilstandstraat		beperkt
Oudergem	Beheersstraat		beperkt
Oudergem	Chaudronlaan (J.)	# J. Borlélaan niet inbegrepen tot # A. Meunierlaan niet inbegrepen	beperkt
Oudergem	Dendermondestraat	# Moderne Wijkstraat inbegrepen tot # Openluchtstraat inbegrepen	beperkt
Oudergem	Genicotlaan (J.)		beperkt
Oudergem	Gobertstraat (H.)		beperkt
Oudergem	Goede Bejegeningstraat		beperkt
Oudergem	Groot-Bijgaardenstraat	# Rozengaardstraat niet inbegrepen tot # Kerkstraat inbegrepen	beperkt
Oudergem	Hertogendal	# Kouterlaan inbegrepen tot # Ch. Lechat inbegrepen	beperkt
Oudergem	Initiatiefplein		beperkt
Oudergem	Jacqueslaan (Generaal -)		beperkt
Oudergem	Kerkstraat	# Kerkplein niet inbegrepen tot # J. Mertensstraat niet inbegrepen	beperkt
Oudergem	Kouterlaan	# Hertogendal inbegrepen tot # Ch. Lechatlaan inbegrepen	beperkt
Oudergem	Lechatlaan (C.)		beperkt
Oudergem	Moderne Wijkstraat		beperkt
Oudergem	Onderlinge Hulplaan		beperkt
Oudergem	Ontwikkelingstraat		beperkt
Oudergem	Openluchtstraat		beperkt

GEMEENTE	STRAATNAAM	VAN... TOT...	CATEGORIE
Oudergem	Railway		beperkt
Oudergem	Ravotterijstraat		beperkt
Oudergem	Samenwerkersplein		beperkt
Oudergem	Stichtingstraat		beperkt
Oudergem	Tedescolaan		beperkt
Oudergem	Tervuursesteenweg	# Dorpelingenstraat niet inbegrepen tot # R. Hainautlaan niet inbegrepen	beperkt
Oudergem	Vandendrieschstraat (J.B.)		beperkt
Oudergem	Vorst (rond-punt)		beperkt
Oudergem	Vorstlaan	# Vorst rond-punt inbegrepen tot # Waversesteenweg niet inbegrepen en # Kleine-Wijngaardstraat inbegrepen tot # Herrmann-Debrouxlaan niet inbegrepen	beperkt
Oudergem	Wahalaan	# Vorstlaan niet inbegrepen tot # H. Gobertlaan inbegrepen	beperkt
Oudergem	Wilderstraat	# Kerkplein niet inbegrepen tot # Rozengaardstraat niet inbegrepen	beperkt
Oudergem	Zandgroeflaan	# Vorst rond-punt inbegrepen tot # E. Steeno niet inbegrepen	beperkt
Oudergem	E411	viaduct inbegrepen	verboden
Oudergem	Herrmann Debrouxlaan		verboden
Oudergem	Vorstlaan	# Hertoginnedal inbegrepen tot # Wahalaan inbegrepen en # Herrmann Debrouxlaan inbegrepen tot # Th. Van Pélaan inbegrepen	verboden
Oudergem	Tervurenlaan	gemeentegrens tot Zoniënwoud	verboden
Oudergem	Tervuursesteenweg	# R. Hanautlaan niet inbegrepen tot Vosdreef inbegrepen	verboden
Schaarbeek	Appelpad		beperkt
Schaarbeek	Bergestraat (H.-)		beperkt
Schaarbeek	Bijenkorfstraat		beperkt
Schaarbeek	Binjéstraat (F.-)		beperkt
Schaarbeek	Blauwe Regenlaan	# Lambermontlaan niet inbegrepen tot # G. Latinislaan inbegrepen	beperkt
Schaarbeek	Brandstraat (J.-)		beperkt
Schaarbeek	Bremerplein (Kolonel-)		beperkt
Schaarbeek	Cambierlaan (E.-)	# Generaal Meiserplein niet inbegrepen tot spoorweg	beperkt
Schaarbeek	Cappucijnbloemenlaan		beperkt
Schaarbeek	Charbolaan		beperkt
Schaarbeek	Chaumontelstraat	# Z. Grammelaan niet inbegrepen tot # Lindestraat niet inbegrepen	beperkt
Schaarbeek	Chazallaan	# Daillyplein niet inbegrepen tot # E. Cambierlaan niet inbegrepen	beperkt
Schaarbeek	Coopmanstraat (Th.-)		beperkt
Schaarbeek	Couroublestraat (L.-)		beperkt
Schaarbeek	Courtenslaan (Fr.-)		beperkt
Schaarbeek	Creusestraat		beperkt
Schaarbeek	Daillylaan		beperkt
Schaarbeek	Decraenestraat (A.-)		beperkt
Schaarbeek	Degreefstraat (F.-)		beperkt
Schaarbeek	Demolderlaan (E.-)		beperkt
Schaarbeek	Desmetstraat (D.-)		beperkt
Schaarbeek	Devreesestraat (G.-)		beperkt
Schaarbeek	Diamantlaan	# L. Mahillonlaan inbegrepen tot # Opaallaan inbegrepen	beperkt
Schaarbeek	Discaillesstraat		beperkt
Schaarbeek	Dupontstraat	# Posstraat niet inbegrepen tot # Haachtsesteenweg niet inbegrepen	beperkt

GEMEENTE	STRAATNAAM	VAN... TOT...	CATEGORIE
Schaarbeek	Eenensstraat (Generaal-)		beperkt
Schaarbeek	Eisenhowerlaan (Generaal-)	# Madeliefjesstraat inbegrepen tot # Azaleastraat niet inbegrepen	beperkt
Schaarbeek	Fiersstraat (E.-)		beperkt
Schaarbeek	Fochlaan (Maarschalk-)		beperkt
Schaarbeek	Foucartlaan (R.-)		beperkt
Schaarbeek	Fraikinstraat		beperkt
Schaarbeek	Francestraat (A.-)	# Kolonel Piquartlaan inbegrepen tot # G. Eeckoudlaan niet inbegrepen	beperkt
Schaarbeek	Frédéricstraat (L.-)		beperkt
Schaarbeek	Gilisquetlaan (C.-)		beperkt
Schaarbeek	Gilkinstraat (I.-)		beperkt
Schaarbeek	Giraudlaan (A.-)		beperkt
Schaarbeek	Goossensstraat		beperkt
Schaarbeek	Grammelaan (Z.-)	# G. Rodenbachlaan niet inbegrepen tot # A. Sniedersstraat niet inbegrepen	beperkt
Schaarbeek	Gratrystraat (Generaal-)		beperkt
Schaarbeek	Grondwetstraat		beperkt
Schaarbeek	Guffensstraat (G.-)	# J. Wautersstraat inbegrepen tot # J. Hostestraat inbegrepen	beperkt
Schaarbeek	Haachtsesteenweg	# Metsysstraat inbegrepen tot # Seutinstraat inbegrepen	beperkt
Schaarbeek	Haachtsesteenweg	# Landbouwstraat inbegrepen tot # J. Destréestraat niet inbegrepen	beperkt
Schaarbeek	Hancartstraat		beperkt
Schaarbeek	Heliotropenlaan		beperkt
Schaarbeek	Helmetsesteenweg	# Van Ysendyckstraat niet inbegrepen tot # Lambermontlaan inbegrepen	beperkt
Schaarbeek	Hielstraat (E.-)		beperkt
Schaarbeek	Hostestraat (J.-)		beperkt
Schaarbeek	Huart Hamoirlaan	# F. Rigasquare niet inbegrepen tot # Helmetsesteenweg niet inbegrepen	beperkt
Schaarbeek	Hugostraat (V.-)	# L. Mahillonlaan inbegrepen tot # Opaallaan inbegrepen	beperkt
Schaarbeek	Hyacintenlaan		beperkt
Schaarbeek	Impensstraat (J.-)	# Madeliefjesstraat inbegrepen tot # Generaal Eisenhowerlaan inbegrepen	beperkt
Schaarbeek	Jaurèslaan (J.-)	# Huart Hamoirlaan niet inbegrepen tot # A. Francestraat inbegrepen	beperkt
Schaarbeek	Jenatzystraat		beperkt
Schaarbeek	Josaphatstraat	# Seutinstraat niet inbegrepen tot # L. Bertrandlaan niet inbegrepen	beperkt
Schaarbeek	Kesselsstraat	# E. Fiersstraat tot # L. Bertrandlaan niet inbegrepen	beperkt
Schaarbeek	Koninginnelaan		beperkt
Schaarbeek	Koninklijke Sinte-Mariastraat	# Colignonplein niet inbegrepen tot # Grondwetstraat inbegrepen	beperkt
Schaarbeek	Krainsstraat (H.-)		beperkt
Schaarbeek	Lambermontlaan	# Haachtsesteenweg niet inbegrepen tot gemeentegrens	beperkt
Schaarbeek	Landbouwstraat	# Haachtsesteenweg inbegrepen tot # A. Marbotinstraat inbegrepen	beperkt
Schaarbeek	Latinislaan (G.-)		beperkt
Schaarbeek	Laudestraat (E.-)	# Poggeplein inbegrepen tot # J. Brandstraat inbegrepen	beperkt
Schaarbeek	Leducstraat (P.-)		beperkt
Schaarbeek	Lefèvrestraat (V.-)		beperkt
Schaarbeek	Lefrancqstraat	# Poststraat tot # Haachtsesteenweg inbegrepen	beperkt
Schaarbeek	Lehonplein		beperkt

GEMEENTE	STRAATNAAM	VAN... TOT...	CATEGORIE
Schaarbeek	Lindestraat	# Picardiestraat niet inbegrepen tot # Helmetsesteenweg niet inbegrepen	beperkt
Schaarbeek	Linthoutse Werkmanswoonwijk		beperkt
Schaarbeek	Linthoutstraat		beperkt
Schaarbeek	Lochtstraat (de -)		beperkt
Schaarbeek	Madeliefjesstraat		beperkt
Schaarbeek	Maeterlickslaan (M.-)	# Huart Hamoirlaan niet inbegrepen tot # A. Francestraat inbegrepen	beperkt
Schaarbeek	Mahillonlaan (L.-)		beperkt
Schaarbeek	Marbotinstraat (A.-)	# Landbouwstraat inbegrepen tot # J. Destréestraat niet inbegrepen	beperkt
Schaarbeek	Maxlaan (E.-)		beperkt
Schaarbeek	Meertstraat (C.-)	# F. Severinstraat inbegrepen tot # Helmetsesteenweg niet inbegrepen	beperkt
Schaarbeek	Merckaertstraat (J.-)		beperkt
Schaarbeek	Metsysstraat		beperkt
Schaarbeek	Milcampslaan		beperkt
Schaarbeek	Mimosasstraat		beperkt
Schaarbeek	Minnebronstraat		beperkt
Schaarbeek	Notelaarsstraat		beperkt
Schaarbeek	Olmstraat		beperkt
Schaarbeek	Ooststraat		beperkt
Schaarbeek	Opaallaan		beperkt
Schaarbeek	Oudartstraat (V.-)		beperkt
Schaarbeek	Paleizenstraat	# Brichautstraat niet inbegrepen tot # Poststraat inbegrepen	beperkt
Schaarbeek	Pelletierstraat (Fr.-)		beperkt
Schaarbeek	Penseestraat		beperkt
Schaarbeek	Piquartlaan (Kolonel -)		beperkt
Schaarbeek	Plaskylaan (E.-)	# Jemblinne de Meuxplein niet inbegrepen tot # E. Plaskysquare niet inbegrepen	beperkt
Schaarbeek	Poggeplein		beperkt
Schaarbeek	Poststraat	# Paleizenstraat inbegrepen tot # Lehonplein inbegrepen	beperkt
Schaarbeek	Prinses Elisabethlaan		beperkt
Schaarbeek	Rassonstraat		beperkt
Schaarbeek	Renkinstraat		beperkt
Schaarbeek	Reyerslaan (A.-)		beperkt
Schaarbeek	Richirstraat (H.-)		beperkt
Schaarbeek	Robianostraat (de -)		beperkt
Schaarbeek	Rogierlaan	# Haachtsesteenweg inbegrepen tot # Wijnheuvelenstraat inbegrepen en # Daillylaan tot # Chazallaan inbegrepen uitgezonderd Weldoenersplein en # Distelsstraat niet inbegrepen tot # Papaverstraat niet inbegrepen	beperkt
Schaarbeek	Rogierstraat	# Poststraat tot # Haachtsesteenweg inbegrepen	beperkt
Schaarbeek	Rolandstraat (A.-)		beperkt
Schaarbeek	Rooseveltstraat (Th.-)		beperkt
Schaarbeek	Rubensstraat	# Renkinstraat inbegrepen tot # Haachtsesteenweg inbegrepen	beperkt
Schaarbeek	Severinstraat (F.-)	# Van Droogenbroeckstraat inbegrepen tot gemeentegrens	beperkt
Schaarbeek	Simoensstraat (C.-)		beperkt
Schaarbeek	Sleeckslaan		beperkt
Schaarbeek	Van Droogenbroeckstraat	# F. Severinstraat inbegrepen tot # Helmetsesteenweg niet inbegrepen	beperkt

GEMEENTE	STRAATNAAM	VAN... TOT...	CATEGORIE
Schaarbeek	Van Ooststraat		beperkt
Schaarbeek	Vandenhoeftstraat (V.-)		beperkt
Schaarbeek	Vandermeerschstraat		beperkt
Schaarbeek	Vanderstappenstraat (C.-)		beperkt
Schaarbeek	Vandeweyerstraat	# Poststraat tot # Haachtsesteenweg inbegrepen	beperkt
Schaarbeek	Verhaerenlaan (E.-)		beperkt
Schaarbeek	Verhasstraat		beperkt
Schaarbeek	Verwéestraat		beperkt
Schaarbeek	Vifquinstraat		beperkt
Schaarbeek	Vleugelsstraat	# Maarschalk Fochlaan inbegrepen tot # Haachtsesteenweg inbegrepen	beperkt
Schaarbeek	Voglerstraat		beperkt
Schaarbeek	Voltairelaan	# Maarschalk Fochlaan inbegrepen tot # Generaal Eenensstraat niet inbegrepen	beperkt
Schaarbeek	Wahislaan (G.-)	# Bloemtuinenlaan niet inbegrepen tot # A. Reyerslaan inbegrepen	beperkt
Schaarbeek	Wappersplein		beperkt
Schaarbeek	Wautersstraat (J.-)		beperkt
Schaarbeek	Whaelemstraat		beperkt
Schaarbeek	Wollesstraat (C.-)		beperkt
Schaarbeek	Zolalaan (E.-)		beperkt
Schaarbeek	Bourgstraat (Kolonel-)		uitgebreid
Schaarbeek	Georginlaan (J.-)	# Kolonel Bourgstraat inbegrepen tot # L. Mommaertstraat niet inbegrepen	uitgebreid
Schaarbeek	Bertrandlaan (L.-)	# Haachtsesteenweg niet inbegrepen tot # J. Brandstraat inbegrepen	verboden
Schaarbeek	Colignonplein		verboden
Schaarbeek	Koningsstraat		verboden
Schaarbeek	Leopold III-laan		verboden
Schaarbeek	Paleizenstraat	# Poststraat inbegrepen tot # Koningsstraat inbegrepen	verboden
Schaarbeek	Prinses Elisabethplein		verboden
Sint-Gillis	Afrikaansestraat		beperkt
Sint-Gillis	Albaniëstraat		beperkt
Sint-Gillis	Amazonestraat		beperkt
Sint-Gillis	Amerikaansestraat		beperkt
Sint-Gillis	Belgradostraat	# Koningslaan inbegrepen tot gemeentegrens	beperkt
Sint-Gillis	Berckmansstraat	# H. Jasparstraat niet inbegrepen tot Capouilletstraat inbegrepen	beperkt
Sint-Gillis	Bernierstraat (F.-)		beperkt
Sint-Gillis	Blanchestraat		beperkt
Sint-Gillis	Bordeauxstraat		beperkt
Sint-Gillis	Bosniëstraat		beperkt
Sint-Gillis	Bosquetstraat	# Munthofstraat inbegrepen tot # Jonckerstraat niet inbegrepen	beperkt
Sint-Gillis	Bréartlaan (A.-)	Behalve # Alsembergsesteenweg	beperkt
Sint-Gillis	Bronstraat		beperkt
Sint-Gillis	Capouilletstraat		beperkt
Sint-Gillis	Charleroisesteenweg	# Faiderstraat inbegrepen tot # Veydtstraat inbegrepen	beperkt
Sint-Gillis	Clementinalaan		beperkt
Sint-Gillis	Cluysenaarlaan (A.-)		beperkt
Sint-Gillis	Combazstraat (G.-)		beperkt
Sint-Gillis	Crickxstraat		beperkt

GEMEENTE	STRAATNAAM	VAN... TOT...	CATEGORIE
Sint-Gillis	Defacqzstraat		beperkt
Sint-Gillis	Defnetstraat (G.-)		beperkt
Sint-Gillis	Delhassestraat (F.-)		beperkt
Sint-Gillis	Delportelaan (A.-)		beperkt
Sint-Gillis	Demeurlaan (Ad.-)		beperkt
Sint-Gillis	Diderichstraat (A.-)		beperkt
Sint-Gillis	Dillensplein (J.-)		beperkt
Sint-Gillis	Ducpétiauxlaan	Behalve # Waterloosesteenweg en # Charleroisesteenweg	beperkt
Sint-Gillis	Faiderstraat		beperkt
Sint-Gillis	Féronstraat (E.-)	# Koningslaan inbegrepen tot # Bosniëstraat inbegrepen	beperkt
Sint-Gillis	Fonsnylaan	# Koningslaan inbegrepen tot gemeentegrens	beperkt
Sint-Gillis	Fortstraat		beperkt
Sint-Gillis	Garibaldistraat		beperkt
Sint-Gillis	Hennebicqstraat (A.-)		beperkt
Sint-Gillis	Hogebruggelaan		beperkt
Sint-Gillis	Ierlandstraat	# Roemeniëstraat niet inbegrepen tot # Morisstraat inbegrepen	beperkt
Sint-Gillis	Ijskelderstraat		beperkt
Sint-Gillis	Jordenssquare (C.-)		beperkt
Sint-Gillis	Jourdanstraat	# Overwinningsstraat niet inbegrepen tot # Jonckerstraat niet inbegrepen	beperkt
Sint-Gillis	Koningslaan		beperkt
Sint-Gillis	Lambeaulaan (J.-)		beperkt
Sint-Gillis	Lausannestraat		beperkt
Sint-Gillis	Loixplein		beperkt
Sint-Gillis	Lombardijestraat		beperkt
Sint-Gillis	Loncinstraat		beperkt
Sint-Gillis	Lyceumstraat		beperkt
Sint-Gillis	Mérodestraat	# Koningslaan inbegrepen tot gemeentegrens	beperkt
Sint-Gillis	Metaalstraat		beperkt
Sint-Gillis	Montenegrostraat		beperkt
Sint-Gillis	Morisstraat	# Waterloosesteenweg inbegrepen tot # Ierlandstraat inbegrepen	beperkt
Sint-Gillis	Munthofstraat	# Steensstraat inbegrepen tot # Romestraat niet inbegrepen en # Overwinninsstraat tot gemeentegrens	beperkt
Sint-Gillis	Nieuwburgstraat		beperkt
Sint-Gillis	Oude Mannenstraat		beperkt
Sint-Gillis	Overwinningsstraat	# Munthofstraat inbegrepen tot # Charleroisesteenweg niet inbegrepen	beperkt
Sint-Gillis	Parklaan		beperkt
Sint-Gillis	Parmastraat	# Metaalstraat inbegrepen tot # Overwinningsstraat inbegrepen	beperkt
Sint-Gillis	Polenstraat		beperkt
Sint-Gillis	Retoricastraat		beperkt
Sint-Gillis	Robiestraat (J.-)		beperkt
Sint-Gillis	Roemeniëstraat		beperkt
Sint-Gillis	Ruslandstraat	# Mérodestraat niet inbegrepen tot Hallepoortlaan inbegrepen	beperkt
Sint-Gillis	Savoiestraat	Behalve # Alsembergsesteenweg	beperkt
Sint-Gillis	Schietbaanstraat		beperkt
Sint-Gillis	Schotlandstraat		beperkt
Sint-Gillis	Serviëstraat		beperkt

GEMEENTE	STRAATNAAM	VAN... TOT...	CATEGORIE
Sint-Gillis	Sint-Bernardusstraat		beperkt
Sint-Gillis	Sint-Gilleskerkstraat		beperkt
Sint-Gillis	Smidsestraat		beperkt
Sint-Gillis	Spanjestraat	# Taminesstraat niet inbegrepen tot # Ducpétiauxstraat niet inbegrepen	beperkt
Sint-Gillis	Spinnerijstraat		beperkt
Sint-Gillis	Steensstraat		beperkt
Sint-Gillis	Stenen Kruisstraat		beperkt
Sint-Gillis	Studentenstraat		beperkt
Sint-Gillis	Taminesstraat		beperkt
Sint-Gillis	Tellstraat (W.-)	# Th. Verhaegenstraat inbegrepen tot # Vorstsesteenweg inbegrepen	beperkt
Sint-Gillis	Vanderschrickstraat	# Sint-Gillis-Kerkstraat inbegrepen tot # Waterloosesteenweg uitgezonderd # J. Volderslaan	beperkt
Sint-Gillis	Verbindingslaan		beperkt
Sint-Gillis	Verhaegenstraat (Th.-)	# Vorstsesteenweg inbegrepen tot # W. Tellstraat inbegrepen	beperkt
Sint-Gillis	Veydtstraat		beperkt
Sint-Gillis	Villalaan		beperkt
Sint-Gillis	Vlasfabriekstraat		beperkt
Sint-Gillis	Vorstsesteenweg		beperkt
Sint-Gillis	Wafelaertsstraat (H.-)		beperkt
Sint-Gillis	Walschaertsstraat (E.-)		beperkt
Sint-Gillis	Waterleidingsstraat	# P. Jansonplein niet inbegrepen tot # Afrikaansestraat niet inbegrepen	beperkt
Sint-Gillis	Wilmottestraat (M.-)		beperkt
Sint-Gillis	Wipstraat		beperkt
Sint-Gillis	Witte-Bergstraat		beperkt
Sint-Gillis	Zwitserlandstraat		beperkt
Sint-Gillis	Brugmannlaan	# Waterloosesteenweg niet inbegrepen tot gemeentegrens	verboden
Sint-Gillis	Van Meenenplein (M.-)		verboden
Sint-Jans-Molenbeek	Adriaensstraat (D.-)		beperkt
Sint-Jans-Molenbeek	Akkoordstraat		beperkt
Sint-Jans-Molenbeek	Aubadestraat	# Gekweelstraat inbegrepen tot # Gavottestraat niet inbegrepen	beperkt
Sint-Jans-Molenbeek	Beekstraat		beperkt
Sint-Jans-Molenbeek	Begijnenstraat	# Korenbeekstraat inbegrepen tot # R. Stynsstraat inbegrepen	beperkt
Sint-Jans-Molenbeek	Belgicalaan	# J. Dubrucqlaan inbegrepen tot # Eeuwfeestlaan inbegrepen	beperkt
Sint-Jans-Molenbeek	Berchemstraat		beperkt
Sint-Jans-Molenbeek	Beudinstraat (C.-)		beperkt
Sint-Jans-Molenbeek	Bevrijderssquare		beperkt
Sint-Jans-Molenbeek	Bouvierstraat		beperkt
Sint-Jans-Molenbeek	Bruggestraat		beperkt
Sint-Jans-Molenbeek	Cail et Halotstraat		beperkt
Sint-Jans-Molenbeek	Courtoisstraat		beperkt
Sint-Jans-Molenbeek	Darimontstraat		beperkt
Sint-Jans-Molenbeek	De Cockstraat (J.-)		beperkt
Sint-Jans-Molenbeek	de Grimberghestraat (Ed.-)		beperkt
Sint-Jans-Molenbeek	De Gunststraat (L.-)		beperkt
Sint-Jans-Molenbeek	De Koninckstraat	# Ch. Malisstraat niet inbegrepen tot # Daringlaan inbegrepen	beperkt

GEMEENTE	STRAATNAAM	VAN... TOT...	CATEGORIE
Sint-Jans-Molenbeek	De Saegherstraat (H.-)		beperkt
Sint-Jans-Molenbeek	Degorgestraat (E.-)		beperkt
Sint-Jans-Molenbeek	Delaunoystraat	# Kortrijkstraat inbegrepen tot # Ransfortstraat inbegrepen	beperkt
Sint-Jans-Molenbeek	Delhaizestraat (J.-)		beperkt
Sint-Jans-Molenbeek	Demessemaekerstraat (P.-J.-)		beperkt
Sint-Jans-Molenbeek	Diongrestraat (J.-)		beperkt
Sint-Jans-Molenbeek	Dubrucqlaan (J.-)		beperkt
Sint-Jans-Molenbeek	Dydellestraat		beperkt
Sint-Jans-Molenbeek	Engelsestraat		beperkt
Sint-Jans-Molenbeek	Euterpestraat		beperkt
Sint-Jans-Molenbeek	Fierensstraat (D.-)		beperkt
Sint-Jans-Molenbeek	Gasséestraat (P.-)		beperkt
Sint-Jans-Molenbeek	Gieterijstraat		beperkt
Sint-Jans-Molenbeek	Gosseliesstraat		beperkt
Sint-Jans-Molenbeek	Graaf van Vlaanderenstraat	# Gentsesteenweg niet inbegrepen tot # Gemeenteplein niet inbegrepen	beperkt
Sint-Jans-Molenbeek	Groene Hondstraat		beperkt
Sint-Jans-Molenbeek	Groeninghestraat		beperkt
Sint-Jans-Molenbeek	Gulden Bodemstraat		beperkt
Sint-Jans-Molenbeek	Haeckstraat		beperkt
Sint-Jans-Molenbeek	Hanssenslaan		beperkt
Sint-Jans-Molenbeek	Haubrechtsstraat		beperkt
Sint-Jans-Molenbeek	Havenlaan		beperkt
Sint-Jans-Molenbeek	Henegouwenkaai	# E. Pierronstraat niet inbegrepen tot # Gentsesteenweg niet inbegrepen	beperkt
Sint-Jans-Molenbeek	Heyvaertstraat		beperkt
Sint-Jans-Molenbeek	Hollevoetlaan (H.-)		beperkt
Sint-Jans-Molenbeek	Hoopstraat		beperkt
Sint-Jans-Molenbeek	Hovenierstraat	# Piersstraat inbegrepen tot # Ribeaucourtstraat niet inbegrepen	beperkt
Sint-Jans-Molenbeek	Jacobstraat (P.V.-)		beperkt
Sint-Jans-Molenbeek	Janssenstraat (J.B.-)		beperkt
Sint-Jans-Molenbeek	Jubelfeestlaan		beperkt
Sint-Jans-Molenbeek	Karperstraat		beperkt
Sint-Jans-Molenbeek	Karreveldlaan		beperkt
Sint-Jans-Molenbeek	Kempenstraat		beperkt
Sint-Jans-Molenbeek	Kindergelukstraat		beperkt
Sint-Jans-Molenbeek	Kinemastraat		beperkt
Sint-Jans-Molenbeek	Klimopstraat		beperkt
Sint-Jans-Molenbeek	Kolomstraat		beperkt
Sint-Jans-Molenbeek	Koolmijnenkade		beperkt
Sint-Jans-Molenbeek	Koolmijngraversstraat		beperkt
Sint-Jans-Molenbeek	Koorstraat		beperkt
Sint-Jans-Molenbeek	Korenbeekstraat	# J. Lemairelaan niet inbegrepen tot # Begijnenstraat inbegrepen	beperkt
Sint-Jans-Molenbeek	Korte Courtoisstraat		beperkt
Sint-Jans-Molenbeek	Kortrijkstraat		beperkt
Sint-Jans-Molenbeek	Laermansstraat (E.-)		beperkt
Sint-Jans-Molenbeek	Lakenveldstraat		beperkt
Sint-Jans-Molenbeek	Lavallestraat (A.-)		beperkt
Sint-Jans-Molenbeek	Le Lorrainstraat		beperkt

GEMEENTE	STRAATNAAM	VAN... TOT...	CATEGORIE
Sint-Jans-Molenbeek	Leeuwerikplein		beperkt
Sint-Jans-Molenbeek	Leopold II-laan		beperkt
Sint-Jans-Molenbeek	Leroyplein (Ed.-)		beperkt
Sint-Jans-Molenbeek	Lessenstraat		beperkt
Sint-Jans-Molenbeek	Maasstraat		beperkt
Sint-Jans-Molenbeek	Machtenslaan (Ed.-)	# P.J. Demessemaekerstraat tot # J. Vieujantstraat inbegrepen	beperkt
Sint-Jans-Molenbeek	Manchesterstraat		beperkt
Sint-Jans-Molenbeek	Mariemontkaai	# Manchesterstraat inbegrepen tot # Ninoofsesteenweg niet inbegrepen	beperkt
Sint-Jans-Molenbeek	Maroquinstraat		beperkt
Sint-Jans-Molenbeek	Melodiestraat		beperkt
Sint-Jans-Molenbeek	Menenstraat		beperkt
Sint-Jans-Molenbeek	Mexicostraat		beperkt
Sint-Jans-Molenbeek	Mommaertsstraat		beperkt
Sint-Jans-Molenbeek	Musstraat (F.-)		beperkt
Sint-Jans-Molenbeek	Nogentstraat (H.-)		beperkt
Sint-Jans-Molenbeek	Olifantstraat		beperkt
Sint-Jans-Molenbeek	Onafhankelijkheidsstraat		beperkt
Sint-Jans-Molenbeek	Oostendestraat		beperkt
Sint-Jans-Molenbeek	Opzichterstraat	# J. Dubrucqlaan inbegrepen tot # Haeckstraat inbegrepen en # Jubelfeestlaan inbegrepen tot # P.V. Jacobsstraat niet inbegrepen en # Vandenboogaerdestraat inbegrepen tot # Havenlaan inbegrepen	beperkt
Sint-Jans-Molenbeek	Osseghemstraat	# Melpomènestraat niet inbegrepen tot # J. Delhaizestraat inbegrepen	beperkt
Sint-Jans-Molenbeek	Ostendaelstraat		beperkt
Sint-Jans-Molenbeek	Ourthestraat		beperkt
Sint-Jans-Molenbeek	Paalstraat		beperkt
Sint-Jans-Molenbeek	Parelstraat		beperkt
Sint-Jans-Molenbeek	Pastorijstraat	# Merchtemsesteenweg inbegrepen tot # Mommaertsstraat niet inbegrepen	beperkt
Sint-Jans-Molenbeek	Petitstraat (G.-)		beperkt
Sint-Jans-Molenbeek	Picardstraat		beperkt
Sint-Jans-Molenbeek	Piersstraat	# Berchemstraat inbegrepen tot # Leopold II-laan inbegrepen	beperkt
Sint-Jans-Molenbeek	Potaerdegatstraat	# Begijnenstraat inbegrepen tot # A. de Saulnietlaan inbegrepen	beperkt
Sint-Jans-Molenbeek	Prinsesstraat		beperkt
Sint-Jans-Molenbeek	Ransfortstraat	# R. Delaunoystraat inbegrepen tot # Gentsesteenweg niet inbegrepen	beperkt
Sint-Jans-Molenbeek	Requettelaan (C.-)	# Potaerdegatstraat inbegrepen tot # Begijnenstraat inbegrepen	beperkt
Sint-Jans-Molenbeek	Ribaucourtstraat	# Leopold II-laan inbegrepen tot # Picardstraat inbegrepen	beperkt
Sint-Jans-Molenbeek	Rotterdamstraat		beperkt
Sint-Jans-Molenbeek	Rudderstraat (De -)	# J.B. Janssenstraat inbegrepen tot # Euterpestraat inbegepen	beperkt
Sint-Jans-Molenbeek	Ryckemansstraat (H.-)		beperkt
Sint-Jans-Molenbeek	Saincteletteplein		beperkt
Sint-Jans-Molenbeek	Samberstraat		beperkt
Sint-Jans-Molenbeek	Scheldestraat		beperkt
Sint-Jans-Molenbeek	Schippersstraat		beperkt

GEMEENTE	STRAATNAAM	VAN... TOT...	CATEGORIE
Sint-Jans-Molenbeek	Schoolstraat	# Parelstraat inbegrepen tot # Geneffestraat niet inbegrepen en # Bonneviestraat niet inbegrepen tot # Sint-Jan-Baptistvoorplein niet inbegrepen	beperkt
Sint-Jans-Molenbeek	Sint-Jozefstraat		beperkt
Sint-Jans-Molenbeek	Sint-Lazarushof		beperkt
Sint-Jans-Molenbeek	Sint-Mariastraat		beperkt
Sint-Jans-Molenbeek	Smetssquare (A.-)		beperkt
Sint-Jans-Molenbeek	Steenweg op Merchtem		beperkt
Sint-Jans-Molenbeek	Stynsstraat (R.-)	# Begijnenstraat inbegrepent tot # Ch. Beudinstraat inbegrepen	beperkt
Sint-Jans-Molenbeek	Tazieauxstraat		beperkt
Sint-Jans-Molenbeek	Teirlicnkstraat (L.-)		beperkt
Sint-Jans-Molenbeek	Toekomststraat		beperkt
Sint-Jans-Molenbeek	Ulensstraat		beperkt
Sint-Jans-Molenbeek	Van Cauwenberghstraat (Ed.-)		beperkt
Sint-Jans-Molenbeek	Van Humbeekstraat (P.-)	# A. Vandepeerenboomstraat inbegrepen tot # E. Bone Hillstraat inbegrepen	beperkt
Sint-Jans-Molenbeek	Van Malderstraat		beperkt
Sint-Jans-Molenbeek	Van Male de Ghorainstraat		beperkt
Sint-Jans-Molenbeek	Van Meulecomstraat (R.F.-)		beperkt
Sint-Jans-Molenbeek	Van Meyelstraat		beperkt
Sint-Jans-Molenbeek	Vandenbogaerdestraat		beperkt
Sint-Jans-Molenbeek	Vandenkinderestraat (A.-)		beperkt
Sint-Jans-Molenbeek	Vandenpeerenboomstraat (A.-)	# E. Bone Hillstraat inbegrepen tot # Lessenstraat inbegrepen en # J.B. Decockstraat inbegrepen tot # Gemeenteplein niet inbegrepen	beperkt
Sint-Jans-Molenbeek	Vanderdussenstraat		beperkt
Sint-Jans-Molenbeek	Vandermaelenstraat		beperkt
Sint-Jans-Molenbeek	Vandersticheleństraat		beperkt
Sint-Jans-Molenbeek	Vanderstraetenstraat		beperkt
Sint-Jans-Molenbeek	Verhuizersstraat		beperkt
Sint-Jans-Molenbeek	Verrept-Dekeyserstraat		beperkt
Sint-Jans-Molenbeek	Vier-Windenstraat		beperkt
Sint-Jans-Molenbeek	Vieujantstraat (J.-)		beperkt
Sint-Jans-Molenbeek	Vlissingenstraat		beperkt
Sint-Jans-Molenbeek	Voorspoedstraat		beperkt
Sint-Jans-Molenbeek	Vrijheidslaan		beperkt
Sint-Jans-Molenbeek	Waterpasstraat		beperkt
Sint-Jans-Molenbeek	Wauters-Koeckxplaats		beperkt
Sint-Jans-Molenbeek	Wauters-Koeckxstraat		beperkt
Sint-Jans-Molenbeek	Werkhuizenstraat		beperkt
Sint-Jans-Molenbeek	Westplaats		beperkt
Sint-Jans-Molenbeek	Wissenstraat		beperkt
Sint-Jans-Molenbeek	Zeepziederijstraat		beperkt
Sint-Jans-Molenbeek	Zwaabstraat (M.-)		beperkt
Sint-Jans-Molenbeek	Zwart-Paardstraat		beperkt
Sint-Jans-Molenbeek	Zwarte Vijversstraat		beperkt
Sint-Joost-ten-Node	Bonneelsstraat		beperkt
Sint-Joost-ten-Node	Bossuetplein (F.-)		beperkt
Sint-Joost-ten-Node	Bossuetplein (F.-)		beperkt
Sint-Joost-ten-Node	Braemtstraat	# Hoevestraat inbegrepen tot # Verbiststraat inbegrepen	beperkt
Sint-Joost-ten-Node	Brialmontstraat		beperkt

GEMEENTE	STRAATNAAM	VAN... TOT...	CATEGORIE
Sint-Joost-ten-Node	Dwarsstraat	# Grensstraat inbegrepen tot # Houwaertplein inbegrepen	beperkt
Sint-Joost-ten-Node	Grensstraat		beperkt
Sint-Joost-ten-Node	Haachtsesteenweg	# Middaglijnstraat niet inbegrepen tot gemeentegrens	beperkt
Sint-Joost-ten-Node	Hamerstraat		beperkt
Sint-Joost-ten-Node	Hoevestraat	# Braemtstraat inbegrepen tot # Vier Septemberdagenlaan niet inbegrepen	beperkt
Sint-Joost-ten-Node	Jottrandstraat	# Oogststraat inbegrepen tot # Verbiststraat inbegrepen	beperkt
Sint-Joost-ten-Node	Kruidtuinstraat	# Koningsstraat niet inbegrepen tot # Poststraat niet inbegrepen	beperkt
Sint-Joost-ten-Node	Kruisvaartenstraat	# E. Jacqmainlaan niet inbegrepen tot # Vooruitgangstraat niet inbegrepen	beperkt
Sint-Joost-ten-Node	Liefdadigheidsstraat		beperkt
Sint-Joost-ten-Node	Maria-Theresiastraat	# Waterkrachtstraat inbegrepen tot gemeentegrens	beperkt
Sint-Joost-ten-Node	Marktstraat	# Bolwerklaan inbegrepen tot # Kruisvaartenstraat inbegrepen	beperkt
Sint-Joost-ten-Node	Merinosstraat	# Houwaertplein inbegrepen tot # Molenstraat inbegrepen	beperkt
Sint-Joost-ten-Node	Middaglijnstraat	# Quetteletplein niet inbegrepen tot # Uniestraat inbegrepen	beperkt
Sint-Joost-ten-Node	Molenstraat	# Grensstraat inbegrepen tot # Merinosstraat inbegrepen	beperkt
Sint-Joost-ten-Node	Oogststraat	# Houwaertplein inbegrepen tot # Braemtstraat niet inbegrepen	beperkt
Sint-Joost-ten-Node	Pêtrélaan (G.-)		beperkt
Sint-Joost-ten-Node	Poolstraat		beperkt
Sint-Joost-ten-Node	Scailquinstraat	# Sterrekundelaan inbegrepen tot # Verbondstraat inbegrepen	beperkt
Sint-Joost-ten-Node	Sint-Lazarusstraat		beperkt
Sint-Joost-ten-Node	Spastraat	# Vervierssstraat inbegrepen tot # Artisjokstraat niet inbegrepen	beperkt
Sint-Joost-ten-Node	Tiberghienstraat		beperkt
Sint-Joost-ten-Node	Twee Torensstraat	# Hoevestraat inbegrepen tot # Verbiststraat inbegrepen	beperkt
Sint-Joost-ten-Node	Tweekerkenstraat	# Artisjokstraat niet inbegrepen tot gemeentegrens	beperkt
Sint-Joost-ten-Node	Uniestraat		beperkt
Sint-Joost-ten-Node	Verbiststraat	# Braemtstraat inbegrepen tot # De Keyerstraat niet inbegrepen	beperkt
Sint-Joost-ten-Node	Verbondsstraat		beperkt
Sint-Joost-ten-Node	Vervierssstraat		beperkt
Sint-Joost-ten-Node	Warmoesstraat	# Verbondstraat inbegrepen tot # Molenstraat inbegrepen	beperkt
Sint-Joost-ten-Node	Waterkrachtstraat		beperkt
Sint-Joost-ten-Node	Jacqmainlaan (E.-)		verboden
Sint-Joost-ten-Node	Koningsstraat		verboden
Sint-Lambrechts-Woluwe	Brand Whitlocklaan	Vergotesquare niet inbegrepen tot # Sint-Hendriksstraat inbegrepen uitgezonderd # G. Henrilaan en # Sint-Lambrechts-Woluwelaan niet inbegrepen tot gemeentegrens	beperkt
Sint-Lambrechts-Woluwe	Claireaulaan		beperkt
Sint-Lambrechts-Woluwe	De Cuypergaarde (Th.-)		beperkt
Sint-Lambrechts-Woluwe	De Cuyperstraat (Th.-)	# Th. De Cuypergaarde inbegrepen tot # Hoftenberg	beperkt
Sint-Lambrechts-Woluwe	Deviennelaan (M.-)	# G. Maerckaertlaan inbegrepen tot # Uitstaplan inbegrepen	beperkt
Sint-Lambrechts-Woluwe	Droomlaan		beperkt
Sint-Lambrechts-Woluwe	Dumontlaan (A.-)		beperkt
Sint-Lambrechts-Woluwe	Erfprinslaan	# Lambeaulaan inbegrepen tot # Marie-Josélaan inbegrepen	beperkt
Sint-Lambrechts-Woluwe	Heilig Hartplein		beperkt

GEMEENTE	STRAATNAAM	VAN... TOT...	CATEGORIE
Sint-Lambrechts-Woluwe	Heymansstraat (Priester J.-)		beperkt
Sint-Lambrechts-Woluwe	Hippokrateslaan	# Woluwelaan niet inbegrepen tot # Hof ter Musschendreef	beperkt
Sint-Lambrechts-Woluwe	Hof ter Musschendreef		beperkt
Sint-Lambrechts-Woluwe	Hoftenberg		beperkt
Sint-Lambrechts-Woluwe	Ideaallaan		beperkt
Sint-Lambrechts-Woluwe	Jan Boslaan		beperkt
Sint-Lambrechts-Woluwe	Jonnartstraat (A.-)		beperkt
Sint-Lambrechts-Woluwe	Kerkstraat		beperkt
Sint-Lambrechts-Woluwe	Kerselarenlaan	# Lambeaulaan inbegrepen tot # Marie-Josélaan niet inbegrepen	beperkt
Sint-Lambrechts-Woluwe	Korenbloemlaan		beperkt
Sint-Lambrechts-Woluwe	Korenbloemplein		beperkt
Sint-Lambrechts-Woluwe	Kruisdagenlaan		beperkt
Sint-Lambrechts-Woluwe	Lambeaulaan		beperkt
Sint-Lambrechts-Woluwe	Landschapslaan		beperkt
Sint-Lambrechts-Woluwe	Lesselaan		beperkt
Sint-Lambrechts-Woluwe	Linthoutbos	# Lambeaulaan inbegrepen tot # Marie-Josélaan inbegrepen	beperkt
Sint-Lambrechts-Woluwe	Linthoutstraat		beperkt
Sint-Lambrechts-Woluwe	Maerckaertlaan (G.-)		beperkt
Sint-Lambrechts-Woluwe	Maria Hemelvaartlaan		beperkt
Sint-Lambrechts-Woluwe	Marie-Josélaan		beperkt
Sint-Lambrechts-Woluwe	Prekelindenlaan	# Lambeaulaan inbegrepen tot # Marie-Josélaan inbegrepen	beperkt
Sint-Lambrechts-Woluwe	Prometheusgaarde		beperkt
Sint-Lambrechts-Woluwe	Roodebeeksesteenweg	# Karrestraat niet inbegrepen tot # Meilaan niet inbegrepen	beperkt
Sint-Lambrechts-Woluwe	Semoislaan		beperkt
Sint-Lambrechts-Woluwe	Sint-Hendriksstraat		beperkt
Sint-Lambrechts-Woluwe	Sint-Hendriksvoorplein		beperkt
Sint-Lambrechts-Woluwe	Spiraallaan		beperkt
Sint-Lambrechts-Woluwe	Stokkelsesteenweg	# Vootstraat inbegrepen tot # Struyckbekenweg inbegrepen	beperkt
Sint-Lambrechts-Woluwe	Uitstaplaan		beperkt
Sint-Lambrechts-Woluwe	Veldkapellaan	# Vellemolenweg tot # Hof ter Musschendreef inbegrepen	beperkt
Sint-Lambrechts-Woluwe	Vootstraat	# Heilig Hartplein nibegrepen tot # Kerkstraat inbegrepen	beperkt
Sint-Lambrechts-Woluwe	de Broquevillelaan		verboden
Sint-Lambrechts-Woluwe	de Broquevillelaan		verboden
Sint-Lambrechts-Woluwe	E 411		verboden
Sint-Lambrechts-Woluwe	Thirylaan (M.-)	# Gemeenschappenlaan niet inbegrepen tot # Neerveldstaat niet inbegrepen	verboden
Sint-Lambrechts-Woluwe	Vanderveldelaan (E.-)	# Vellenmolenweg inbegrepen tot # klakkedellestraat niet inbegrepen en # Velghesquare niet inbegrepen tot gemeentegrens	verboden
Sint-Lambrechts-Woluwe	Woluwelaan	# M. Thirylaan niet inbegrepen tot gemeentegrens	verboden
Sint-Pieters-Woluwe	Amarantlaan		beperkt
Sint-Pieters-Woluwe	Andréstraat (A.-)		beperkt
Sint-Pieters-Woluwe	Bevrijdingsgaarde		beperkt
Sint-Pieters-Woluwe	Blauw Dreveken		beperkt
Sint-Pieters-Woluwe	Bornivallaan		beperkt
Sint-Pieters-Woluwe	Bosrandplaats		beperkt

GEMEENTE	STRAATNAAM	VAN... TOT...	CATEGORIE
Sint-Pieters-Woluwe	Bosstraat	# Mooi-Boslaan inbegrepen tot # A. Balisstraat niet inbegrepen en # Parmentierlaan niet inbegrepen tot # Acaciasgaarde niet inbegrepen	beperkt
Sint-Pieters-Woluwe	Boswarande		beperkt
Sint-Pieters-Woluwe	Brand Withlocklaan		beperkt
Sint-Pieters-Woluwe	de Troozlaan (J.-)	# Tervurenlaan niet inbegrepen tot # CH. Thielemanslaan inbegrepen	beperkt
Sint-Pieters-Woluwe	de Withemlaan		beperkt
Sint-Pieters-Woluwe	Delacroixstraat (P.-)		beperkt
Sint-Pieters-Woluwe	Deraeckstraat (J.-)		beperkt
Sint-Pieters-Woluwe	Devillersstraat (R.-)		beperkt
Sint-Pieters-Woluwe	Dewandreplein		beperkt
Sint-Pieters-Woluwe	Donkerstraat		beperkt
Sint-Pieters-Woluwe	Doorndal		beperkt
Sint-Pieters-Woluwe	Dumoulinstraat (JB-)		beperkt
Sint-Pieters-Woluwe	Eggerickxstraat		beperkt
Sint-Pieters-Woluwe	Fraeymanstraat		beperkt
Sint-Pieters-Woluwe	Gele Hoekstraat		beperkt
Sint-Pieters-Woluwe	Haagbeukengaarde		beperkt
Sint-Pieters-Woluwe	Jagersgaarde		beperkt
Sint-Pieters-Woluwe	Kleine Kerkstraat		beperkt
Sint-Pieters-Woluwe	Lambottestraat (J.-)		beperkt
Sint-Pieters-Woluwe	Landschapsgaarde		beperkt
Sint-Pieters-Woluwe	Lussteeg		beperkt
Sint-Pieters-Woluwe	Mertensstraat (E.-)		beperkt
Sint-Pieters-Woluwe	Moestuinsteeg		beperkt
Sint-Pieters-Woluwe	Mooi-boslaan		beperkt
Sint-Pieters-Woluwe	Moustinstraat (A.-)		beperkt
Sint-Pieters-Woluwe	Openluchtwandelgang		beperkt
Sint-Pieters-Woluwe	Parmentierlaan	# D. Van Beverstraat niet inbegrepen tot # Bosstraat niet inbegrepen	beperkt
Sint-Pieters-Woluwe	Perspectieflaan	# A. Andréstraat tot gemeentegrens	beperkt
Sint-Pieters-Woluwe	Platanenwijk		beperkt
Sint-Pieters-Woluwe	Poelsstraat (F.-)	# Donkerstraat inbegrepen tot # J. Deraeckstraat niet inbegrepen	beperkt
Sint-Pieters-Woluwe	Prins Regentlaan		beperkt
Sint-Pieters-Woluwe	Roomstraat (L.-)		beperkt
Sint-Pieters-Woluwe	Rosartstraat (G.-)		beperkt
Sint-Pieters-Woluwe	Sint-Michielslaan		beperkt
Sint-Pieters-Woluwe	Speeltuindreveken		beperkt
Sint-Pieters-Woluwe	Stengeltjesweg		beperkt
Sint-Pieters-Woluwe	Thielemanslaan (C.-)	# J. de Troozlaan inbegrepen tot Meiersplein niet inbegrepen	beperkt
Sint-Pieters-Woluwe	Titecastraat (L.-)		beperkt
Sint-Pieters-Woluwe	Van Beverstraat (D.-)		beperkt
Sint-Pieters-Woluwe	Vanderbiestgaarde		beperkt
Sint-Pieters-Woluwe	Vanderbiestlaan (P.-)	# Gele Hoekstraat tot gemeentegrens	beperkt
Sint-Pieters-Woluwe	Vellemolenstraat		beperkt
Sint-Pieters-Woluwe	Vierknopensteeg		beperkt
Sint-Pieters-Woluwe	Wellensstraat (J.-)		beperkt
Sint-Pieters-Woluwe	Wemaerestraat (P.-)		beperkt

GEMEENTE	STRAATNAAM	VAN... TOT...	CATEGORIE
Sint-Pieters-Woluwe	Witte Vrouwenlaan	# Bosrandplaats inbegrepen tot # J.B. Dumoulinstraat inbegrepen	beperkt
Sint-Pieters-Woluwe	Montgomerysquare		verboden
Sint-Pieters-Woluwe	Tervurenlaan	# Kastanjelaan niet inbegrepen tot gemeentegrens en # J. Cesarlaan niet inbegrepen tot gemeentegrens	verboden
Sint-Pieters-Woluwe	Wezembeeklaan		verboden
Ukkel	Allardstraat (V.-)	# Gatti de Gamondstraat inbegrepen tot # Bloemendallaan (noord)	beperkt
Ukkel	Arrezzoplein (G.-)		beperkt
Ukkel	Ballegeerstraat (J.-)		beperkt
Ukkel	Beeldhouwerslaan	# Defrélaan niet inbegrepen tot # Groeselenbergstraat inbegrepen	beperkt
Ukkel	Berg van Sint-job	# Sint-Jobsplein inbegrepen tot # Avijlweg inbegrepen	beperkt
Ukkel	Bloemendallaan		beperkt
Ukkel	Bronweg		beperkt
Ukkel	Bruysdellelaan	# Lokvogellaan niet inbegrepen tot # Godshuizenlaan niet inbegrepen	beperkt
Ukkel	Coghensquare		beperkt
Ukkel	Dolezlaan	# Oude Molenstraat inbegrepen tot # Eikenboslaan inbegrepen	beperkt
Ukkel	Engelandstraat		beperkt
Ukkel	Gatti de Gamondstraat	# V. Allardstraat inbegrepen tot # Biezenlaan	beperkt
Ukkel	Godshuizenlaan	# Rozemolenweg inbegrepen tot # Woudweg niet inbegrepen	beperkt
Ukkel	Goossensplein (H.-)		beperkt
Ukkel	Grasmusstraat	# H. Van Zuylenstraat inbegrepen tot # Vanderaeylaan inbegrepen	beperkt
Ukkel	Groeselenbergstraat	# Beeldhouwerslaan inbegrepen tot # Bronweg inbegrepen	beperkt
Ukkel	Homborchveldlaan		beperkt
Ukkel	Kriekenputstraat	# J. Ballegeerstraat inbegrepen tot # J. Ballegeerstraat inbegrepen	beperkt
Ukkel	Molièrelaan		beperkt
Ukkel	Roze Molenweg		beperkt
Ukkel	Schepenijlaan		beperkt
Ukkel	Sint-Jobsesteenweg	# Dolezlaan inbegrepen tot spoorweg	beperkt
Ukkel	Van Zuylenstraat (H.-)	# Grasmusstraat inbegrepen tot # Kolonel Chaltinstraat niet inbegrepen	beperkt
Ukkel	Vanderaeylaan		beperkt
Ukkel	Brugmannlaan	# Marlowsquare inbegrepen tot # Karmelietenstraat inbegrepen	verboden
Ukkel	Churchillaan (W.-)		verboden
Ukkel	Churchillaan (W.-)		verboden
Ukkel	Defrélaan	# Crabbegatweg niet inbegrepen tot # Beeldhouwerslaan niet inbegrepen en # Saturnuslaan inbegrepen tot # gemeentegrens	verboden
Ukkel	Marlowsquare		verboden
Ukkel	Ringlaan		verboden
Ukkel	Stallestraat	# Rittewegerstraat inbegrepen tot Peetersblok inbegrepen	verboden
Ukkel	Terhulpsesteenweg		verboden
Ukkel	Waterloosesteenweg	# Van Beverlaan niet inbegrepen tot # Kleine Groenendaalsedreef niet inbegrepen	verboden
Vorst	Alsembergsesteenweg	# Everardlaan inbegrepen tot # Vanden Corputstraat inbegrepen	beperkt
Vorst	Belgradostraat		beperkt

GEMEENTE	STRAATNAAM	VAN... TOT...	CATEGORIE
Vorst	Berkendaalstraat		beperkt
Vorst	Bernierstraat (F.-)		beperkt
Vorst	Berthelotstraat	# Montenegrostraat inbegrepen tot # Wielemans-Ceuppensstraat inbegrepen	beperkt
Vorst	Betrandlaan (A.-)		beperkt
Vorst	Branlystraat (Ed.-)		beperkt
Vorst	Bréartstraat (A.-)		beperkt
Vorst	Canadastraat		beperkt
Vorst	Cervantesstraat		beperkt
Vorst	Clementinalaan		beperkt
Vorst	Darwinstraat		beperkt
Vorst	De Fierlantstraat	# Montenegrostraat inbegrepen tot # Wielemans-Ceuppensstraat inbegrepen	beperkt
Vorst	Drukkerijstraat		beperkt
Vorst	Dumonceaulaan (Generaal-)	# Ververijstraat inbegrepen tot # Kersbeeklaan inbegrepen	beperkt
Vorst	Everardlaan		beperkt
Vorst	Familielaan		beperkt
Vorst	Faurélaan (G.-)	# Besmelaan niet inbegrepen tot # Koniginnen Marie-Henriettelaan niet inbegrepen	beperkt
Vorst	Fléronlaan		beperkt
Vorst	Franquistraat (J.)-		beperkt
Vorst	Garibaldistraat		beperkt
Vorst	Genuastraat		beperkt
Vorst	Glasblazerijlaan	# Ververijstraat inbegrepen tot # Kersbeeklaan inbegrepen	beperkt
Vorst	Goede Moedersstraat		beperkt
Vorst	Halvemaanstraat	# Montenegrostraat inbegrepen tot # Wielemans-Ceuppensstraat inbegrepen	beperkt
Vorst	Haveskerckelaan	# Kersbeeklaan inbegrepen tot spoorweg	beperkt
Vorst	Hennebicqstraat (A.-)		beperkt
Vorst	Jupiterlaan	# Alsembergsesteenweg niet inbegrepen tot # Timmermansstraat inbegrepen	beperkt
Vorst	Kersbeeklaan		beperkt
Vorst	Koningslaan		beperkt
Vorst	Laroussesquare		beperkt
Vorst	Luttrebruglaan	# J. Pleckherstraat niet inbegrepen tot # L. Wielemansplein	beperkt
Vorst	Marconistraat	# Ed. Branlystraat inbegrepen tot # Rodenbachstraat inbegrepen	beperkt
Vorst	Mérodestraat		beperkt
Vorst	Meunierplein (C.-)		beperkt
Vorst	Molièrelaan	# C. Meunierplein inbegrepen tot gemeentegrens	beperkt
Vorst	Montenegrostraat	# Berthelotstraat inbegrepen tot # Canadastraat inbegrepen	beperkt
Vorst	Neerstalse Steenweg	# Korporaal Trésignies inbegrepen tot # Pietersstraat niet inbegrepen	beperkt
Vorst	Orbanstraat (A.-)		beperkt
Vorst	Paduastraat		beperkt
Vorst	Parklaan		beperkt
Vorst	Rodenbachstraat	# Marconistraat inbegrepen tot # Vanden Corputstraat inbegrepen	beperkt

GEMEENTE	STRAATNAAM	VAN... TOT...	CATEGORIE
Vorst	Rousseaustraat	# Hoogte Honderdplein niet inbegrepen tot # Jupiterlaan niet inbegrepen	beperkt
Vorst	Schermstraat		beperkt
Vorst	Sint-Antoonvoorplein		beperkt
Vorst	Sint-Augustinuslaan		beperkt
Vorst	Stationstraat		beperkt
Vorst	Steekspelstraat		beperkt
Vorst	Timmermansstraat		beperkt
Vorst	Trésigniesstraat (Korporaal-)		beperkt
Vorst	Vaesstraat		beperkt
Vorst	Van Volxemlaan	# L. Wielemansplein inbegrepen tot gemeentegrens	beperkt
Vorst	Vanden Corputstraat		beperkt
Vorst	Vangoidtsnoven		beperkt
Vorst	Verbindingslaan		beperkt
Vorst	Verheggenstraat (E.-)		beperkt
Vorst	Ververijstraat		beperkt
Vorst	Vorstsestaanweg		beperkt
Vorst	Wapenrustingslaan	# Hoogte Honderdplein niet inbegrepen tot # Maarschalk Joffrelaan niet inbegrepen	beperkt
Vorst	Wielemans-Ceuppenslaan	# Berthelotstraat inbegrepen tot # Koningslaan	beperkt
Vorst	Wielemansplein (L.-)		beperkt
Vorst	Britse Tweede Legerlaan	# Abdissenstraat niet inbegrepen tot # Sint-Denijsstraat inbegrepen en # Katangastraat niet inbegrepen tot # Stationsstraat niet inbegrepen en # Humaniteitslaan inbegrepen tot Ring	uitgebreid
Vorst	Gerijstraat		uitgebreid
Vorst	Humaniteitslaan		uitgebreid
Vorst	Luttrebruglaan	# J. Preckherstraat niet inbegrepen tot Gerijstraat inbegrepen	uitgebreid
Vorst	Sint-Denijsstraat	# Gerijstraat inbegrepen tot # Britse Tweede Legerlaan inbegrepen	uitgebreid
Vorst	Albertlaan		verboden
Vorst	Brugmannlaan		verboden
Vorst	Ring		verboden
Watermaal-Bosvoorde	Aartshertogenlaan		beperkt
Watermaal-Bosvoorde	Acanthussenstraat		beperkt
Watermaal-Bosvoorde	Achthoekplein		beperkt
Watermaal-Bosvoorde	Aronskelkenlaan		beperkt
Watermaal-Bosvoorde	Beernaertstraat (A.-)		beperkt
Watermaal-Bosvoorde	Benoidtlaan (G.)	# De Drie Linden inbegrepen tot # Wulpenstraat en # Briesdreef niet inbegrepen tot # Ministerstraat niet inbegrepen	beperkt
Watermaal-Bosvoorde	Berensheide	# Kwartellaan niet inbegrepen tot # L. Vander Swaelmenlaan inbegrepen	beperkt
Watermaal-Bosvoorde	Bischoffsheimplaats		beperkt
Watermaal-Bosvoorde	Bosduiflaan		beperkt

GEMEENTE	STRAATNAAM	VAN... TOT...	CATEGORIE
Watermaal-Bosvoorde	Bosnimfenlaan	# Berensheide inbegrepen tot # L. Vander Swaelemenlaan inbegrepen	beperkt
Watermaal-Bosvoorde	Bosuilstraat		beperkt
Watermaal-Bosvoorde	Boterbloemenstraat		beperkt
Watermaal-Bosvoorde	Cannasstraat		beperkt
Watermaal-Bosvoorde	Castel Flauriesquare		beperkt
Watermaal-Bosvoorde	Citadelstraat		beperkt
Watermaal-Bosvoorde	Coppensstraat (W.-)		beperkt
Watermaal-Bosvoorde	Cyclamenstraat		beperkt
Watermaal-Bosvoorde	Damhertlaan		beperkt
Watermaal-Bosvoorde	De Drie Linden		beperkt
Watermaal-Bosvoorde	Dennenboslaan		beperkt
Watermaal-Bosvoorde	Drie Lindestraat		beperkt
Watermaal-Bosvoorde	Drie Lindestraat		beperkt
Watermaal-Bosvoorde	Dries	# Windbreukweg inbegrepen tot # Tuintjeslaan niet inbegrepen en # Steenstraat niet inbegrepen tot # Elandstraat inbegrepen	beperkt
Watermaal-Bosvoorde	Druifhyacintenplein		beperkt
Watermaal-Bosvoorde	Eggestraat		beperkt
Watermaal-Bosvoorde	Eigenhuisstraat		beperkt
Watermaal-Bosvoorde	Eikhove		beperkt
Watermaal-Bosvoorde	Elandstraat	# Dries inbegrepen tot doodlopende straat en # E. Van Becelaerestraat inbegrepen tot spoorweg	beperkt
Watermaal-Bosvoorde	Floxenstraat		beperkt
Watermaal-Bosvoorde	Flutenstraat		beperkt
Watermaal-Bosvoorde	Fregatvogelsquare		beperkt
Watermaal-Bosvoorde	Funkiastraat		beperkt
Watermaal-Bosvoorde	Gaailaan		beperkt
Watermaal-Bosvoorde	Gardeniastraat		beperkt
Watermaal-Bosvoorde	Gemeentelijk Godhuisstraat		beperkt
Watermaal-Bosvoorde	Gentianenstraat		beperkt
Watermaal-Bosvoorde	Gilsonplein (A.-)		beperkt
Watermaal-Bosvoorde	Gloxiniastraat		beperkt
Watermaal-Bosvoorde	Gorsstraat		beperkt
Watermaal-Bosvoorde	Groenspechtstraat		beperkt
Watermaal-Bosvoorde	Hakbosstraat		beperkt
Watermaal-Bosvoorde	Hakhoutlaan		beperkt
Watermaal-Bosvoorde	Hazelhoenstraat		beperkt
Watermaal-Bosvoorde	Hertogendreef		beperkt
Watermaal-Bosvoorde	Holbewonerstraat		beperkt
Watermaal-Bosvoorde	Hondenwedstraat		beperkt
Watermaal-Bosvoorde	Ibissenstraat		beperkt
Watermaal-Bosvoorde	Jachtstoeldreef		beperkt
Watermaal-Bosvoorde	Jachtstraat	# Vorstlaan niet inbegrepen tot # Prijskampstraat niet inbegrepen	beperkt
Watermaal-Bosvoorde	Jagersveld		beperkt
Watermaal-Bosvoorde	Kattenberg	# Vorsterielaan niet inbegrepen tot # Terhulpsesteenweg inbegrepen	beperkt
Watermaal-Bosvoorde	Kerstrozenstraat		beperkt
Watermaal-Bosvoorde	Klaverzuringsstraat		beperkt
Watermaal-Bosvoorde	Kluitstraat		beperkt
Watermaal-Bosvoorde	Koekoekstraat		beperkt

GEMEENTE	STRAATNAAM	VAN... TOT...	CATEGORIE
Watermaal-Bosvoorde	Kolibrieplein		beperkt
Watermaal-Bosvoorde	Konijnenwarandestraat		beperkt
Watermaal-Bosvoorde	Krekelenberg		beperkt
Watermaal-Bosvoorde	Krekelenberg		beperkt
Watermaal-Bosvoorde	Kruisbooglaan	# E. Becelaerestraat inbegrepen tot # Kruisboogsquare niet inbegrepen en # De Drie Linden inbegrepen tot # Kluitstraat inbegrepen	beperkt
Watermaal-Bosvoorde	Kwartellaan	# Bosduifstraat inbegrepen tot # Struisvolgelstraat inbegrepen	beperkt
Watermaal-Bosvoorde	Lammerendries		beperkt
Watermaal-Bosvoorde	Libellendreef		beperkt
Watermaal-Bosvoorde	Lobeliastraat		beperkt
Watermaal-Bosvoorde	Lupinenstraat		beperkt
Watermaal-Bosvoorde	Marie Clothildedreef		beperkt
Watermaal-Bosvoorde	Monnikskapstraat		beperkt
Watermaal-Bosvoorde	Nigellenstraat		beperkt
Watermaal-Bosvoorde	Nimfenlaan	# Berensheide inbegrepen tot # L. Vander Swaelemenlaan inbegrepen	beperkt
Watermaal-Bosvoorde	Ooienstraat	# Visélaan inbegrepen tot# Ed. Olivierstraat inbegrpen	beperkt
Watermaal-Bosvoorde	Ortolanenlaan	# Vinkstraat inbegrepen tot # Kruisbooglaan inbegrepen	beperkt
Watermaal-Bosvoorde	Parelhoenstraat		beperkt
Watermaal-Bosvoorde	Passiebloemenstraat		beperkt
Watermaal-Bosvoorde	Petuniasstraat		beperkt
Watermaal-Bosvoorde	Piepelingenstraat		beperkt
Watermaal-Bosvoorde	Pluvierstraat		beperkt
Watermaal-Bosvoorde	Pyretrumstraat		beperkt
Watermaal-Bosvoorde	Reigerstraat		beperkt
Watermaal-Bosvoorde	Rijstvogelstraat		beperkt
Watermaal-Bosvoorde	Ringmusstraat		beperkt
Watermaal-Bosvoorde	Rodondendronsdreef		beperkt
Watermaal-Bosvoorde	Roodborstjestraat		beperkt
Watermaal-Bosvoorde	Salviastraat		beperkt
Watermaal-Bosvoorde	Scabiosastraat		beperkt
Watermaal-Bosvoorde	Scillastraat		beperkt
Watermaal-Bosvoorde	Sijsjesplein		beperkt
Watermaal-Bosvoorde	Smellekensstraat		beperkt
Watermaal-Bosvoorde	Spireastraat		beperkt
Watermaal-Bosvoorde	Spreeuwstraat		beperkt
Watermaal-Bosvoorde	Steenbreekstraat		beperkt
Watermaal-Bosvoorde	Struisvogelstraat		beperkt
Watermaal-Bosvoorde	Talingstraat		beperkt
Watermaal-Bosvoorde	Tercoignelaan		beperkt
Watermaal-Bosvoorde	Terhulpesteenweg	# Buksboomstraat inbegrepen tot Zoniënwoud	beperkt
Watermaal-Bosvoorde	Terugdrift		beperkt
Watermaal-Bosvoorde	Trapgansstraat		beperkt
Watermaal-Bosvoorde	Tuberozenstraat		beperkt

GEMEENTE	STRAATNAAM	VAN... TOT...	CATEGORIE
Watermaal-Bosvoorde	Tumulidreef	# Libellendreef inbegrepen tot Eikhove inbegrepen	beperkt
Watermaal-Bosvoorde	Valerianenstraat		beperkt
Watermaal-Bosvoorde	Van Becelaerestraat (E.-)		beperkt
Watermaal-Bosvoorde	Vander Swaelmenlaan (L.-)		beperkt
Watermaal-Bosvoorde	Vingerhoedskruidsstraat		beperkt
Watermaal-Bosvoorde	Vinkstraat	# Kruisbooglaan niet inbegrepen tot # Ortolanenlaan inbegrepen	beperkt
Watermaal-Bosvoorde	Visélaan		beperkt
Watermaal-Bosvoorde	Vogelvangstlaan	# E. Van Becelaerestraat inbegrepen tot Vinkstraat niet inbegrepen	beperkt
Watermaal-Bosvoorde	Wautersplein (J.-)		beperkt
Watermaal-Bosvoorde	Weigéliasdreef		beperkt
Watermaal-Bosvoorde	Weldoensstraat	# E. Van Becelaerestraat inbegrepen tot spoorweg	beperkt
Watermaal-Bosvoorde	Wielewaallaan		beperkt
Watermaal-Bosvoorde	Windbreukweg		beperkt
Watermaal-Bosvoorde	Windedreef		beperkt
Watermaal-Bosvoorde	Woutersplein (R.-)		beperkt
Watermaal-Bosvoorde	Wulpenstraat		beperkt
Watermaal-Bosvoorde	Zeegodenlaan		beperkt
Watermaal-Bosvoorde	Zilverreigersstraat		beperkt
Watermaal-Bosvoorde	Zinniaplein		beperkt
Watermaal-Bosvoorde	Delleurlaan		verboden
Watermaal-Bosvoorde	Terhulpsesteenweg	# Vorsterielaan niet inbegrepen tot gemeentegrens en # van Kermlaan inbegrepen tot Zoniënwoud	verboden
Watermaal-Bosvoorde	Vorsteriestraat		verboden
Watermaal-Bosvoorde	Vorstlaan		verboden
Watermaal-Bosvoorde	Wienerplein (L..)		verboden

Gezien om te worden gevoegd bij het besluit van de Brusselse Hoofdstedelijke Regering van 3 juni 1999 tot goedkeuring van Titels I tot VII van de Gewestelijke Stedenbouwkundige Verordening.

Ch. PICQUE,
Minister-Voorzitter van de Brusselse Hoofdstedelijke Regering
en Minister van Plaatselijke Besturen, Tewerkstelling, Huisvesting en Monumenten en Landschappen

J. CHABERT,
Minister van de Brusselse Hoofdstedelijke Regering,
bevoegd voor Economie, Financiën, Begroting, Energie en Externe Betrekkingen

H. HASQUIN,
Minister van de Brusselse Hoofdstedelijke Regering,
bevoegd voor Ruimtelijke Ordening, Openbare Werken en Vervoer

R. GRIJP,
Minister van de Brusselse Hoofdstedelijke Regering,
bevoegd voor Openbaar Ambt, Buitenlandse Handel, Wetenschappelijk Onderzoek, Brandbestrijding
en Dringende Medische Hulp

D. GOSUIN,
Minister van de Brusselse Hoofdstedelijke Regering,
bevoegd voor Leefmilieu en Waterbeleid, Renovatie, Natuurbehoud en Openbare Netheid

REGLEMENT REGIONAL D'URBANISME

TITRE VII. — « La voirie, ses accès et ses abords »

Table des matières

Section 1ère : Généralités
Section 2 : Le cheminement piéton
Section 3 : Les dispositifs ralentisseurs
Section 4 : Les deux roues - légers
Section 5 : Le stationnement
Section 6 : Les transports en commun
Section 7 : Les arbres de grande taille
Section 8 : La signalisation
Section 9 : Le Mobilier
Section 10 : L'éclairage
Section 11 : Décorations événementielles
Section 12 : Dispositions transitoires

Section 1ère. — Généralités

Champ d'application

Article 1er. — § 1er. Le présent titre s'applique à l'ensemble du territoire de la Région de Bruxelles-Capitale.

§ 2. Le présent titre s'applique :.

1° à tous les actes et travaux relatifs à la voirie par terre, à ses accès et à ses abords, à l'exclusion des voies de chemins de fer, visés à l'article 84, § 1, de l'ordonnance du 29 août 1991 organique de la planification et de l'urbanisme.

2° aux actes et travaux qui, en raison de leur minime importance, sont dispensés de l'obtention d'un permis d'urbanisme, visés à l'article 84, § 2, de l'ordonnance du 29 août 1991 organique de la planification et de l'urbanisme.

Définitions

Art. 2. § 1er. Au sens du présent titre, on entend par :

1. Arbre de grande taille : arbre qui à son développement maximum, a une hauteur supérieure à 6m.

2. Armoires des concessionnaires : boîtes situées en voirie et contenant des dispositifs électriques nécessaires au fonctionnement d'une installation d'utilité publique.

3. Borne : élément de mobilier urbain ancré ou posé, fixe ou amovible, spécifique à la protection des voies de circulation piétonne ou cyclable.

4. Bordure saillante : moyen physique de protection d'un espace réservé aux piétons, constitué d'une bordure ancrée qui dépasse le niveau du trottoir.

5.Code de la route : Arrêté royal du 1er décembre 1975 portant Règlement général sur la police de la circulation routière.

6. Code du gestionnaire : l'arrêté ministériel du 11 octobre 1976, fixant les dimensions minimales et les conditions particulières de placement de la signalisation routière.

7. Deux-roues léger : bicyclette ou cyclomoteur de classe A au sens du code de la route

8. Décoration événementielle : décoration non publicitaire, à caractère éphémère, liée à un événement à caractère culturel, sportif ou social, ou à une braderie.

9. Dispositif anti-stationnement : aménagement visant à empêcher le stationnement sur la partie de la voirie où le stationnement est interdit.

10. Dispositif ralentisseur : aménagement visant à dissuader les conducteurs de véhicule de pratiquer une vitesse supérieure à la vitesse maximale autorisée.

11. Double bordure : moyen physique de protection des bermes et des espaces réservés aux piétons, constitué de deux bordures de hauteurs différentes.

12. Espace structurant : espace tel que déterminé dans le plan régional d'affectation du sol.

13. Fonction de circulation : fonction telle que déterminée dans le plan régional de développement.

GEWESTELIJKE STEDENBOUWKUNDIGE VERORDENING

TITEL VII. — « De wegen, de toegangen ertoe en de naaste omgeving ervan »

Inhoudstafel

Afdeling 1 : Algemeen
Afdeling 2 : Voetgangersverkeer
Afdeling 3 : Snelheidsbeperkende voorzieningen
Afdeling 4 : Lichte tweewielers
Afdeling 5 : Parkeren
Afdeling 6 : Openbaar vervoer
Afdeling 7 : Hoogstammige bomen
Afdeling 8 : Wegbebakening
Afdeling 9 : Stadsmeubilair
Afdeling 10 : Verlichting
Afdeling 11 : Gelegenheidsdecoratie
Afdeling 12 : Overgangsbepalingen

Afdeling 1. — Algemeen

Toepassingsgebied

Artikel 1. § 1. Deze titel is van toepassing op het hele grondgebied van het Brussels Hoofdstedelijk Gewest.

§ 2. Deze titel is van toepassing op :

1° alle handelingen en werken met betrekking tot de landwegen, de toegangen ertoe en de naaste omgeving ervan, met uitzondering van de spoorwegen, zoals bedoeld in artikel 84, § 1, van de ordonnantie van 29 augustus 1991 houdende organisatie van de planning en de stedenbouw.

2° op de handelingen en werken die, omwille van hun geringe omvang, vrijgesteld zijn van een stedenbouwkundige vergunning, zoals bedoeld in artikel 84, § 2, van de ordonnantie van 29 augustus 1991 houdende organisatie van de planning en de stedenbouw.

Definities

Art. 2. § 1. In deze titel wordt verstaan onder :

1. Hoogstammige boom : volgroeide boom van meer dan 6m hoog.

2. Kasten van de concessiehouders : kasten langs de weg waarin de electrische voorzieningen zijn ondergebracht die noodzakelijk zijn voor de werking van een openbare nutsvoorziening.

3. Zuil : verankerd of geplaatst, al dan iuet verwijderbaar specifiek stadsmeubilair ter bescherming van voetgangerswegen of fietspaden.

4. Uitstekende stoeprand : voorziening ter bescherming van een ruimte die is voorbehouden voor voetgangers, bestaande uit een verankerde stoeprand die hoger is dan het trottoir.

5. Verkeersreglement : koninklijk besluit van 1 december 1975 houdende algemeen reglement van de politie op het wegverkeer.

6. Reglement van de wegbeheerder : ministerieel besluit van 11 oktober 1976 tot vaststelling van de minimumafmetingen en de bijzondere voorwaarden inzake de plaatsing van verkeerstekens.

7. Lichte tweewielers : fiets of bromfiets van klasse A in de zin van het verkeersreglement.

8. Gelegenheidsdecoratie : tijdelijke decoratie van niet-publicitiare aard voor een cultureel, sportief of sociaal evenement of een braderie.

9. Anti-parkeervoorziening : voorziening die het parkeren verhindert op het weggedeelte waar een parkeerverbod geldt.

10. Snelheidsbeperkende voorziening : voorziening die bestuurders van een voertuig ontraadt aan een hogere snelheid te rijden dan de toegelaten maximumsnelheid.

11. Dubbele stoeprand : voorziening ter bescherming van de bermen en ruimten die zijn voorbehouden voor voetgangers en die bestaat uit twee stoepranden met verschillende hoogte.

12. Structurerende ruimte : ruimte zoals beschreven in het gewestelijk bestemmingsplan.

13. Verkeersfunctie : functie zoals beschreven in het gewestelijk ontwikkelingsplan.

14. Fonction de séjour : fonction telle que déterminée dans le plan régional de développement.

15. Fosse de plantation : volume contenant la terre arable nécessaire au développement de l'arbre.

16. Mobilier urbain : ensemble des objets ou dispositifs publics ou privés, posés ou ancrés dans l'espace public, fixes ou amovibles, et assurant une fonction d'utilité publique.

17. Personne à mobilité réduite : personne dont les facultés de déplacement à pied sont réduites de manière temporaire ou définitive, par rapport à celles de la moyenne de la population.

18. Périmètre d'intérêt culturel, historique, esthétique ou d'embellissement : périmètre tel que défini dans le plan régional d'affectation du sol.

19. Potelet : voir borne

20. Réseau régional et interquartier : réseau tel que défini dans le plan régional d'affectation du sol en vigueur.

21. Signalisation routière : signalisation prévue au code de la route et au code du gestionnaire.

22. Signalisation de direction : signalisation de préavis, de direction à distance ou de proximité, en ce compris, la signalisation des équipements d'intérêts collectifs et des établissements et commerces locaux.

23. Spécialisation des voiries : organisation de la voirie telle que déterminée dans le plan régional de développement et le plan régional d'affectation du sol.

24. Traversée piétonne : partie balisée d'une chaussée que les piétons empruntent pour la traverser, dénommée passage pour piétons dans le code de la route.

25. Trottoir : accotement surélevé par rapport à la chaussée, situé le long de l'alignement et destiné au cheminement des piétons.

26. Voie de circulation piétonne : toute partie de la voie publique affectée principalement à la circulation des piétons, tels que notamment trottoirs, places, traversées piétonnes, zones résidentielles, rues piétonnes, chemins, sentiers et couloirs de contournement des chantiers.

27. Zone de stationnement : partie de la voirie où le stationnement est autorisé.

§ 2. Pour les termes « chaussée », « bande de circulation », « piste cyclable », « carrefour », « place », « véhicule à moteur », et « zone résidentielle » qui ne sont pas repris au § 1er ci-avant, il est renvoyé aux définitions contenues dans le code de la route.

Objectifs d'aménagement de la voirie, de ses accès et de ses abords

Art. 3. Les objectifs de l'aménagement des voiries sont les suivants :

1° L'aménagement des voiries, de leur accès et de leurs abords, en ce compris les plantations, l'éclairage et le mobilier, tient compte des caractéristiques urbanistiques du quartier. Cet aménagement contribue à l'embellissement de la ville, en particulier lorsque l'on se situe dans un espace structurant ou un périmètre d'intérêt culturel, historique, esthétique ou d'embellissement..

2° L'aménagement est étudié en fonction de la spécialisation des voiries.

La spécialisation des voiries détermine notamment le niveau de l'équilibre entre la fonction de circulation et la fonction de séjour.

3° L'aménagement tient compte des activités riveraines.

4° L'aménagement tient compte des personnes à mobilité réduite.

5° L'aménagement assure la sécurité de l'ensemble des usagers, ainsi que le confort, la commodité et la continuité du cheminement des piétons et deux-roues légers.

6° L'aménagement est conçu de telle manière qu'il favorise de la part d'une catégorie d'usagers un emploi de la voirie compatible avec les autres catégories d'usagers.

7° Lorsque la voirie est parcourue par des transports publics, l'aménagement est conçu pour en faciliter la circulation.

8° L'aménagement tient compte de la proximité d'établissements scolaires.

14. Verblijfsfunctie : functie zoals beschreven in het gewestelijk ontwikkelingsplan.

15. Plantput : ruimte die de hoeveelheid teelaarde bevat die nodig is om een boom te laten groeien

16. Stadsmeubilair : geheel van openbare of particuliere voorwerpen of voorzieningen die in de openbare ruimte zijn geplaatst of verankerd en al dan niet verwijderbaar zijn en die een functie van openbaar nut hebben.

17. Persoon met beperkte mobiliteit : persoon wiens verplaatsingsmogelijkheden te voet tijdelijk of definitief beperkt zijn ten opzichte van die van de gemiddelde bevolking.

18. Perimeter van cultureel, historisch, esthetisch belang of voor stadsverfraaiing : perimeter zoals beschreven in het gewestelijk bestemmingsplan.

19. Stijltje : zie zuil.

20. Gewestelijk en interwijkennet : net zoals beschreven in het geldend gewestelijk bestemmingsplan.

21. Verkeerstekens : wegbebakening zoals voorzien in het verkeersreglement en het reglement van de wegbeheerder.

22. Bewegwijzering : voorwegwijzers, bewegwijzering op lange of korte afstand, met inbegrip van de bewegwijzering naar uitrustingen van collectief belang en plaatselijke instellingen en handelszaken.

23. Specialisatie van de wegen : hiërarchie van de wegen zoals beschreven in het gewestelijk ontwikkelingsplan en het gewestelijk bestemmingsplan.

24. Zebrapad : afgebakend deel van een rijbaan dat door voetgangers wordt gebruikt om over te steken, in het verkeersreglement oversteekplaats voor voetgangers genoemd.

25. Trottoir : verhoogde berm ten opzichte van de rijbaan, gelegen langs de rooilijn en bestemd voor het voetgangersverkeer.

26. Voetgangersweg : deel van de openbare weg dat in hoofdzaak is bestemd voor het voetgangersverkeer, zoals met name trottoirs, pleinen, zebrapaden, woonerven, voetgangersstraten, wegen, paden en wegomleggingen voor voetgangers bij werken.

27. Parkeerstrook : deel van de weg waar parkeren is toegelaten.

§ 2. Voor de begrippen « rijbaan », « rijstrook », « fietspad », « kruispunt », « plein », « motorvoertuig » en « woonerf », die niet zijn vermeld in voornoemde § 1, wordt verwezen naar de bepalingen in het verkeersreglement.

Doelstellingen inzake de aanleg van wegen, de toegangen ertoe en de naaste omgeving ervan

Art. 3. De doelstellingen inzake de aanleg van wegen zijn de volgende :

1° Bij de aanleg van wegen, van de toegangen ertoe en de naaste omgeving ervan met inbegrip van de beplanting, de verlichting en het meubilair, wordt rekening gehouden met het karakter van de plaats en van de wijk. De aanleg draagt bij tot de verfraaiing van de stad, meer bepaald in een structurerende ruimte of een perimeter van culturele, historische of esthetische waarde of voor stadsverfraaiing.

2° De aanleg wordt opgevat in het raam van de specialisatie van de wegen.

De specialisatie van de wegen bepaalt met name de verhouding tussen de verkeersfunctie en de verblijfsfunctie.

3° Bij de aanleg wordt rekening gehouden met de buurtactiviteiten.

4° Bij de aanleg wordt rekening gehouden met de personen met beperkte mobiliteit.

5° De aanleg verzekert de veiligheid van alle weggebruikers alsook het comfort, het gemak en de doorlopende begaanbaarheid voor de voetganges en lichte tweewielers.

6° De aanleg is zo opgevat dat hij een categorie weggebruikers ertoe aanzet de weg zodanig te gebruiken dat hun verkeersgedrag verenigbaar is met dat van de andere categorieën van weggebruikers.

7° Wanneer een weg door het openbaar vervoer wordt gebruikt, wordt de aanleg ervan zo opgevat dat het verkeer van het openbaar vervoer wordt vergemakkelijkt.

8° Bij de aanleg wordt rekening gehouden met de nabijheid van onderwijsinstellingen.

Section 2. — Le cheminement piéton

Voies de circulation piétonne

Art. 4. § 1er. Toute voie de circulation piétonne comporte un cheminement libre de tout obstacle d'une largeur minimale de 1,50m d'un seul tenant et d'une hauteur libre minimale de 2,20m.

§ 2. Lorsque la voie de circulation piétonne a une largeur inférieure à 2m, la largeur du cheminement libre prévue au § 1er peut être réduite jusqu'à 1,20m localement au droit d'un obstacle à condition que cet obstacle ait une longueur maximale de 0,50m s'il est ancré dans le sol.

§ 3. Sans préjudice des §§ 1 et 2, lorsque la voie de circulation piétonne présente une largeur égale ou inférieure à 2m, la signalisation routière est :

1° soit ancrée dans la façade, à l'exception des immeubles classés ou inscrits sur la liste de sauvegarde en vertu de l'ordonnance du 4 mars 1993 relative à la conservation du patrimoine immobilier;

2° soit placée le plus près possible de l'alignement.

Le croquis n°1 en annexe 1 du présent titre illustre le présent article.

Bordures

Art. 5. La hauteur maximale des bordures entre la chaussée et une voie de circulation piétonne est de 0,18m.

Si la différence de niveau entre le trottoir et la chaussée est supérieure à 0,18m en raison de la configuration locale, la transition doit être réalisée sous la forme d'un escalier.

Traversées piétonnes

Art. 6. § 1er. Toute traversée piétonne est établie dans le prolongement du cheminement libre des voies de circulation piétonne.

§ 2. Lorsque la chaussée comporte une zone permanente de stationnement adjacente au trottoir, celui-ci est élargi au droit des traversées piétonnes de manière à améliorer la sécurité des piétons.

§ 3. La profondeur des élargissements de trottoirs est limitée à 1,70m dans le cas de stationnement longitudinal. Toutefois, lorsque le filet d'eau est situé entre le stationnement et la chaussée, l'élargissement du trottoir peut être établi jusqu'au droit du filet d'eau.

§ 4. La transition entre le trottoir et la chaussée est réalisée par un plan incliné respectant les normes suivantes :

1° la pente transversale maximale du plan incliné est de 8 %, cette pente peut toutefois être portée à 12% si la longueur du plan incliné n'est pas supérieure à 0,50m;

2° la surface du plan incliné est raccordée au niveau du trottoir par des rampants ou plans inclinés dont la pente ne dépasse pas de plus de 8 % la pente générale du trottoir;

3° un passage libre de tout obstacle, d'une largeur minimale de 1 m et d'une pente transversale maximale de 3 %, est assuré entre le sommet du plan incliné et l'alignement.

§ 5. La bordure et le ressaut du raccord du filet d'eau à la chaussée au droit des traversées sont chanfreinés ou arrondis et ont une hauteur maximale de 0,02m par rapport au fond du filet d'eau. Aucun avaloir n'est situé au droit des traversées piétonnes et cyclistes.

§ 6. La traversée des terre-pleins et des îlots directionnels se fait au niveau de la chaussée. En cas d'impossibilité, la traversée se fait dans les mêmes conditions que celles décrites au § 4.

Le croquis n°2 en annexe 1 du présent titre illustre le présent article.

Trottoir au droit des entrées carrossables

Art. 7. § 1er. Le revêtement des voies de circulation piétonne est continu au droit d'une entrée carrossable. En cas de surcharge prévisible, il sera procédé à un renforcement des fondations et à une augmentation de l'épaisseur du revêtement. Lorsque la surcharge prévisible l'impose, le revêtement peut être modifié pour autant qu'il n'y ait pas de changement de couleur.

§ 2. Le niveau des voies de circulation piétonne est maintenu au droit des entrées carrossables et la bordure est biseautée. Toutefois, lorsque la hauteur de la bordure l'impose, le trottoir peut être abaissé sur une distance maximale de 0,50m à partir de la face verticale de la bordure, pour autant qu'un passage libre de tout obstacle d'une largeur minimale de 1 m soit assuré entre l'abaissement et l'alignement.

Afdeling 2. — Voetgangersverkeer

Voetgangerswegen

Art. 4. § 1. Een voetgangersweg omvat een doorgang vrij van hindernissen met een doorlopende breedte van minimum 1,50 m en een vrije hoogte van minimum 2,20 m.

§ 2. Waneer de voetgangersweg minder dan 2 m breed is, kan de breedte van de vrije doorgang zoals voorzien in § 1 plaatselijk worden teruggebracht tot 1,20 m ter hoogte van een hindernis, op voorwaarde dat deze hindernis, indien ze verankerd is in de bodem, maximum 0,50 m lang is.

§ 3. Onverminderd §§ 1 en 2, wanneer de voetgangersweg ten hoogste 2 m breed is, worden de verkeerstekens :

1° hetzij verankerd in de gevel, met uitzondering in de gevel van de gebouwen die beschermd zijn of ingeschreven op de bewaarlijst krachtens de ordonnantie van 4 maart 1993 betreffende het behoud van het onroerend erfgoed;

2° hetzij zo dicht mogelijk bij de rooilijn geplaatst.

De schets nr.1 in bijlage 1 van deze titel illustreert dit artikel.

Stoepranden

Art. 5. De stoepranden tussen de rijbaan en een voetgangersweg zijn maximum 0,18 m hoog.

Indien er tussen het trottoir en de rijbaan een hoogteverschil is van meer dan 0,18 m omwille van de plaatselijke configuratie wordt voor de overgang een trap gebruikt.

Zebrapaden

Art. 6. § 1. Een zebrapad wordt in het verlengde van de vrije voetgangerswegen aangelegd.

§ 2. Wanneer op de rijbaan een permanente parkeerstrook langs het trottoir ligt, wordt het trottoir verbreed ter hoogte van de zebrapaden voor een betere veiligheid van de voetgangers.

§ 3. De diepte van de verbredingen van de trottoirs is beperkt tot 1,70m in geval van het parkeren in de lengte. Wanneer een afvoergoot gelegen is tussen de parkeerstrook en de rijbaan dan kan het trottoir worden verbreed tot aan de afvoergoot.

§ 4. De overgang tussen het trottoir en de rijbaan gebeurt via een hellend vlak met inachtneming van de volgende normen :

1° het maximale hellingspercentage van het hellend vlak bedraagt 8%, deze helling kan op 12% worden gebracht indien het hellend vlak niet meer dan 0,50m lang is;

2° het oppervlak van het hellend vlak sluit aan op het niveau van het trottoir door een schuin vlak of een hellend vlak waarvan de helling de algemene helling van het trottoir met niet meer 8% overschrijdt;

3° een doorgang vrij van hindernissen met een breedte van minimum 1 m en met een dwarshelling van maximum 3% wordt verzekerd tussen de top van het hellend vlak en de rooilijn.

§ 5. De rand en het uitsteeksel van de overgang van de afvoergoot naar de rijbaan ter hoogte van de oversteekplaatsen zijn afgekant of afgerond en zijn maximum 0,02 m hoog ten opzichte van de bodem van de afvoergoot. Geen rioolkolk mag zich aan de oversteekplaatsen voor voetgangers en fietsers bevinden.

§ 6. Het oversteken van ophogingen en verkeerseilanden gebeurt op het niveau van de rijbaan. Wanneer dit onmogelijk is, wordt overgestoken onder dezelfde voorwaarden als vermeld in § 4.

De schets nr.2 in bijlage 1 van deze titel illustreert dit artikel.

Trottoir ter hoogte van berijdbare opritten

Art. 7. § 1. Het wegdek van de voetgangerswegen loopt door ter hoogte van een berijdbare oprit. Bij een voorzienbare overlast wordt de fundering versterkt en een dikker wegdek aangeelgd. Wanneer de voorzienbare overlast dit vereist, kan het wegdek worden gewijzigd voor zover er geen kleurverandering optreedt.

§ 2. Het niveau van de voetgangerswegen wordt behouden ter hoogte van de berijdbare opritten en de stoeprand wordt schuin afgewerkt. Wanneer de hoogte van de stoeprand dit vereist, kan het voetpad worden verlaagd over een maximumbreedte van 0,50m vanaf de vertikale kant van de stoeprand voor zover een doorgang vrij van hindernissen van minimum 1 m breed verzekerd is tussen de verlaging en de rooilijn.

.*Section 3.* — Dispositifs ralentisseurs

Art. 8. § 1er. Les dispositifs ralentisseurs sont conformes au code de la route et au code du gestionnaire..

§ 2. Les dispositifs ralentisseurs sont localisés en fonction du contexte architectural et urbanistique, de même qu'en fonction de la sécurité de tous les usagers, et plus particulièrement des piétons et des cyclistes.

§ 3. Les dispositifs ralentisseurs s'intègrent à l'environnement bâti et non bâti :

1° les matériaux et leurs couleurs sont étudiés de manière cohérente avec le contexte;

2° l'éclairage et la signalisation assurent la visibilité de jour comme de nuit;

34° l'évacuation des eaux est assurée.

Section 4. — Les Deux-Roues - Légers

Piste cyclable

Art. 9. Aucun obstacle n'est placé dans une piste cyclable.

Toutefois, les accès aux pistes cyclables dont la largeur est supérieure à 1,80m peuvent être munis d'une borne ou d'un potelet central destiné à empêcher l'accès des voitures automobiles.

La hauteur libre minimale au dessus d'une piste cyclable est de 2,20 m .

Sas et avancées

Art. 10. Aux carrefours à feux, des sas et zones avancées pour les deux-roues légers sont généralisés dans les chaussées des voiries du réseau régional et du réseau interquartier qui sont divisées en plusieurs bandes de circulation.

Transition

Art. 11. § 1er. Des zones de transition sont aménagées au début et la fin d'une piste cyclable de manière à ce que les cyclistes rejoignent facilement la piste ou se réinsèrent facilement et en sécurité dans la circulation.

§ 2. La transition entre la chaussée et la piste cyclable est réalisée sans ressaut.

Stationnement pour deux-roues légers

Art. 12. Les actes et travaux ayant pour objet la création ou la modification des espaces publics situés soit dans une zone commerciale, soit à proximité des équipements d'intérêt collectif ou de service public, des gares, des stations de transports en commun en site indépendant, des noeuds de communication ou des haltes importantes de transports en commun, prévoient l'installation de parkings pour vélos.

Section 5. — Le stationnement

Position du filet d'eau

Art. 13. Lors d'un aménagement de voirie qui comprend le renouvellement des fondations, le filet d'eau est situé entre la zone de stationnement et la chaussée., sauf en cas de stationnement alternatif.

Protection du trottoir

Art. 14. Lorsque le stationnement est autorisé de manière transversale, le cheminement libre tel que défini à l'article 4, § 1er, est assuré par un dispositif anti-stationnement.

Dispositifs anti-stationnement

Art. 15. § 1er. Dans l'objectif d'en réduire le nombre, la distance entre deux dispositifs anti-stationnement est de minimum 1,50m et de maximum 3,00m, en fonction de la largeur de la chaussée.

§ 2. Le dispositif anti-stationnement constitué d'une double bordure peut protéger une berme ou un espace piéton s'il respecte les normes suivantes :

- la hauteur de l'ensemble des deux bordures doit atteindre 0,35m;

- la distance entre la première et la deuxième bordure doit être comprise entre 0,20 et 0,45 m.

Afdeling 3. — Snelheidsbeperkende voorzieningen

Art. 8. § 1. De snelheidsbeperkende voorzieningen zijn conform het verkeersreglement en het reglement van de wegbeheerder.

§ 2. De snelheidsbeperkende inrichtingen worden zodanig geplaatst dat zij passen in de architecturale en stedenbouwkundige omgeving. Bij hun plaatsing moet rekening gehouden worden met de veiligheid van alle weggebruikers en in het bijzonder met deze van voetgangers en fietsers.

§ 3. De snelheidsbeperkende inrichtingen passen in de bebouwde en onbebouwde omgeving :

1° de gebruikte materialen en kleuren ervan passen bij de omgeving;

2° de verlichting en de wegbebakening zorgen voor voldoende zichtbaarheid, zowel overdag als >s nachts;

3° de afvoer van water is verzekerd.

Afdeling 4. — Lichte tweewielers

Fietspad

Art. 9. Een fietspad is vrij van hindernissen.

Fietspaden die breder zijn dan 1,80 m kunnen worden uitgerust met een zuiltje of een centraal stijltje om de toegang voor autovoertuigen te verhinderen.

De vrije hoogte boven een fietspad is minimum 2,20 m.

Opstelstroken en vooruitgeschoven zones

Art. 10. Aan alle kruispunten met verkeerslichten worden opstelstroken en vooruitgeschoven zones voor lichte tweewielers aangelegd op de rijwegen van het gewestelijk en interwijkennet die verdeeld zijn meerdere rijstroken.

Overgangszones

Art. 11. § 1. Overgangszones worden aangelegd bij het begin en einde van een fietspad zodat de fietsers gemakkelijk op het fietspad kunnen komen of gemakkelijk en veilig kunnen invoegen in het verkeer.

§ 2. De overgang tussen de rijbaan en het fietspad gebeurt zonder hoogteverschil.

Parkeren voor lichte tweewielers

Art. 12. De handelingen en werken voor de aanleg of wijziging van de openbare ruimten die gelegen zijn in hetzij een gebied voor handelszaken, hetzij in de nabijheid van uitrustingen van collectief belang of van openbare diensten, treinstations, stations van het openbaar vervoer in onafhankelijke baan, verkeersknooppunten of belangrijke haltes van het openbaar vervoer, voorzien in fietsenstallingen.

Afdeling 5. — Parkeren

Ligging van de afvoergoot

Art. 13. Wanneer bij de aanleg van wegen nieuwe funderingen worden gelegd, komt de afvoergoot tussen de parkeerstrook en de rijbaan te liggen, behalve bij het beurtelings parkeren.

Bescherming van het trottoir

Art. 14. Wanneer schuin parkeren toegelaten is, wordt de vrije doorgang zoals bepaald in artikel 4, § 1, verzekerd door een anti-parkeervoorziening.

Anti-parkeervoorzieningen

Art. 15. § 1. Om het aantal anti-parkeervoorzieningen te verminderen bedraagt de afstand tussen twee anti-parkeervoorzieningen minimum 1,50 m en maximum 3,00 m naargelang van de breedte van de rijbaan.

§ 3. De anti-parkeervoorziening die voorzien is van een dubbele stoeprand kan dienen ter bescherming van een berm of voetgangersruimte indien ze voldoet aan de volgende normen :

- de dubbele stoeprand moet 0,35m hoog zijn;

- de afstand tussen de eerste en de tweede stoeprand moet tussen 0,20 en 0,45 m bedragen.

§ 3. Les bordures saillantes ne peuvent avoir une longueur supérieure à 1.,50m et sont conformes au § 1.

§ 4. Les bornes ou potelets anti-stationnement n'excèdent pas 0.,80m de hauteur.

Le croquis n° 3 en annexe 1 du présent titre illustre le présent article.

Section 6. — Les transports en commun

Arrêts

Art. 16. § 1er. Le stationnement est interrompu au droit d'un arrêt de transport en commun adjacent au trottoir et la voie de circulation piétonne est élargie.

§ 2. En dérogation à l'article 5, au droit d'un arrêt de transport en commun, la hauteur de la bordure peut être supérieure à 0.,18m pour faciliter l'accès aux véhicules des transports en commun.

L'accès à l'arrêt est réalisé sous forme d'une rampe accessible aux personnes à mobilité réduite.

§ 3 A l'exception des arrêts situés dans un site classé ou au droit d'un immeuble classé en vertu de l'ordonnance du 4 mars 1993 relative à la conservation du patrimoine immobilier, les arrêts de transport en commun sont équipés d'un abri pour les usagers.

Sécurité des deux-roues légers

Art. 17. En dehors d'un arrêt de transport en commun, la distance minimale entre la bordure du trottoir et le rail d'une voie de tram est de 0,80 m.

Section 7. — Les arbres de grande taille

Distances

Art. 18. § 1er. La distance minimale entre l'arbre et la façade est déterminée de manière à ce qu'une distance de 2m minimum subsiste entre la façade et la couronne de l'arbre à son développement maximum.

§ 2. La distance minimale entre l'axe du tronc et la zone de circulation de la chaussée est de 0.90m.

Le croquis n° 4 en annexe 1 du présent titre illustre le présent article.

Fosses de plantation

Art. 19. La fosse de plantation a un volume minimum de 3,5 m;.

Protections

Art. 20. § 1er. Une zone perméable de 2,25 m^2 minimum est prévue au pied de l'arbre.

§ 2. Cette zone perméable est protégée du piétinement par une grille sans saillie sur le plan du trottoir, lorsque l'intensité de la circulation piétonne le justifie.

§ 3. Des dispositifs de protection du tronc et du pied de l'arbre sont prévus lorsque des chocs et des tassements provoqués par le stationnement des véhicules.

§ 4. Aucune pose de réseau d'utilité publique ne peut être réalisée à une distance inférieure à 1,75 m de l'axe du tronc.

Section 8. — La signalisation

Signalisation routière

Art. 21. § 1er. Sans préjudice du code de la route et du code du gestionnaire, seuls les signaux obligatoires et ceux justifiés par des conditions locales de sécurité sont implantés.

§ 2. Sans préjudice du code du gestionnaire, les signaux routiers sont limités en nombre et sont regroupés sur un mât unique. Leurs dimensions sont déterminées en fonction du classement de la voirie dans la spécialisation des voiries.

Signalisation de direction

Art. 22. La pose de la signalisation de direction s'inscrit dans un plan d'ensemble élaboré par le gestionnaire de la voirie et cohérent avec les autres plans de signalisation de direction.

§ 3. De stoepranden die schuin aflopen zijn niet langer dan 1,50 m en zijn conform § 1.

§ 4. De anti-parkeerzuilen of -stijltjes zijn niet hoger dan 0,80m.

De schets nr.3 in bijlage 1 van deze titel illustreert dit artikel.

Afdeling 6. — Openbaar vervoer

Haltes

Art. 16. § 1. De parkeerstrook wordt aan een halte van het openbaar vervoer naast het voetpad onderbroken en de voetgangersweg wordt verbreed.

§ 2. In afwijking van artikel 5 kan de stoeprand aan een halte van het openbaar vervoer meer dan 0,18 m hoog zijn om een betere toegang te verlenen tot het openbaar vervoer.

Voor de personen met beperkte mobiliteit is de halte bereikbaar via een helling.

§ 3. Met uitzondering van de haltes die gelegen zijn in een beschermd landschap of ter hoogte van een onroerend goed dat beschermd is krachtens de ordonnantie van 4 maart 1993 betreffende het behoud van het onroerend erfgoed, zijn de haltes van het openbaar vervoer uitgerust met een wachthuisje voor de reizigers.

Veiligheid van de lichte tweewielers

Art. 17. Buiten een halte van het openbaar vervoer bedraagt de minimumafstand tussen de stoeprand van het trottoir en de tramlijn 0,80 m.

Afdeling 7. — Hoogstammige bomen

Afstanden

Art. 18. § 1. De minimumafstand tussen een boom en een gevel wordt aldus bepaald dat er een minimumafstand van 2 m overblijft tussen de gevel en de kruin van de volgroeide boom.

§ 2. De minimumafstand tussen de as van de stam en de verkeersstrook van de rijbaan bedraagt 0,90 m.

De schets nr.4 in bijlage 1 van deze titel illustreert dit artikel.

Plantputten

Art. 19. De plantput heeft een volume van minstens 3,5 m;.

Beschermingsmaatregelen

Art. 20. § 1. Een boom wordt geplaatst in een waterdoorlatende grond met een oppervlakte van minstens 2,25 m^2.

§ 2. Deze waterdoorlatende grond wordt beschermd tegen betreding door een hek zonder uitsteeksels op het trottoir wanneer intens voetgangersverkeer dat nodig maakt.

§ 3. De stam en de basis van de boom worden beschermd tegen schokken en verzakkingen veroorzaakt door voertuigen.

§ 4. Geen enkel net van openbaar nut mag op minder dan 1,75 m van de as van de stam worden aangelegd.

Afdeling 8. — Wegbebakening

Verkeerstekens

Art. 21. § 1. Onverminderd het verkeersreglement en het reglement van de wegbeheerder worden enkel verplichte tekens en tekens die door de plaatselijke veiligheidsomstandigheden verantwoord zijn, geplaatst.

§ 2. Onverminderd het reglement van de wegbeheerder zijn de verkeerstekens beperkt in aantal en op één paal gegroepeerd. Hun omvang wordt bepaald op baisis van de plaats van de weg in de specialisatie van de wegen.

Bewegwijzering

Art. 22. Het plaatsen van bewegwijzering past in een globaal plan dat is opgesteld door de wegbeheerder en dat samenhangt met de andere plannen inzake bewegwijzering.

Marquages au sol

Art. 23. § 1er Sans préjudice du code de la route, l'usage des marquages au sol est réservé aux situations où l'intensité de la circulation et/ou la sécurité des usagers le justifient. En particulier, les marquages séparant les bandes de circulation sont interdits dans les voiries du réseau de quartier et interquartier, sauf à l'approche des carrefours.

§ 2. Lors d'un aménagement de voirie qui comprend le renouvellement des fondations, les marquages au sol en matériaux durables sont privilégiés.

Section 9. — Le mobilier urbain

Implantation

Art. 24. § 1er. Au droit des carrefours, des traversées piétonnes et des arrêts de transports publics, le mobilier ne peut être posé s'il nuit à la visibilité de tous les usagers de la voirie.

§ 2. A l'exception des dispositifs anti-stationnement, le mobilier est placé à plus de 0,20 m de la face verticale de la bordure de séparation entre le trottoir et la chaussée.

§ 3. Sans préjudice de l'article 4, § 1er, le passage libre à l'avant des abris destinés aux usagers des transports en commun est de minimum 1,20m. Lorsque les circonstances locales l'imposent, cette distance peut être réduite à 0,80m.

Armoires des concessionnaires

Art. 25. § 1er. Les armoires sont équipées d'une plaquette indiquant l'identité et les coordonnées de leurs propriétaires.

§ 2. Lorsqu'elles sont situées en trottoir, les armoires sont placées parallèlement à l'alignement.

§ 3. Les armoires ne peuvent pas être placées en trottoir dans un site classé ou au droit d'un immeuble classé ou inscrit sur la liste de sauvegarde en vertu de l'ordonnance du 4 mars 1993 relative à la conservation du patrimoine immobilier.

Section 10. — L'éclairage

Composition globale

Art. 26. § 1er. L'éclairage des espaces urbains est pensé en fonction d'une volonté de composition globale, notamment, la hauteur de feu et la position du luminaire sont déterminées en fonction de la largeur de la chaussée à éclairer et de l'impression visuelle nocturne souhaitée.

§ 2. L'éclairage urbain est conçu afin d'éviter toutes nuisances à l'intérieur des habitations.

§ 3. Le niveau d'éclairement permet une bonne visibilité des trottoirs et si nécessaire une mise en évidence des traversées piétonnes et cyclistes..

§ 4. La hauteur de feu est limitée à 9 m maximum.

Section 11. — Décorations événementielles

Art. 27. Les décorations événementielles de manifestations ou de festivités diverses sont placées au plus tôt 1 mois avant le début de l'événement auquel il se rapporte et retirées au plus tard 815 jours calendrier après la fin de celui-ci.

Section 12. — Dispositions transitoires

Art. 28. § 1er. Le présent titre s'applique aux actes et travaux relatifs à une voirie, à ses accès ou à ses abords, pour lesquels une demande de permis d'urbanisme a été introduite plus de deux mois après son entrée en vigueur.

§ 2. Le présent titre s'applique aux actes et travaux relatifs à une voirie, à ses accès ou à ses abords, non soumis à l'obtention préalable d'un permis d'urbanisme dont l'exécution est entamée après le sixième mois qui suit son entrée en vigueur.

Wegmarkering

Art. 23. § 1. Onverminderd het verkeersreglement wordt wegmakering enkel gebruikt voor situaties waarin de intensiteit van het verkeer en/of de veiligheid van de weggebruikers dit verantwoorden. In het bijzonder zijn de markeringen die de rijstroken scheiden, verboden op verkeerswegen van het wijken- en interwijkennet, behalve bij het naderen van kruispunten.

§ 2. Als bij de aanleg van wegen ook de fundering dient vernieuwd te worden, moeten de markeringen op de grond in duurzaam materiaal de voorkeur krijgen.

Afdeling 9. - Stadsmeubilair

Plaatsing

Art. 24. § 1. Stadsmeubilair mag niet aan kruispunten, zebrapaden en aan haltes van het openbaar vervoer geplaatst worden als het het zicht van de weggebruikers belemmert.

§ 2. Met uitzondering van de anti-parkeervoorzieningen wordt het meubilair geplaatst op meer dan 0,20 m van de vertikale kant van de stoeprand die het voetpad scheidt van de rijbaan.

§ 3. Onverminderd artikel 4, § 1 bedraagt de vrije doorgang voor de wachthuisjes voor de gebruikers van het openbaar vervoer minstens 1.20 m. Wanneer de plaatselijke omstandigheden dit noodzakelijk maken, kan de doorgang teruggebracht worden tot 0,80 m.

Kasten van de concessiehouders

Art. 25. § 1. De kasten zijn voorzien van een plaat die de identiteit en persoonsgegevens van de eigenaar aangeeft.

§ 2. Wanneer de kasten op het trottoir staan, zijn ze evenwijdig met de rooilijn geplaatst.

§ 3. De kasten mogen niet op het trottoir worden geplaatst in een beschermd landschap of ter hoogte van een onroerend goed dat is beschermd of ingeschreven op de bewaarlijst krachtens de ordonnantie van 4 maart 1993 betreffende het behoud van het onroerend erfgoed.

Afdeling 10. - Verlichting

Globale opzet

Art. 26. § 1. De verlichting van de stadsruimten moet worden gezien in het kader van een globale opzet. Meer bepaald worden de hoogte van de lantaarns en de positie van de lampen bepaald in verhouding tot de breedte van de te verlichten rijbaan en in verhouding tot het gewenste lichtindruk >s nachts.

§ 2. De stadsverlichting mag binnenin de woningen geen hinder veroorzaken.

§ 3. Er moet voldoende verlichting zijn om de voetpaden zichtbaar te maken en, indien nodig, de oversteekplaatsen voor voetgangers en fietsers extra aan te duiden.

§ 4. De lichten zijn maximum 9 m hoog.

Afdeling 11. — Gelegenheidsdecoratie

Art. 27. Gelegenheidsdecoratie voor allerhande evenementen of festiviteiten wordt ten vroegste 1 maand vóór de aanvang van het evenement aangebracht en uiterlijk 15 kalenderdagen na afloop ervan verwijderd.

Afdeling 12. — Overgangsbepalingen

Art. 28. § 1. Deze titel is van toepassing op de handelingen en werken met betrekking tot de wegen, de toegangen ertoe en de omgeving ervan, waarvoor een stedenbouwkundige vergunningsaanvraag twee maand na de inwerkingtreding van deze verordening wordt ingediend.

§ 2. Deze titel is van toepassing op de handelingen en werken met betrekking tot de wegen, de toegangen ertoe en de omgeving ervan, waarvoor geen voorafgaande stedenbouw-kundige vergunning vereist is en die zes maand na de inwerkingtreding van deze verordening worden aangevat.

Annexe 1 — Bijlage I

Croquis n°1 - Schets nr 1

Section II : Le cheminement piéton

Afdeling II : Doorgang voor voetgangers

Article 4. Voies de circulation piétonne - § 2

Artikel 4. Wegen voor het voetgangersverkeer - § 2

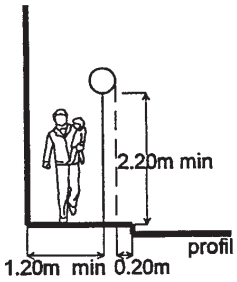

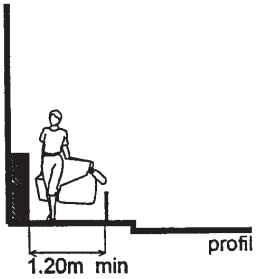

En dehors des obstacles et au droit d'obstacles de plus de 0.50m de longueur, la largeur du cheminement libre est de 1.50m minimum.

Buiten hindernissen en ter hoogte van hindernissen van meer dan 0.50m lang, is de breedte van vrije doorgang 1.50m minimum.

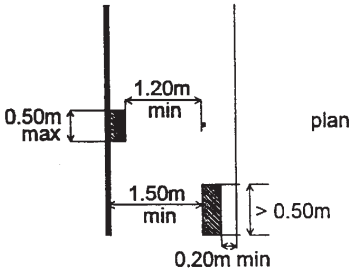

Croquis n°2 - Schets nr 2

Article 6. Traversées piétonnes - § 4

Artikel 6. Oversteekplaatsen voor voetgangers - § 4

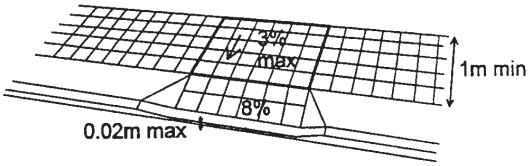

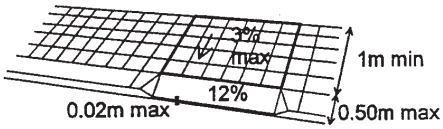

Croquis n°3 - Schets nr 3

Section IV : Le stationnement

Afdeling IV : Het parkeren

Article 15. Dispositifs anti-stationnement

Artikel 15. Anti-parkeerinrichtingen

§ 3. Double bordure

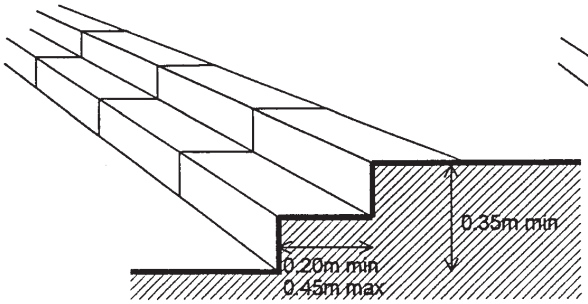

§ 4. Bordure saillante

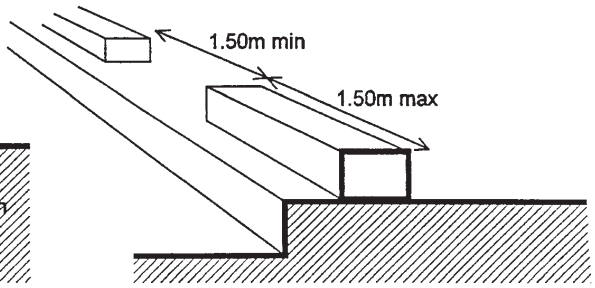

Croquis n°4 - Schets nr 4

Section VI : Les arbres de grande taille en voirie

Afdeling VI : Hoogstammige bomen langs de wegen

Article 18. Distances - § 1

Artikel 18. Afstanden - § 1

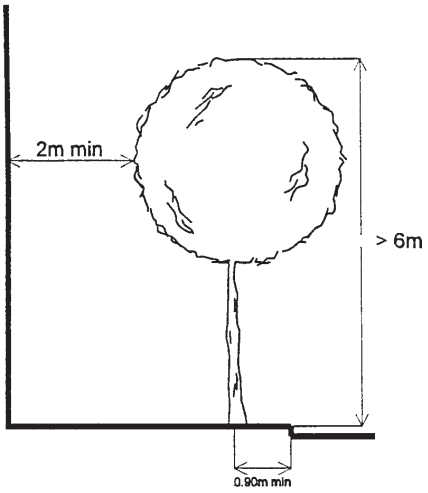

Vu pour être annexé à l'arrêté du Gouvernement de la Région de Bruxelles-Capitale du 3 juin 1999, adoptant les Titres I à VII du Règlement régional d'urbanisme.

Ch. PICQUE,

Ministre-Président du Gouvernement de la Région de Bruxelles-Capitale et Ministre des Pouvoirs locaux, de l'Emploi, du Logement et des Monuments et Sites

J. CHABERT,

Ministre du Gouvernement de la Région de Bruxelles-Capitale chargé de l'Economie, des Finances, du Budget, de l'Energie et des Relations extérieures

H. HASQUIN,

Ministre du Gouvernement de la Région de Bruxelles-Capitale chargé de l'Aménagement du Territoire, des Travaux publics et du Transport

R. GRIJP,

Ministre du Gouvernement de la Région de Bruxelles-Capitale, chargé de la Fonction publique, du Commerce extérieur, de la Recherche scientifique de la Lutte contre l'Incendie et de l'Aide médicale urgente

D. GOSUIN,

Ministre du Gouvernement de la Région de Bruxelles-Capitale, chargé de l'Environnement et de la Politique de l'Eau, de la Rénovation, de la Conservation de la Nature et de la Propreté publique

Gezien om te worden gevoegd bij het besluit van de Brusselse Hoofdstedelijke Regering van 3 juni 1999 tot goedkeuring van Titels I tot VII van de Gewestelijke Stedenbouwkundige Verordening.

Ch. PICQUE,

Minister-Voorzitter van de Brusselse Hoofdstedelijke Regering en Minister van Plaatselijke Besturen, Tewerkstelling, Huisvesting en Monumenten en Landschappen

J. CHABERT,

Minister van de Brusselse Hoofdstedelijke Regering, bevoegd voor Economie, Financiën, Begroting, Energie en Externe Betrekkingen

H. HASQUIN,

Minister van de Brusselse Hoofdstedelijke Regering, bevoegd voor Ruimtelijke Ordening, Openbare Werken en Vervoer

R. GRIJP,

Minister van de Brusselse Hoofdstedelijke Regering, bevoegd voor Openbaar Ambt, Buitenlandse Handel, Wetenschappelijk Onderzoek, Brandbestrijding en Dringende Medische Hulp

D. GOSUIN,

Minister van de Brusselse Hoofdstedelijke Regering, bevoegd voor Leefmilieu en Waterbeleid, Renovatie, Natuurbehoud en Openbare Netheid

Moniteur belge, rue de Louvain 40-42, 1000 Bruxelles. – Belgisch Staatsblad, Leuvenseweg 40-42, 1000 Brussel.
Conseiller/adviseur : A. VAN DAMME